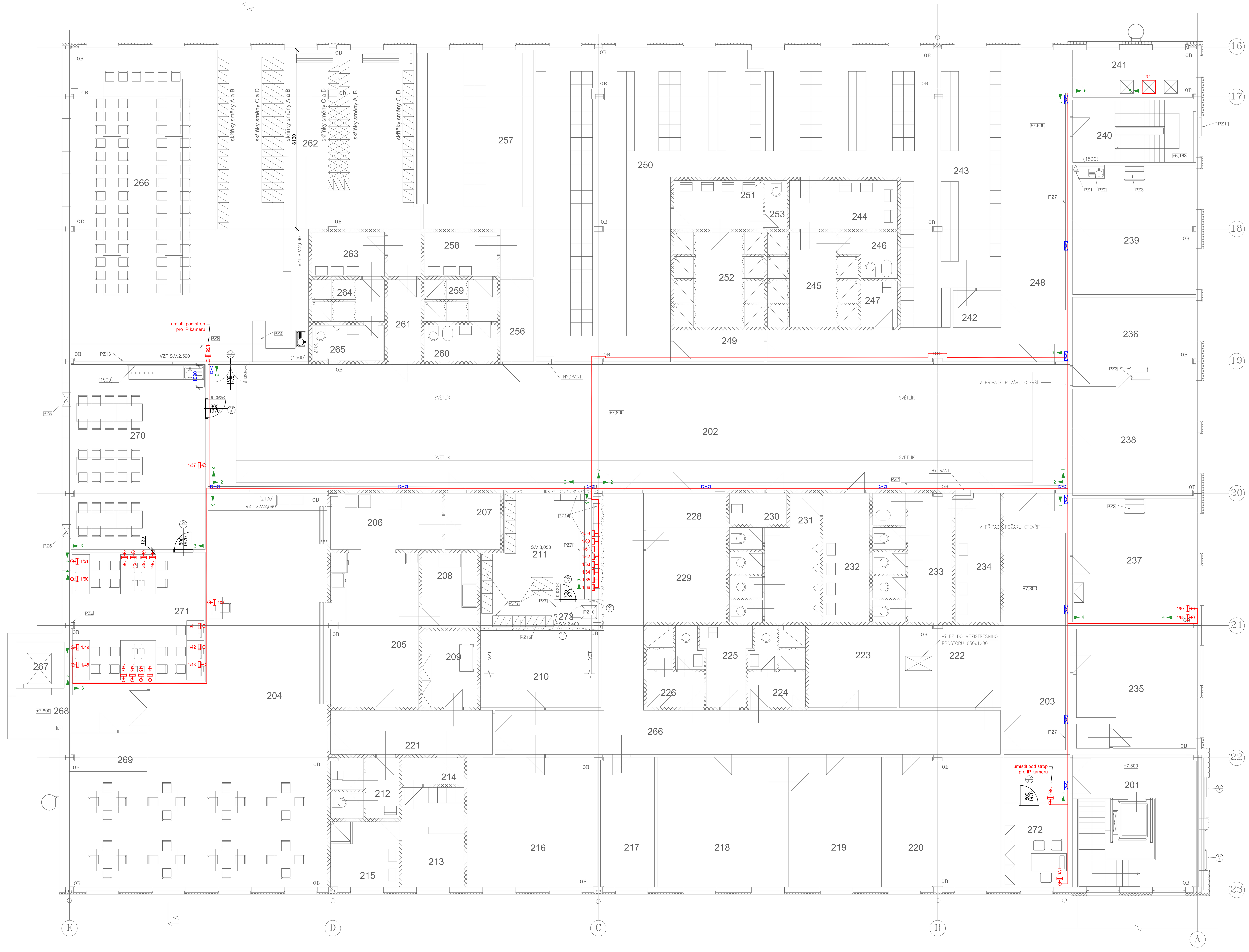

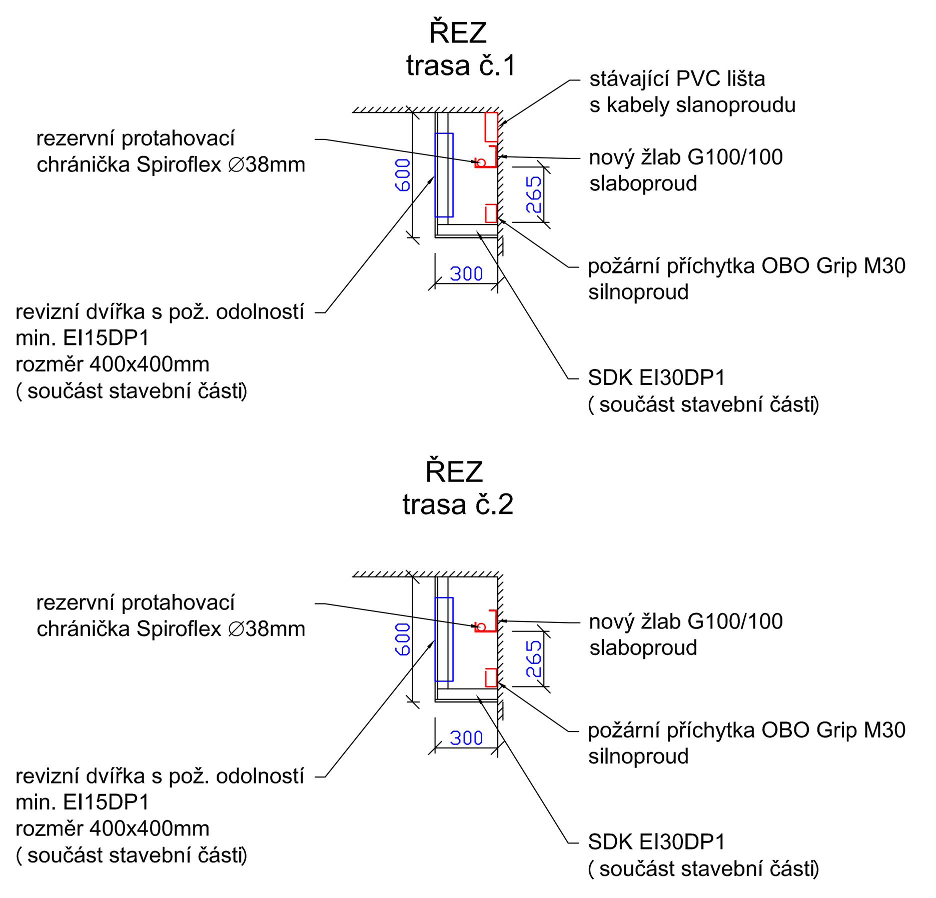

SEZNAM VŠECH STÁVAJÍCÍCH MÍSTNOSTÍ

ČÍS. MÍST.	NÁZEV MÍSTNOSTI	ÚPRAVA PODLAHY	ÚPRAVA STĚN	ČÍS. MÍST.	NÁZEV MÍSTNOSTI	ÚPRAVA PODLAHY	ÚPRAVA STĚN	ČÍS. MÍST.	NÁZEV MÍSTNOSTI	ÚPRAVA PODLAHY	ÚPRAVA STĚN	ČÍS. MÍST.	NÁZEV MÍSTNOSTI	ÚPRAVA PODLAHY	ÚPRAVA STĚN
201	SCHODIŠTĚ	KD	OM+SO	219	KANCELÁŘ	PVC	OM	237	ODPOČÍVÁRNA	PVC	OM	255	NEOBSAZENO	---	---
202	CHODBA	PVC	OM	220	KANCELÁŘ	PVC	OM	238	KANCELÁŘ	PVC	OM	256	PŘEDSÍŇ	KO	OM+SO
203	CHODBA	PVC	OM	221	CHODBA	KO	OM	239	SVAČINÁRNA	PVC	OM	257	ŠATNA ŘIDIČŮ ŽENY	KO	OM+SO
204	JÍDELNA	PVC	OM	222	SKLAD	PVC	OM	240	SCHODIŠTĚ	KO	OM+SO	258	UMÝVÁRNA	KO	KO
205	VÝDEJ JÍDEL A OHŘÍVÁRNA	KD	KO	223	KUCHYŇKA	KO	KO	241	SERVEROVNA	PVC	OM	259	SPRCHY	KO	KO
206	MYTÍ NÁDOBÍ	KD	KO	224	ŠATNA ŽENY	KO	KO	242	PŘEDSÍŇ	KO	OM+SO	260	WC	KO	KO
207	SKLAD ODPADŮ	KD	KO	225	ÚKLID	KO	KO	243	ŠATNA ÚDRŽBY ŽENY	KO	OM+SO	261	PŘEDSÍŇ	KO	OM+SO
208	MYTÍ TERMONÁDOBÍ	KD	KO	226	ŠATNA MUŽI	KO	KO	244	UMÝVÁRNA	KO	KO	262	ŠATNA ŘIDIČŮ MUŽI	KO	OM+SO
209	SKLAD TERMONÁDOBÍ	KD	KO	227	CHODBA	PVC	OM	245	SPRCHY	KO	KO	263	UMÝVÁRNA	KO	KO
210	SKLAD	PVC	OM	228	ROZVODNA ELEKTRO	KO	OM+SO	246	WC	KO	KO	264	SPRCHY	KO	KO
211	MÍSTNOST PC	PVC	OM	229	SKLAD	PVC	OM	247	ÚKLIDOVÁ MÍSTNOST	KO	KO	265	WC	KO	KO
212	PŘ+WC+ÚKLID	KO	KO	230	ÚKLID	KO	KO	248	CHODBA	KO	OM+SO	266	KULT. MÍSTN.	PVC+KB	OM
213	ŠATNA VÝDEJ JÍDEL	KO	OM+SO	231	WC MUŽI	KO	KO	249	PŘEDSÍŇ	KO	OM+SO	267	VÝTAH	---	OM
214	PŘEDSÍŇ	KO	OM+SO	232	PŘEDSÍŇ WC	KO	KO	250	ŠATNA ÚDRŽBY MUŽI	KO	OM+SO	268	CHODBA	KO	OM+SO
215	UMÝVÁRNA	KO	KO	233	WC ŽENY	KO	KO	251	UMÝVÁRNA	KO	KO	269	STROJOVNA	KO	OM+SO
216	KANCELÁŘ	PVC	OM	234	PŘEDSÍŇ WC	KO	KO	252	SPRCHY	KO	KO				
217	KANCELÁŘ	PVC	OM	235	KANCELÁŘ	PVC	OM	253	WC	KO	KO				
218	KANCELÁŘ	PVC	OM	236	KANCELÁŘ	PVC	OM	254	NEOBSAZENO	---	---				

VYSVĚTLIVKY:
OM - ŠTUKOVÁ OMÍTKA VÁPENNÁ + BÍLÝ NÁTĚR PVC - MĚKČENÉ PVC + PVC LIŠTA KO - KERAMICKÝ OBKLAD KD - KERAMICKÁ DLAŽBA SO - KERAMICKÝ SOKL KB - KOBEREC

SEZNAM NOVÝCH A DOTČENÝCH MÍSTNOSTÍ

Č. M.	NOVÝ ÚČEL MÍSTNOSTI		PLOCHA (m^2)	SV.V. (m)	PODL.	STĚNY	STROP	POZNÁMKA
202	STÁVAJÍCÍ MÍSTNOSTI	CHODBA	222,93	3,05	PVC1	OM+MA	SDK+MA	– –
203		CHODBA	41,09	3,05	PVC1	OM+MA	SDK+MA	– –
204		JÍDELNA	140,00	3,05	PVC1	OM+MA	SDK+MA	– –
211		SLUŽEBNÍ MÍSTNOST	27,89	3,05	PVC1	OM+MA	SDK+MA	– –
237		MULTIMEDIÁLNÍ MÍSTNOST	31,58	3,05	PVC1	OM+MA	SDK+MA	– –
239		SVAČINÁRNA	32,96	3,05	PVC1	OM+MA+KO	SDK+MA	– –
262		ŠATNA MUŽI	75,91	3,05	KD1	OM+MA+SO	SDK+MA	– –
266		KULTURNÍ MÍSTNOST	117,65	3,05	PVC1+KB1	OM+MA, OM+KO	SDK+MA	– –
268		CHODBA	11,40	3,05	KD1	OM+MA+SO	SDK+MA	– –
270	NOVÉ MÍST.	ODPOČÍVÁRNA	51,24	3,05	PVC1	OM+MA+KO	SDK+MA	– –
271		MÍSTNOST PC	35,99	3,05	PVC1	OM+MA	SDK+MA	– –
272		KANCELÁŘ	11,10	3,05	PVC1	OM+MA	SDK+MA	– –
273		MÍSTNOST ZÁLOŽNÍHO ZDROJE	2,24	2,40	PVC1	OM+MA	SDK+MA	– –

VYSVĚTLIVKY:
OM - DVOUVRSTVÁ ŠTUKOVÁ OMÍTKA
MA - MALBA (bílá)
KO - KERAMICKÝ OBKLAD
KB1 - NOVÝ KOBEREC
KD1 - NOVÁ KERAMICKÁ DLAŽBA
SDK - OCELOVÁ KONSTRUKCE OPLÁŠTĚNÁ SÁDROKARTONEM
PVC1 - NOVÉ MĚKČENÉ PVC + PVC LIŠTA
SO - KERAMICKÝ SOKL

LEGENDA MATERIÁLU

STÁVAJÍCÍ ZDĚNÉ KONSTRUKCE
VNITŘNÍ ZDĚNÉ PŘÍČKY
STÁVAJÍCÍ SÁDROKARTONOVÉ KONSTRUKCE GKB tl. 12.5mm S VNITŘNÍ MINERÁLNÍ VLNOU tl. 60mm
NOVÁ SÁDROKARTONOVÁ PŘÍČKA tl.125mm, NA OCELOVÉ KONSTRUKCI tl. 100mm, OPLÁŠTĚNÁ Z KAŽDÉ STRANY 1xGKB tl. 12.5mm S MINERÁLNÍ IZOLACÍ tl. 50mm O MINIMÁLNÍ OBJEMOVÉ HMOTNOSTI 15kg/m3.
OB STÁVAJÍCÍ OBKLAD OCELOVÉ KONSTRUKCE SÁDROKARTONEM S PROTIPOŽÁRNÍ ÚPRAVOU GKF tl. 12.5mm
OB NOVÝ OBKLAD OCELOVÉ KONSTRUKCE SLOUPU (PROTIPOŽÁRNÍ R30) 1xGKF tl. 12.5mm

POZNÁMKY:

- Skříňky v řešených šatnách budou rozděleny mezi zaměstnance tak, aby byli rovnoměrně rozmístěni v celé šatně Zaměstnanci jedné směny nesmí být současně v protilehlých skříňkách jedné řady. Viz. tento půdorys, rozvržení směn v půdprysu šatny.
- Nové příčky budou napojeny na stávající konstrukce pomocí kotev dle dodavatele systému.

PZ1 - Sádrokartonová předstěna
PZ2 - Demontáž a montáž nového kuchyňského koutu.
PZ3 - Nová podstropní klimatizační jednotka viz **D.1.4.b. Vzduchotechnika**
PZ4 - Demontáž a zpětná montáž stávajícího kuchyňského koutu s truhlářskou úpravou.
PZ5 - Demontáž ventilátorů a zazdění prostupů.
PZ6 - Protipožární obklad ocelové konstrukce
PZ7 - Kapotování stávajících a nových strukturovaných rozvodů 400x200, protipožární. Včetně protipožárních revizních otvorů 300x300, viz E.1.4.d,e Silnoproudá a slaboproudá elektrotechnika
PZ8 - Nové kapotování stávajících rozvodů VZT
ZP9 - Protipožární vestavba pro záložní zdroj, v místnosti č. 211. Výška vestavby 2,5m. Opatřená dvěma požárními větracími mřížkami viz. výpis jiných výrobků.
PZ10 - Záložní zdroj větrání chráněných únikových cest.
PZ11 - Stávající mechanická přetlaková klapka větrání chráněné únikové cesty.
PZ12 - Stávající klimatizace
PZ13 - Demontáž a zpětná montáž věšákových panelů.
PZ14 - Přemístění stávajících plechových nástěnných skříní a doplnění novými skříněmi.
PZ15 - Přemístění stávajících plechových botníků a doplnění novým botníkem.
O1 - Nová kovová mechanická přetlaková klapka, viz výpis oken.

LEGENDA STRUKTUROVANÁ KABELÁŽ

1/41 Zásuvka se dvěmi zapojenými vývody RJ-45, propojená kabelem UTP kat. 5e s datovým rozváděčem R1 umístěným v m.č.241

LEGENDA KABELOVÝCH TRAS

1 Nové slaboproudé kabely budou kladeny do nového drátěného žlabu M2-G 50/100, kotveného k boční zdi, pod stávající PVC lištový rozvod. Všechny trasy v prostoru CHÚC budou obloženy sádrokartonovými deskami tloušťky 12,5mm s požární odolností EI30DP1. Mezi jednotlivými revizními otvory bude do žlabu připoložena rezervní chránička Spiroflex Ø38mm, včetně protahovacího drátu.
2 Nové slaboproudé kabely budou kladeny do nového drátěného žlabu M2-G 50/100, kotveného k boční zdi. Všechny trasy v prostoru CHÚC budou obloženy sádrokartonovými deskami tloušťky 12,5mm s požární odolností EI30DP1. Mezi jednotlivými revizními otvory bude do žlabu připoložena rezervní chránička Spiroflex Ø38mm, včetně protahovacího drátu.
3 Nové kabely slaboproudu budou vedeny v PVC chráničce zabudované do SDK příčky
4 Nové kabely slaboproudu budou vedeny v PVC chráničce zasekané pod omítku
5 Nové slaboproudé kabely budou kladeny do nového drátěného žlabu M2-G 50/100, kotveného k boční zdi
6 Nové slaboproudé kabely budou kladeny do stávající PVC lišty, kotvené k boční zdi
7 Demontáž stávající PVC lišty včetně kabelů strukturované kabeláže

Revizní dvířka s pož. odolností min. EI15DP1, rozměr cca 400x400mm

±0,000 = 210,720 m.n.m. b.p.v.

Změna	Popis změny	Datum	Vypracoval	Schválil	HIP

TENTO MATERIÁL JE DUŠEVNÍM VLASTNICTVÍM PROJEKT 2010, S.R.O., RUSKÁ 43, OSTRAVA-VÍTKOVICE, IČO 48391531, A PODLÉHÁ OBCHODNÍMU TAJEMSTVÍ. VLASTNÍK SI VYHRAZUJE S TÍMTO TAJEMSTVÍM NAKLÁDAT A JEHO VYUŽITÍ PODLÉHÁ PÍSEMNÉMU SVOLENÍ A STANOVENÍ PODMÍNEK TAKOVÉHO UŽITÍ.

Vypracoval:	Ing. Jaroslav Holáň	Č. zakázky:	48 048
Schválil:	Zdeněk Rumpala	Stupeň:	DSP+DPS
HIP:	Ing. Tomáš Kuzník	F A4:	10
Datum:	08/2018	Kótováno v:	mm

Měřítko: 1:75

PROJEKT 2010
Ruská 43, 70300 Ostrava
Tel.: 596 693 720
E-mail: projekt2010@projekt2010.cz
www.projekt2010.cz

ISO 9001 ISO 14001 OHSAS 18001

Objednatel: Dopravní podnik Ostrava a.s.
Stavba: Změna dispozice vozovna Mor. Ostrava
Objekt: SO651 – Změna dispozice sociální nástavby vozovny tramvají
Část: D.1.4d – Silnoproudá elektrotechnika D.1.4.e – Slaboproudá elektrotechnika

Název: Půdorys 2NP (±7,800) Doplnění strukturované kabeláže

Seznam příloh: PRO-10395-E.1.4d,e
Č. výkresu: PRO-10 395-E.1.4d,e-07
Rev.: