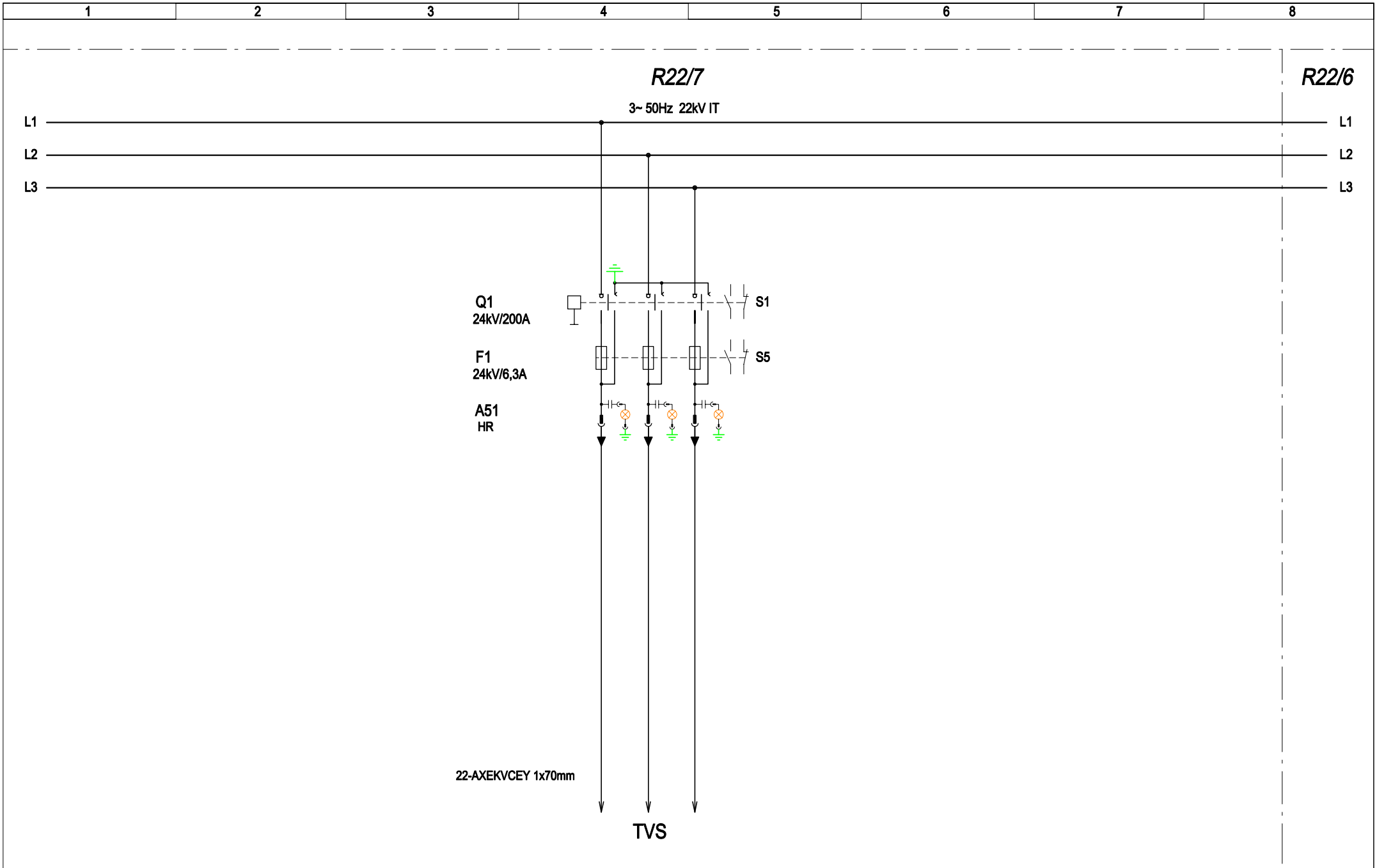

Stupeň:	Vypracoval:	URBÁŠEK	Složka:	D	Objednatel:	Stavba: MR Pošta	
DPS	Kreslil:	URBÁŠEK	List:	01	DP Ostrava, a.s.	Část: Rekonstrukce VN rozvodny trakční měnírny Pošta	OHL ŽS
Meřítko:	Odp. projektant:	DURĎÁK	Výkres:	11			
	Datum zprac.:	03/2016	Č. zak.: 010285		Formát: A4	Obsah: Obvodové schema pole vývodu na TVS	

XQ1

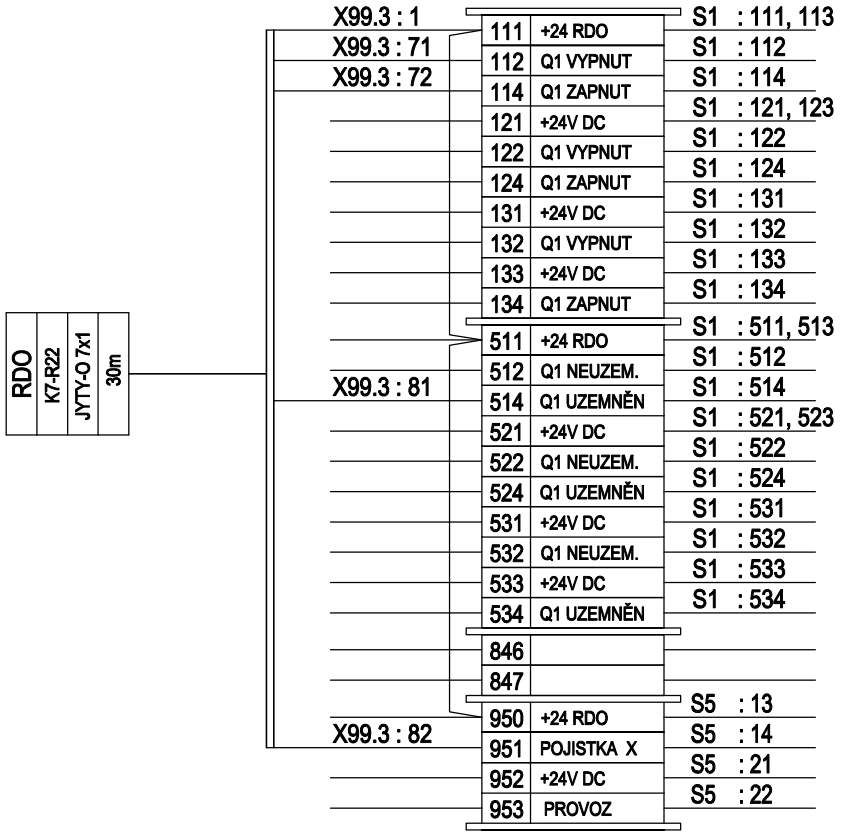

Stupeň:	Vypracoval:	URBÁŠEK	Složka:	D	Objednatel:	Stavba: MR Pošta	
DPS	Kreslil:	URBÁŠEK	List:	02	DP Ostrava, a.s.	Část: Rekonstrukce VN rozvodny trakční měnírny Pošta	OHL ŽS
Meřítko:	Odp. projektant:	DURĎÁK	Výkres:	11			
	Datum zprac.:	03/2016	Č. zak.: 010285		Formát: A4	Obsah: Svorkovnice XQ1	