T-TECH-1-E-18-1

Víceúčelové vozidlo

T3R - EV ev.č.8209

Obsah základní řada

aktuální k 17/07/2019

Č.listu	Název	Index
0	Úvodní list	
1	Trakční a napájecí obvody 600V	
2	Vnitřní zapojení trakčního kontejneru	
3	Obvody 600V - topení,kalorifer,statický měnič	
4	Obvody 3x230V - ventilace měničů,zásuvky 230V	
5	Obvody - baterie,jištění obvodů 24V	
6	Obvody - relé linkových stykačů	
7	Obvody - napájení regulátorů pohonu	
8	Obvody - relé bezpečnosti,obvody řízení	
9	Obvody - ovládání kolejnicových a kotoučových brzd	
10	Obvody - maximální relé,linkové stykače	
11	Obvody - zadání stupnů,směru,blokování jízdy	
12	Obvody - napájení vleku,rozlišení přední-zadní vůz	
13	Obvody - mycího stroje,režim stand-by,stykače STM	
14	Obvody - zvonce,brzdových světel	
15	Obvody - kolejnicových a kotoučových brzd	
16	Obvody - odloučeného stanoviště (zadní pojezd)	
17	Obvody - diagnostiky	
18	Obvody - diagnostiky	
19	Obvody - NODE	
20	Obvody - diagnostiky - interface	
21	Obvody - poruchové signalizace	
22	Obvody - signalizace poruch	
23	Obvody - signalizace poruch,znamení k řidiči	
24	Obvody - kontrolky na panelech řidiče	
25	Obvody - kontrolky na panelech řidiče	
26	Obvody - ovládání topení a kaloriferu	
27	Obvody - topení vozu,klimatizační jednotka	
28	Obvody - ovládání vnějšího osvětlení a směrovek	
29	Obvody - osvětlení vozu	
30	Obvody - osvětlení vozu	
31	Obvody - ostřikovač,stěrače,cyklovač,topení zrcátka	
32	Obvody - sypače písku,signalizace plošiny	
33	Obvody - signalizace kotoučových brzd,ovládání dveří	
34	Obvody - ovládání prvních dveří	
35	Obvody - dveří 1.	
36	Obvody - dveří 2.	
37	Obvody - dveří 3.	

Č.listu	Název	Index
38	Obvody - dveřní signalizace	
39	Tachograf	
40	Obvod - ovládání pantografu	
41	Otáčková čidla podvozku A.	
42	Otáčková čidla podvozku B.	
43	Konektory měniče pohonu A.	
44	Konektory měniče pohonu B.	
45	Informační systém	
46	Informační systém	
47	Informační systém (sběrnice IBIS)	
48	Měření spotřeby trakční energie	
49	Zapojení poruchového panelu instruktora	
50	Zapojení poruchového panelu instruktora	
51	Zapojení poruchového panelu instruktora	
52	Spínací programy - řadič instruktora,přepínač režimů	
53	Spínací program - řadič	
54	Spínací programy - vypínače motorových skupin	
55	Zapojení - odpojovače trolej - zem	
56	Zapojení - linkového stykače 1.	
57	Zapojení - linkového stykače 2.	
58	Spínací programy	
59	Spínací programy	
60	Stykače	
61	Stykače	
62	Relé	
63	Relé	
64	Relé	
65	Relé	
66	Relé	
67	Relé	
68	Zásuvka mnohočlenného řízení - přední	
69	Zásuvka mnohočlenného řízení - zadní	
70	Zapojení konektorů řadičů	
71	Vnitřní zapojení klimatizační jednotky řidiče	
72	Sestava - panelu řidiče	
73	Sestava - pomocného panelu a zadního stanoviště	
74	Sestava - panelu instruktora a panelu zásuvek	
75	Označení prostorů s elektrovýzbrojí vozu	

DUŠEVNÍ MAJETEK Dopravního podniku Ostrava a.s. ZNEUŽITÍ JE TRESTNÉ !
CHRÁNĚNO PODLE ISO 16016

Tato verze výkresové dokumentace slouží pouze pro podání cenové nabídky. Pro realizaci bude poskytnuta aktualizovaná verze.

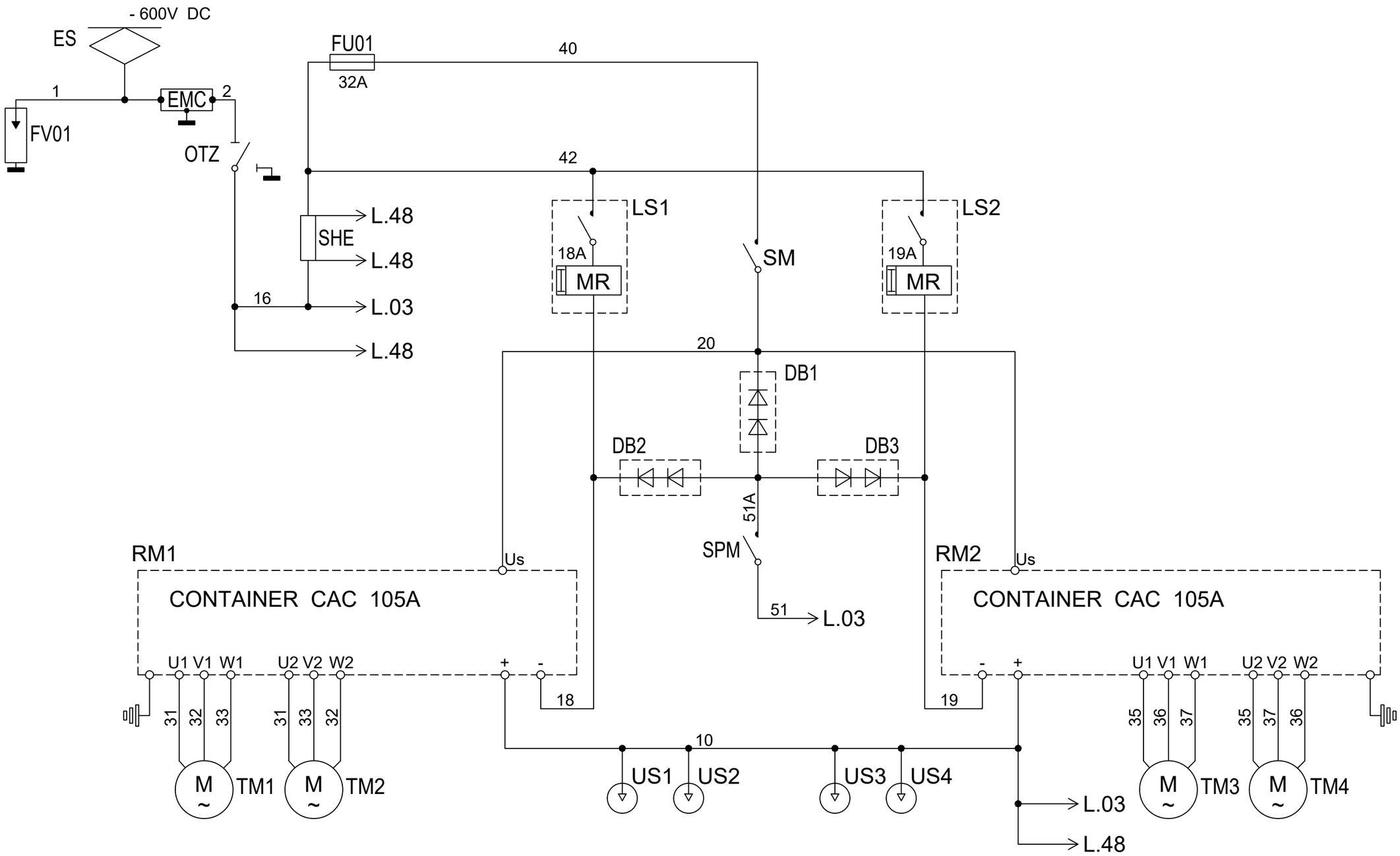

TRAKČNÍ OBVODY A NAPÁJECÍ OBVODY 600V

Navrhl	M. Wagner	Datum 22.11.2018	Změna		Datum	Podpis	DOPRAVNÍ PODNIK OSTRAVA	Typ T3R - EV ev.č. 8209	CHRÁNĚNO PODLE ISO 16016	Listů 75
Kreslil	M. Wagner							Název Trakční a napájecí obvody 600V	Číslo výkresu T-TECH-1-E-18-1	List 1
Přezkoušel	Bc. M. Juřica									
Schválil	Ing. O. Majko									

Tato verze výkresové dokumentace slouží pouze pro podání cenové nabídky. Pro realizaci bude poskytnuta aktualizovaná verze.

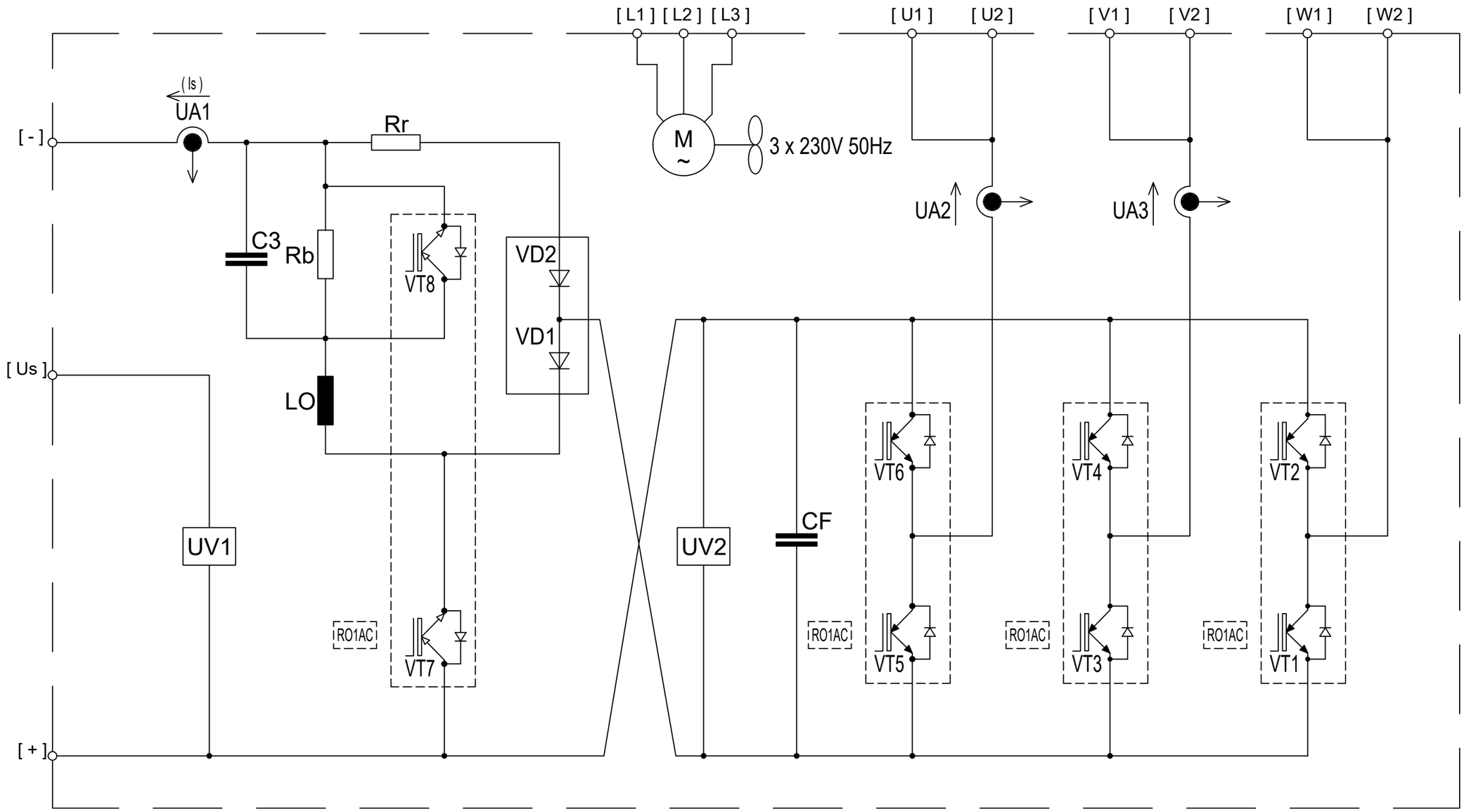

VNITŘNÍ ZAPOJENÍ TRAKČNÍHO KONTEJNERU

Navrhl	M. Wagner	Datum 22.11.2018	Změna		Datum	Podpis	DOPRAVNÍ PODNIK OSTRAVA	Typ T3R - EV ev.č. 8209	CHRÁNĚNO PODLE ISO 16016	Listů 75
Kreslil	M. Wagner							Název Vnitřní zapojení trakčního kontejneru	Číslo výkresu T-TECH-1-E-18-1	
Přezkoušel	Bc. M. Juřica									List 2
Schválil	Ing. O. Majko									

Tato verze výkresové dokumentace slouží pouze pro podání cenové nabídky. Pro realizaci bude poskytnuta aktualizovaná verze.

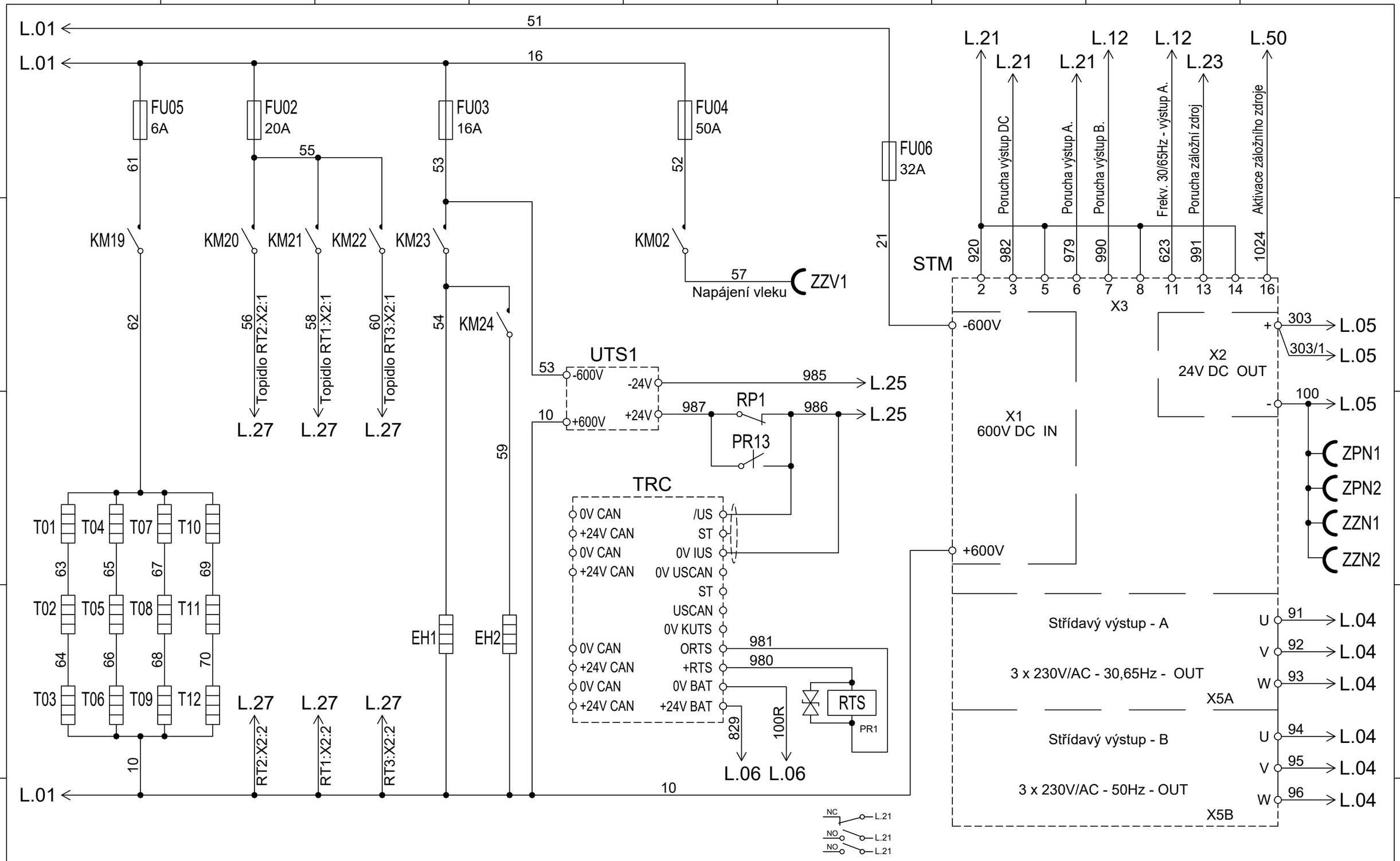

TOPENÍ VOZU	KALORIFER	INDIKACE TROLEJOVÉHO NAPĚTÍ	STATICKÝ MĚNIČ

Navrhl	M. Wagner	Datum 22.11.2018	Změna		Datum	Podpis	DOPRAVNÍ PODNIK OSTRAVA	Typ T3R - EV ev.č. 8209	CHRÁNĚNO PODLE ISO 16016	Listů 75
Kreslil	M. Wagner							Název Obvody 600V - topení,kalorifer,statický měnič	Číslo výkresu T-TECH-1-E-18-1	
Přezkoušel	Bc. M. Juřica									List 3
Schválil	Ing. O. Majko									

Tato verze výkresové dokumentace slouží pouze pro podání cenové nabídky. Pro realizaci bude poskytnuta aktualizovaná verze.

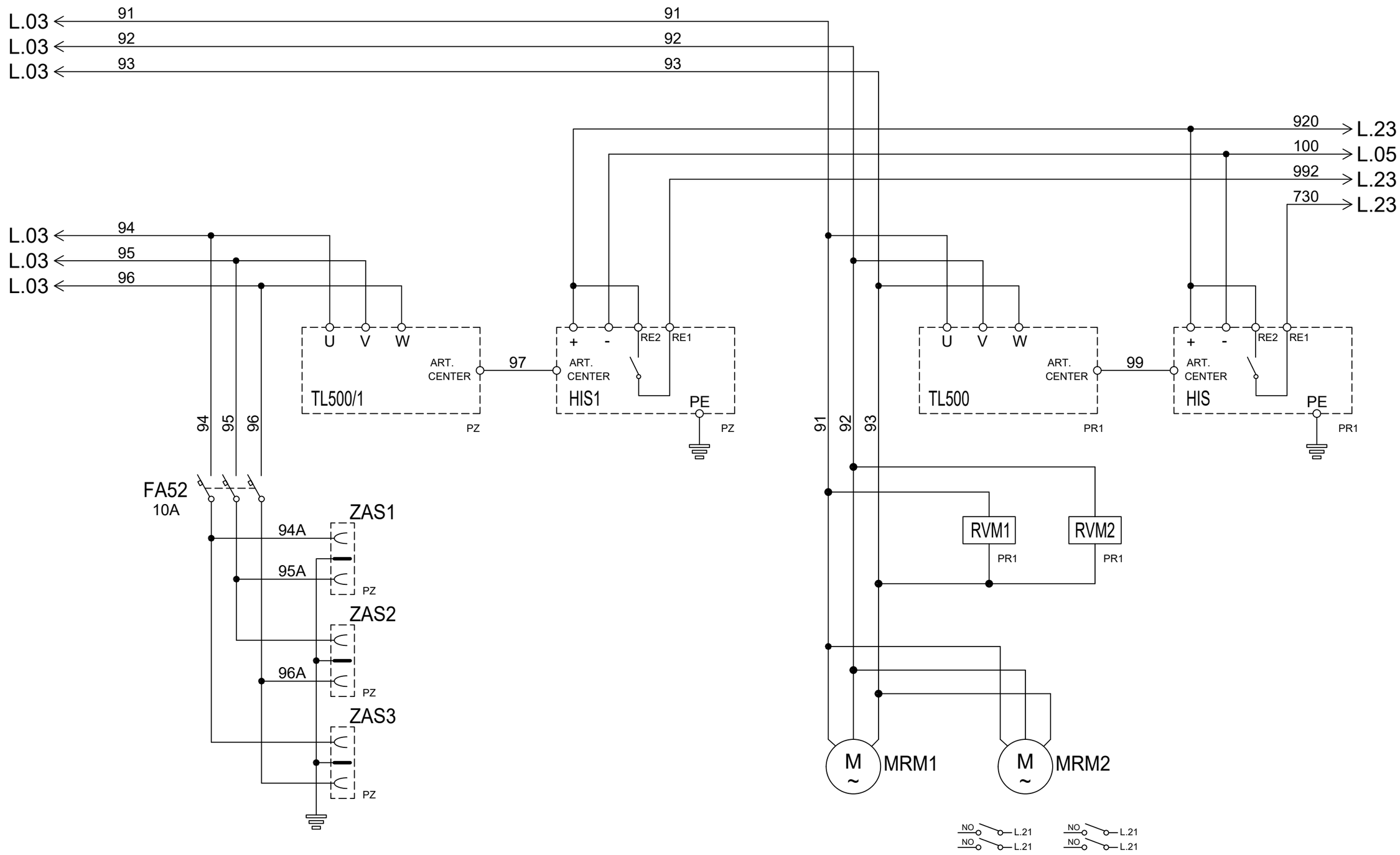

NAPÁJENÍ ZÁSUVEK 230V , HLÍDAČ IZOLAČNÍHO STAVU

VENTILACE MĚNIČŮ POHONU , HLÍDAČ IZOLAČNÍHO STAVU VENTILACE

Navrhl	M. Wagner	Datum 22.11.2018	Změna		Datum	Podpis	DOPRAVNÍ PODNIK OSTRAVA	Typ T3R - EV ev.č. 8209	CHRÁNĚNO PODLE ISO 16016	Listů 75
Kreslil	M. Wagner							Název Obvody 3x230V - ventilace měničů , zásuvky 230V	Číslo výkresu T-TECH-1-E-18-1	
Přezkoušel	Bc. M. Juřica									List 4
Schválil	Ing. O. Majko									

Tato verze výkresové dokumentace slouží pouze pro podání cenové nabídky. Pro realizaci bude poskytnuta aktualizovaná verze.

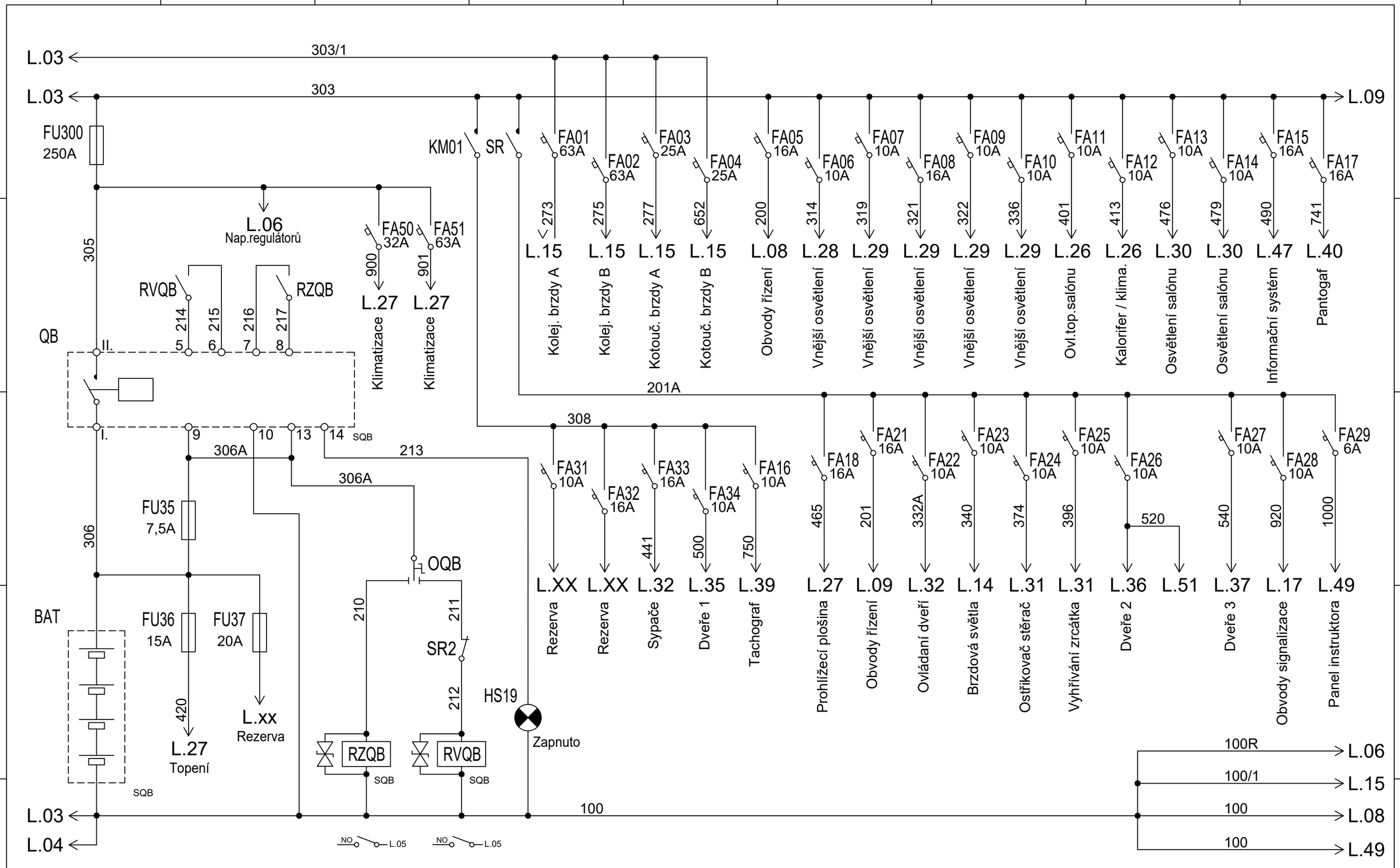

BATERIE	ODPOJOVAČ BATERIE	JIŠTĚNÍ OBVODŮ 24V

Navrhl	M. Wagner	Datum 22.11.2018	Změna		Datum	Podpis	DPO DOPRAVNÍ PODNIK OSTRAVA	Typ T3R - EV ev.č. 8209	CHRÁNĚNO PODLE ISO 16016	Listů 75
Kreslil	M. Wagner							Název Obvody - baterie,jištění obvodů 24V	Číslo výkresu T-TECH-1-E-18-1	
Přezkoušel	Bc. M. Juřica									List 5
Schválil	Ing. O. Majko									

Tato verze výkresové dokumentace slouží pouze pro podání cenové nabídky. Pro realizaci bude poskytnuta aktualizovaná verze.

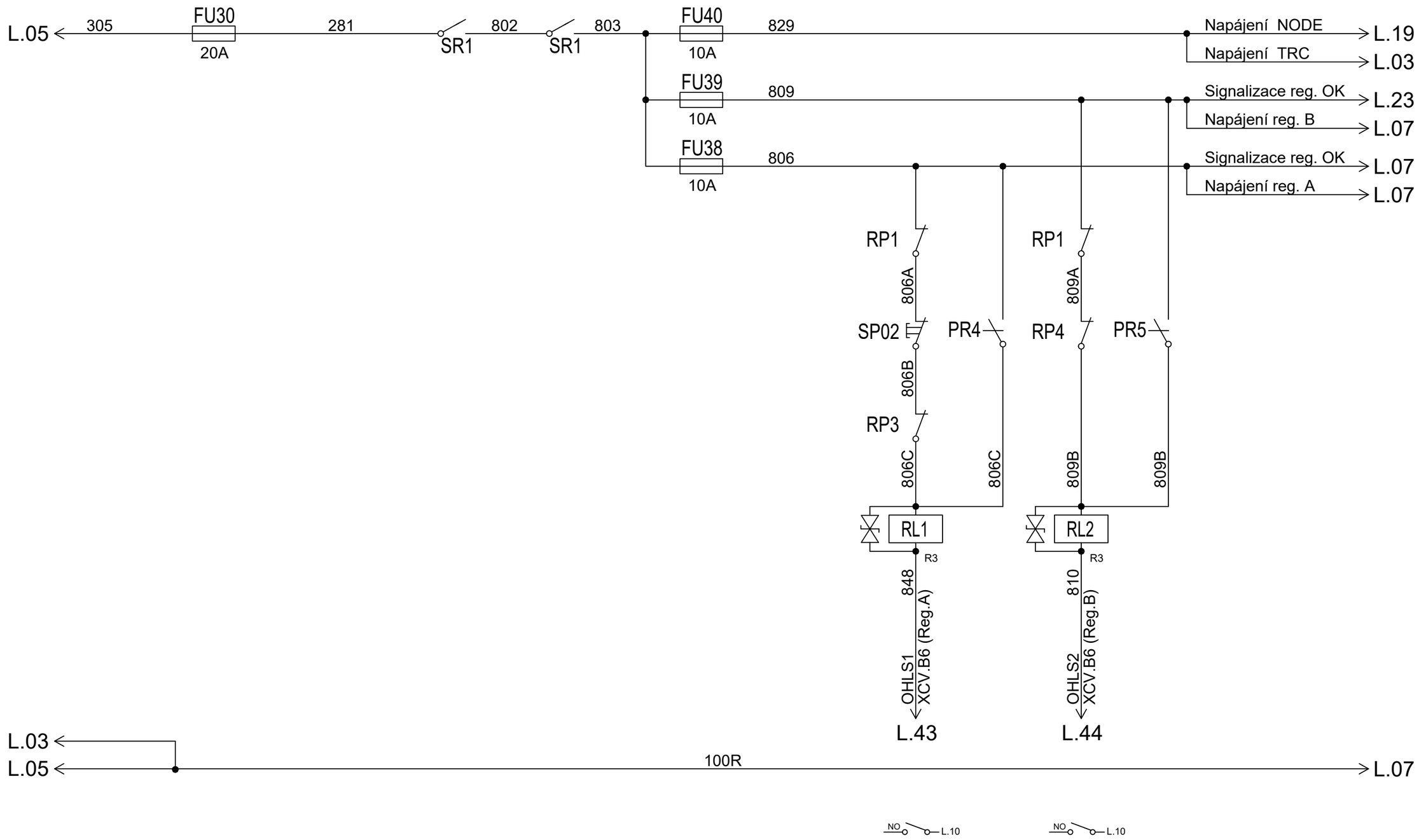

NAPÁJENÍ REGULÁTORŮ - RELÉ LINKOVÝCH STYKAČŮ

Navrhl	M. Wagner	Datum 22.11.2018	Změna		Datum	Podpis	DOPRAVNÍ PODNIK OSTRAVA	Typ T3R - EV ev.č. 8209	CHRÁNĚNO PODLE ISO 16016	Listů 75
Kreslil	M. Wagner							Název Obvody - relé linkových stykačů	Číslo výkresu T-TECH-1-E-18-1	List 6
Přezkoušel	Bc. M. Juřica									
Schválil	Ing. O. Majko									

Tato verze výkresové dokumentace slouží pouze pro podání cenové nabídky. Pro realizaci bude poskytnuta aktualizovaná verze.

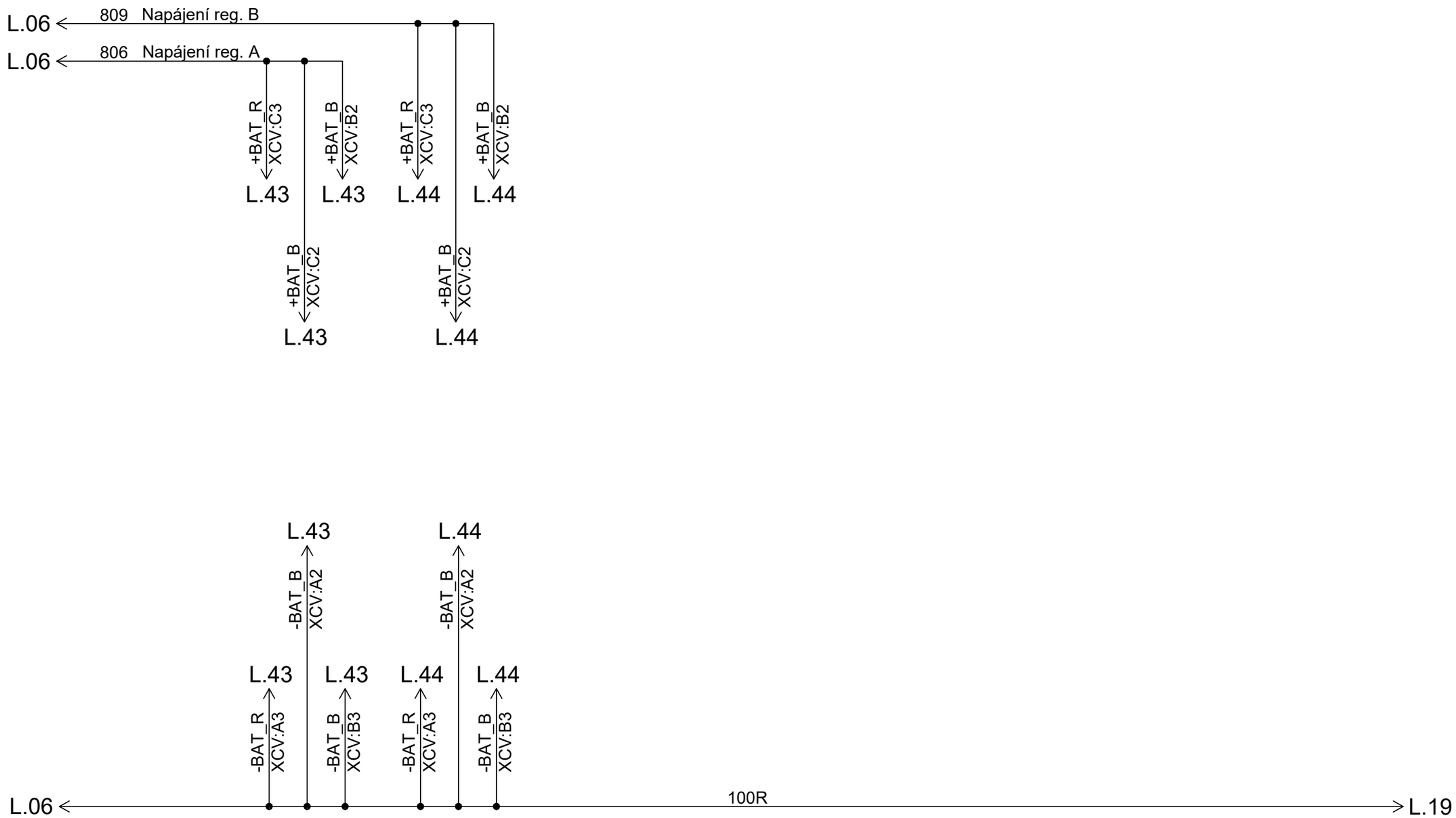

NAPÁJENÍ REGULÁTORŮ

Navrhl	M. Wagner	Datum 22.11.2018	Změna		Datum	Podpis	DOPRAVNÍ PODNIK OSTRAVA	Typ T3R - EV ev.č. 8209	CHRÁNĚNO PODLE ISO 16016	Listů 75
Kreslil	M. Wagner							Název Obvody - napájení regulátorů pohonu	Číslo výkresu T-TECH-1-E-18-1	
Přezkoušel	Bc. M. Juřica									List 7
Schválil	Ing. O. Majko									

Tato verze výkresové dokumentace slouží pouze pro podání cenové nabídky. Pro realizaci bude poskytnuta aktualizovaná verze.

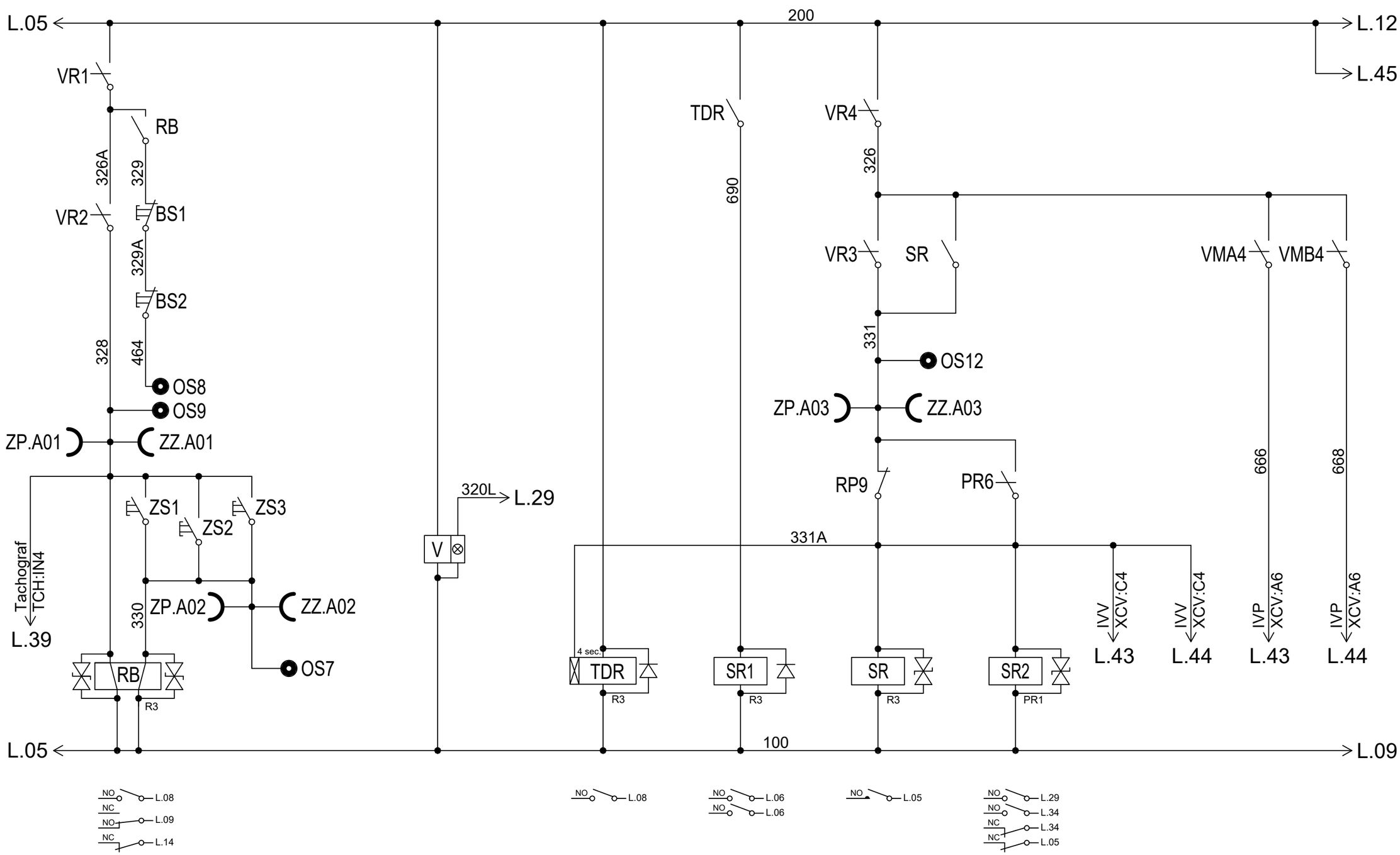

OBVOD RELÉ BEZPEČNOSTI	VOLTMETR	STYKAČE ŘÍZENÍ

Navrhl	M. Wagner	Datum 22.11.2018	Změna		Datum	Podpis	DOPRAVNÍ PODNIK OSTRAVA	Typ T3R - EV ev.č. 8209	CHRÁNĚNO PODLE ISO 16016	Listů 75
Kreslil	M. Wagner							Název Obvody - relé bezpečnosti,obvody řízení	Číslo výkresu T-TECH-1-E-18-1	List 8
Přezkoušel	Bc. M. Juřica									
Schválil	Ing. O. Majko									

Tato verze výkresové dokumentace slouží pouze pro podání cenové nabídky. Pro realizaci bude poskytnuta aktualizovaná verze.

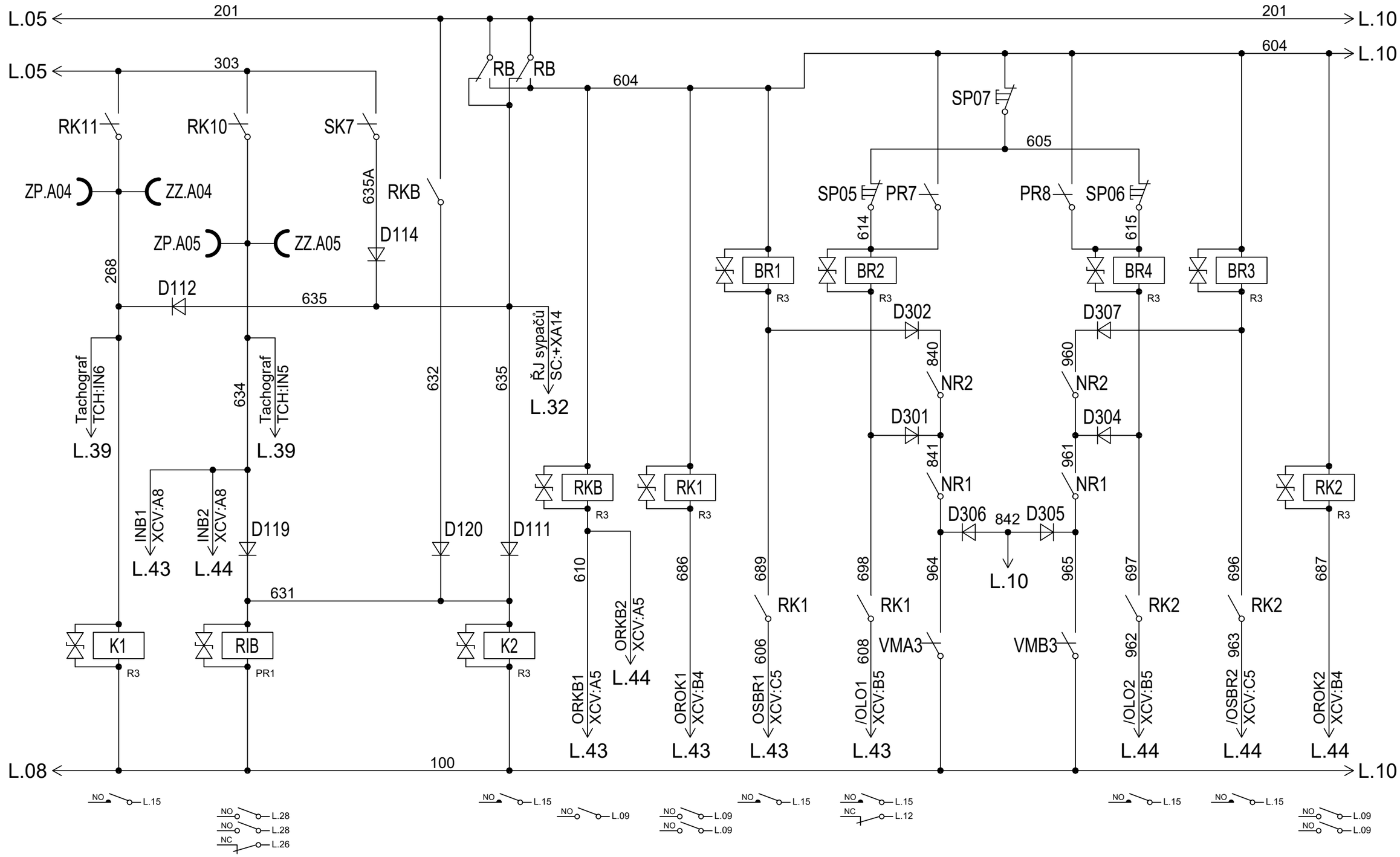

OVLÁDÁNÍ KOLEJNICOVÝCH BRZD							OVLÁDÁNÍ KOTOUČOVÝCH BRZD		
Navrhl	M. Wagner	Datum 22.11.2018	Změna		Datum	Podpis	DPO DOPRAVNÍ PODNIK OSTRAVA	Typ T3R - EV ev.č. 8209	CHRÁNĚNO PODLE ISO 16016	Listů 75
Kreslil	M. Wagner							Název Obvody - ovládání kolejnicových a kotoučových brzd	Číslo výkresu T-TECH-1-E-18-1	
Přezkoušel	Bc. M. Juřica									List 9
Schválil	Ing. O. Majko									

Tato verze výkresové dokumentace slouží pouze pro podání cenové nabídky. Pro realizaci bude poskytnuta aktualizovaná verze.

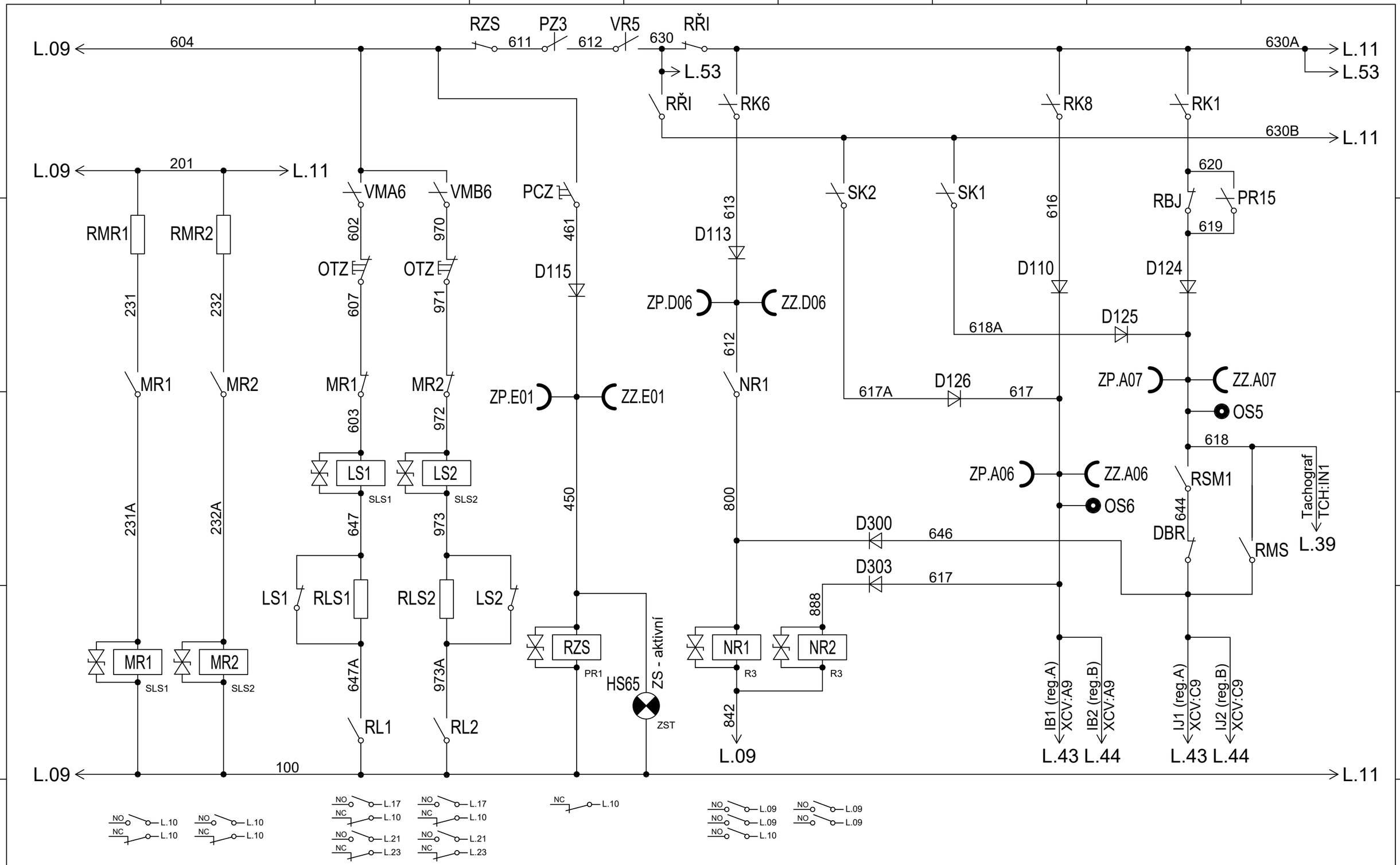

MAXIMÁLNÍ RELÉ	LINKOVÉ STYKAČE	RELÉ ZAD. STANOVIŠTĚ	RELÉ POHONU	ZADÁNÍ BRZDY	ZADÁNÍ JÍZDY

Navrhl	M. Wagner	Datum 22.11.2018	Změna		Datum	Podpis	DPO DOPRAVNÍ PODNIK OSTRAVA	Typ T3R - EV ev.č. 8209	CHRÁNĚNO PODLE ISO 16016	Listů 75
Kreslil	M. Wagner							Název Obvody - maximální relé,linkové stykače	Číslo výkresu T-TECH-1-E-18-1	
Přezkoušel	Bc. M. Juřica									List 10
Schválil	Ing. O. Majko									

Tato verze výkresové dokumentace slouží pouze pro podání cenové nabídky. Pro realizaci bude poskytnuta aktualizovaná verze.

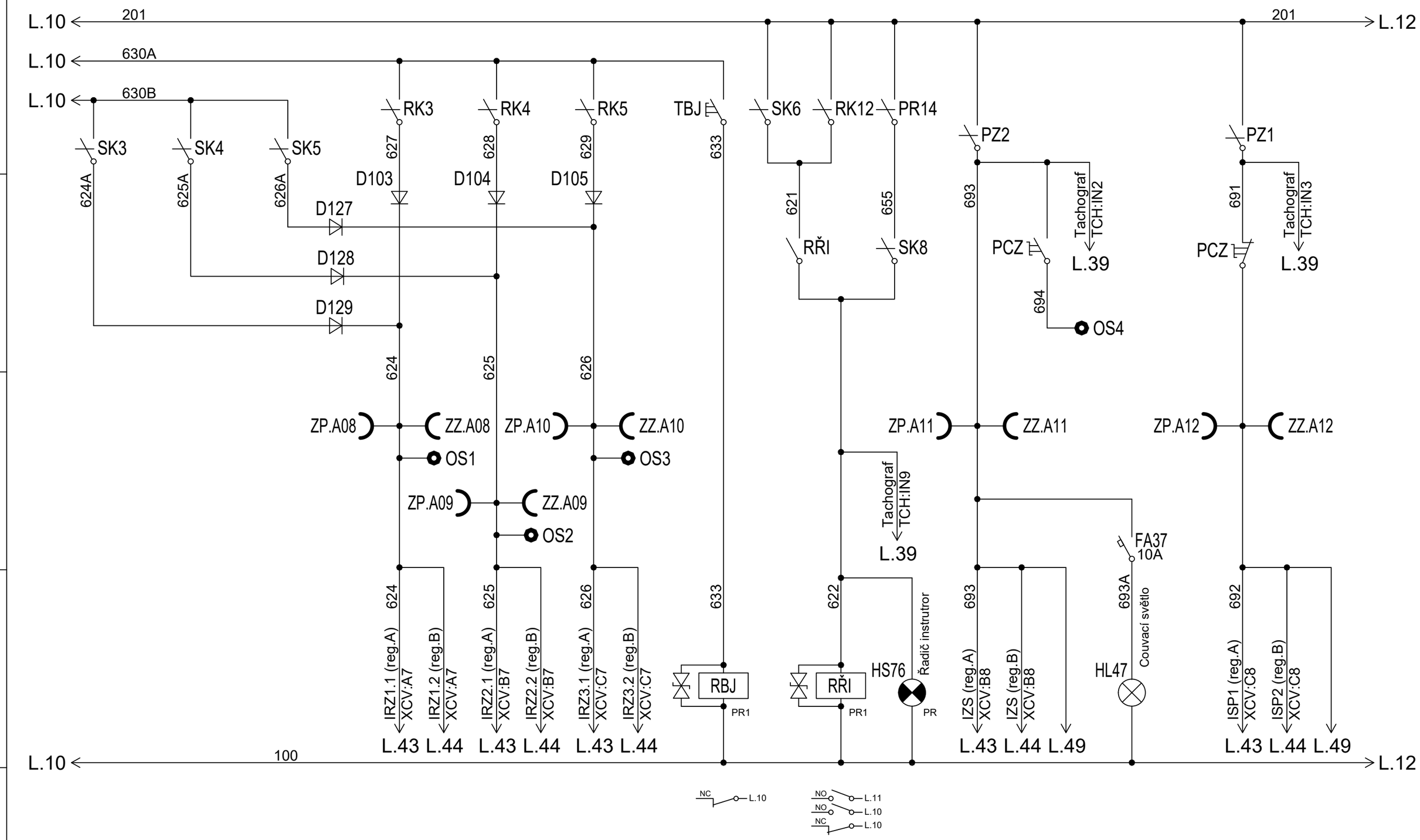

ZADÁNÍ STUPNŮ DO REGULÁTORU	RELÉ BLOKOVÁNÍ JÍZDY	RELÉ OVLÁDÁNÍ ŘADIČE	SMĚR VZAD	SMĚR VPŘED

Navrhl	M. Wagner	Datum 22.11.2018	Změna		Datum	Podpis	DOPRAVNÍ PODNIK OSTRAVA	Typ T3R - EV ev.č. 8209	CHRÁNĚNO PODLE ISO 16016	Listů 75
Kreslil	M. Wagner							Název Obvody - zadání stupnů,směru, blokování jízdy	Číslo výkresu T-TECH-1-E-18-1	
Přezkoušel	Bc. M. Juřica									List 11
Schválil	Ing. O. Majko									

Tato verze výkresové dokumentace slouží pouze pro podání cenové nabídky. Pro realizaci bude poskytnuta aktualizovaná verze.

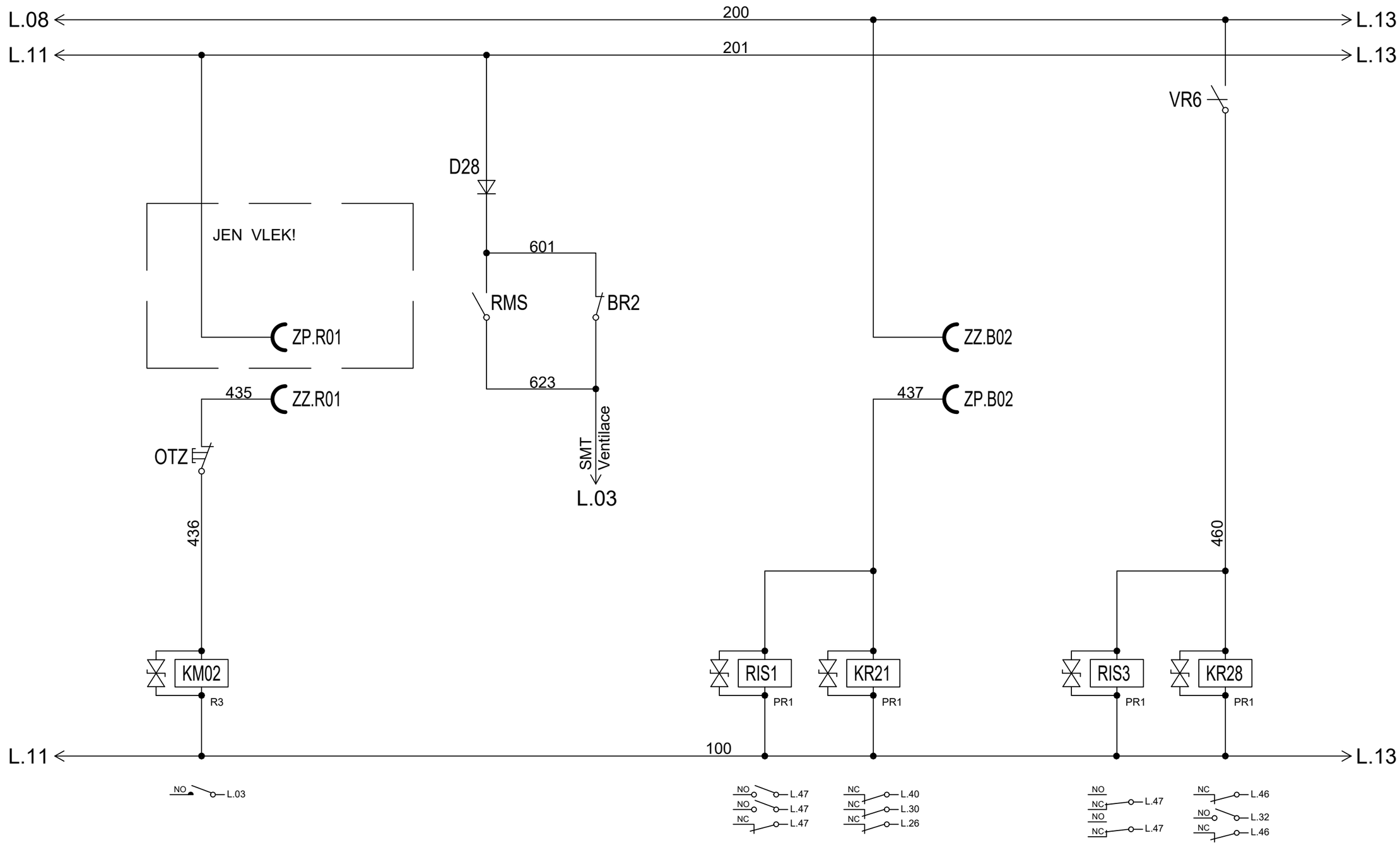

OVLÁDÁNÍ NAPÁJENÍ VLEKU			ZMĚNA OTÁČEK VENTILÁTORŮ			ROZLIŠENÍ PŘEDNÍ ZADNÍ VŮZ			
Navrhl	M. Wagner	Datum 22.11.2018	Změna		Datum	Podpis	DOPRAVNÍ PODNIK OSTRAVA	Typ T3R - EV ev.č. 8209	CHRÁNĚNO PODLE ISO 16016	Listů 75
Kreslil	M. Wagner							Název Obvody - napájení vleku,rozlišení přední-zadní vůz	Číslo výkresu T-TECH-1-E-18-1	
Přezkoušel	Bc. M. Juřica									List 12
Schválil	Ing. O. Majko									

Tato verze výkresové dokumentace slouží pouze pro podání cenové nabídky. Pro realizaci bude poskytnuta aktualizovaná verze.

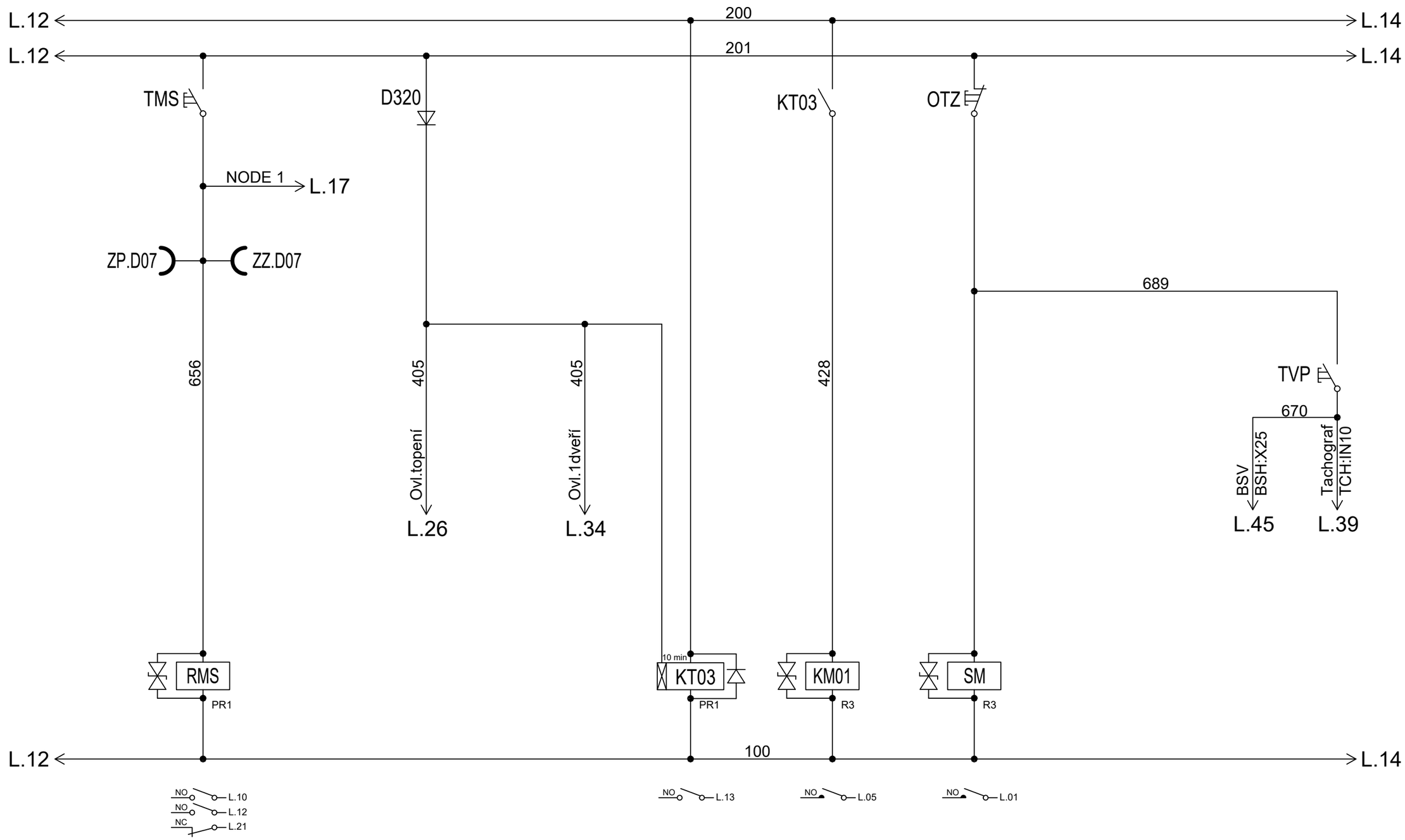

MYCÍ STROJ	REŽIM - STAND BY	STYKAČ STATICKÉHO MĚNIČE	VÝHYBKA

Navrhl	M. Wagner	Datum 22.11.2018	Změna		Datum	Podpis	DOPRAVNÍ PODNIK OSTRAVA	Typ T3R - EV ev.č. 8209	CHRÁNĚNO PODLE ISO 16016	Listů 75
Kreslil	M. Wagner							Název Obvody - mycího stroje,režim stand-by,stykače statického měniče	Číslo výkresu T-TECH-1-E-18-1	List 13
Přezkoušel	Bc. M. Juřica									
Schválil	Ing. O. Majko									

Tato verze výkresové dokumentace slouží pouze pro podání cenové nabídky. Pro realizaci bude poskytnuta aktualizovaná verze.

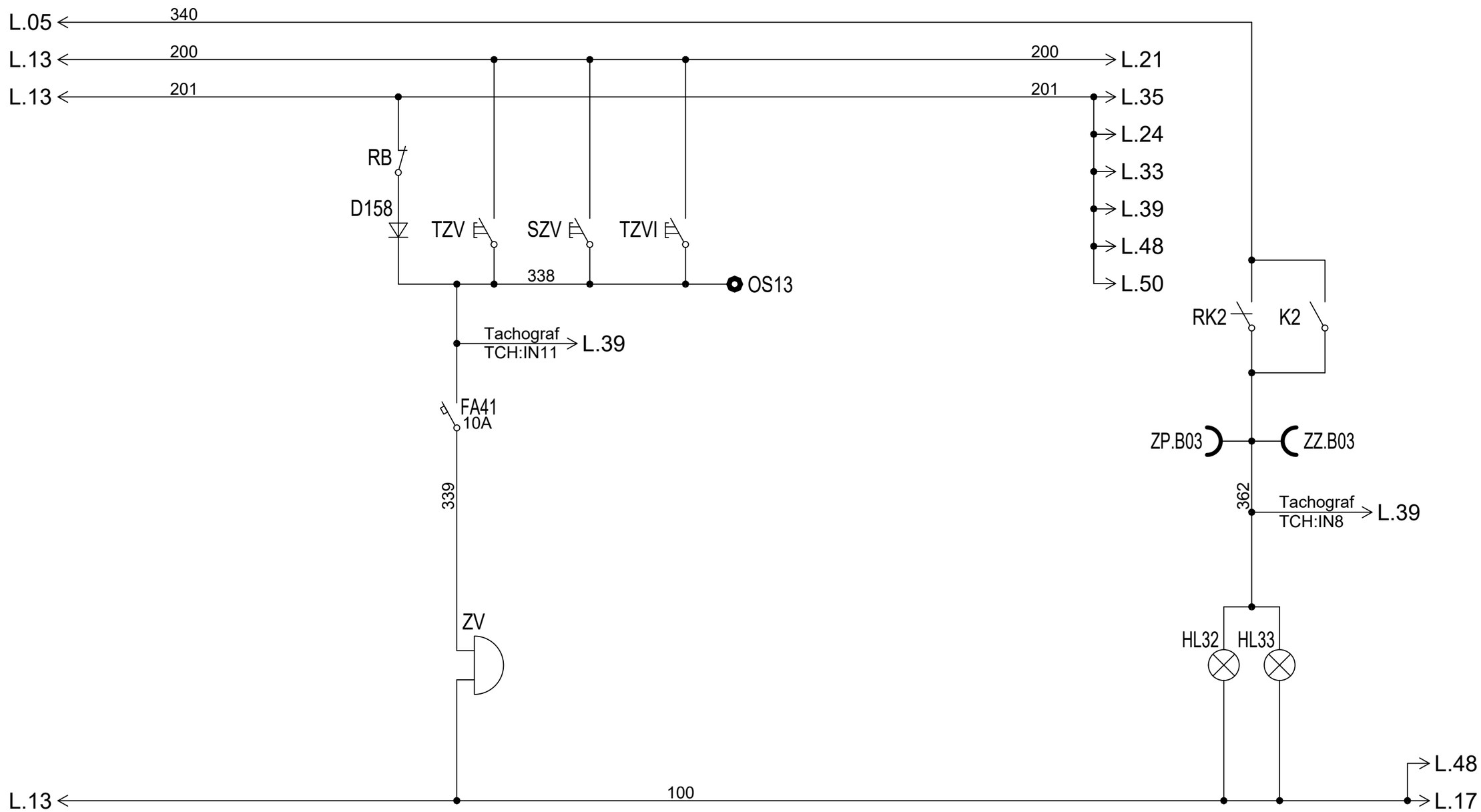

ZVONEC

BRZDOVÁ SVĚTLA

Navrhl	M. Wagner	Datum 22.11.2018	Změna		Datum	Podpis	DOPRAVNÍ PODNIK OSTRAVA	Typ T3R - EV ev.č. 8209	CHRÁNĚNO PODLE ISO 16016
Kreslil	M. Wagner							Název Obvody - zvonce, brzdových světel	Číslo výkresu T-TECH-1-E-18-1
Přezkoušel	Bc. M. Juřica								
Schválil	Ing. O. Majko								

Listů 75

List 14

Tato verze výkresové dokumentace slouží pouze pro podání cenové nabídky. Pro realizaci bude poskytnuta aktualizovaná verze.

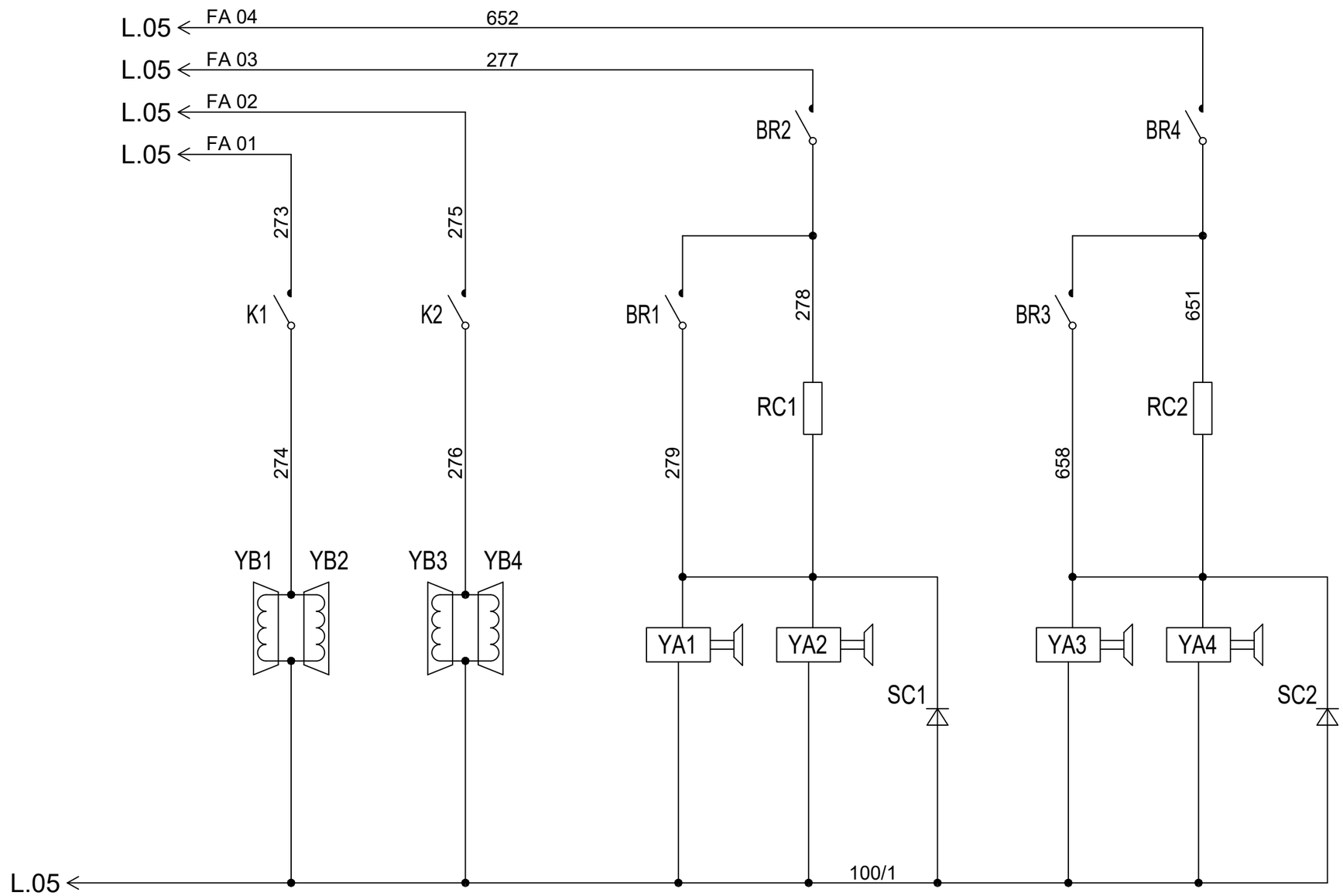

KOLEJNICOVÉ BRZDY	KOTOUČOVÉ BRZDY - A	KOTOUČOVÉ BRZDY - B	

Navrhl	M. Wagner	Datum 22.11.2018	Změna		Datum	Podpis	DOPRAVNÍ PODNIK OSTRAVA	Typ T3R - EV ev.č. 8209	CHRÁNĚNO PODLE ISO 16016	Listů 75
Kreslil	M. Wagner							Název Obvody - kolejnicových a kotoučových brzd	Číslo výkresu T-TECH-1-E-18-1	
Přezkoušel	Bc. M. Juřica									List 15
Schválil	Ing. O. Majko									

Tato verze výkresové dokumentace slouží pouze pro podání cenové nabídky. Pro realizaci bude poskytnuta aktualizovaná verze.

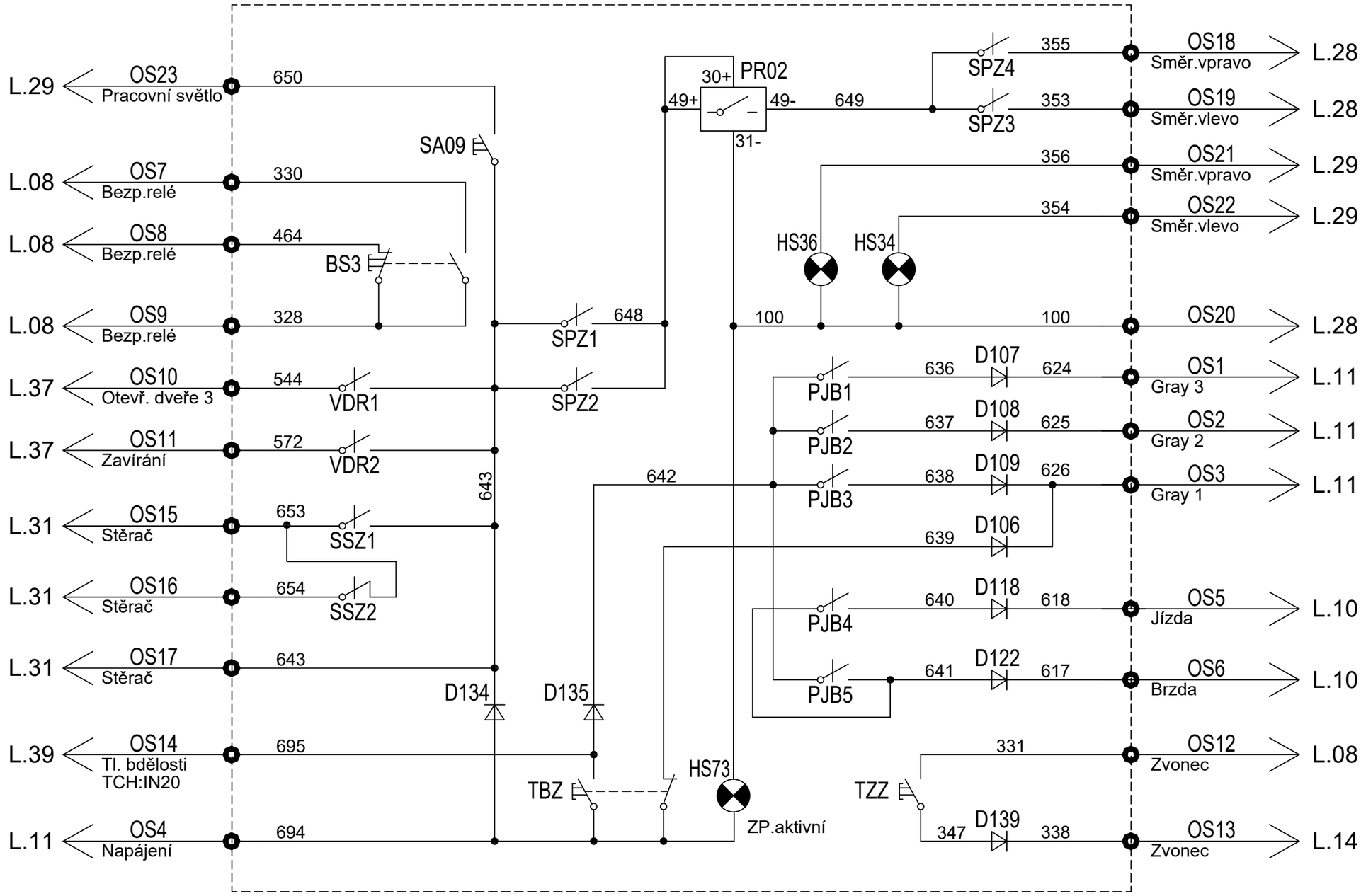

ODLOUČENÉ STANOVIŠTĚ (ZADNÍ POJEZD)

Navrhl	M. Wagner	Datum 22.11.2018	Změna		Datum	Podpis	DOPRAVNÍ PODNIK OSTRAVA	Typ T3R - EV ev.č. 8209	CHRÁNĚNO PODLE ISO 16016	Listů 75
Kreslil	M. Wagner							Název Obvody - odloučeného stanoviště (zadní pojezd)	Číslo výkresu T-TECH-1-E-18-1	
Přezkoušel	Bc. M. Juřica									List 16
Schválil	Ing. O. Majko									

Tato verze výkresové dokumentace slouží pouze pro podání cenové nabídky. Pro realizaci bude poskytnuta aktualizovaná verze.

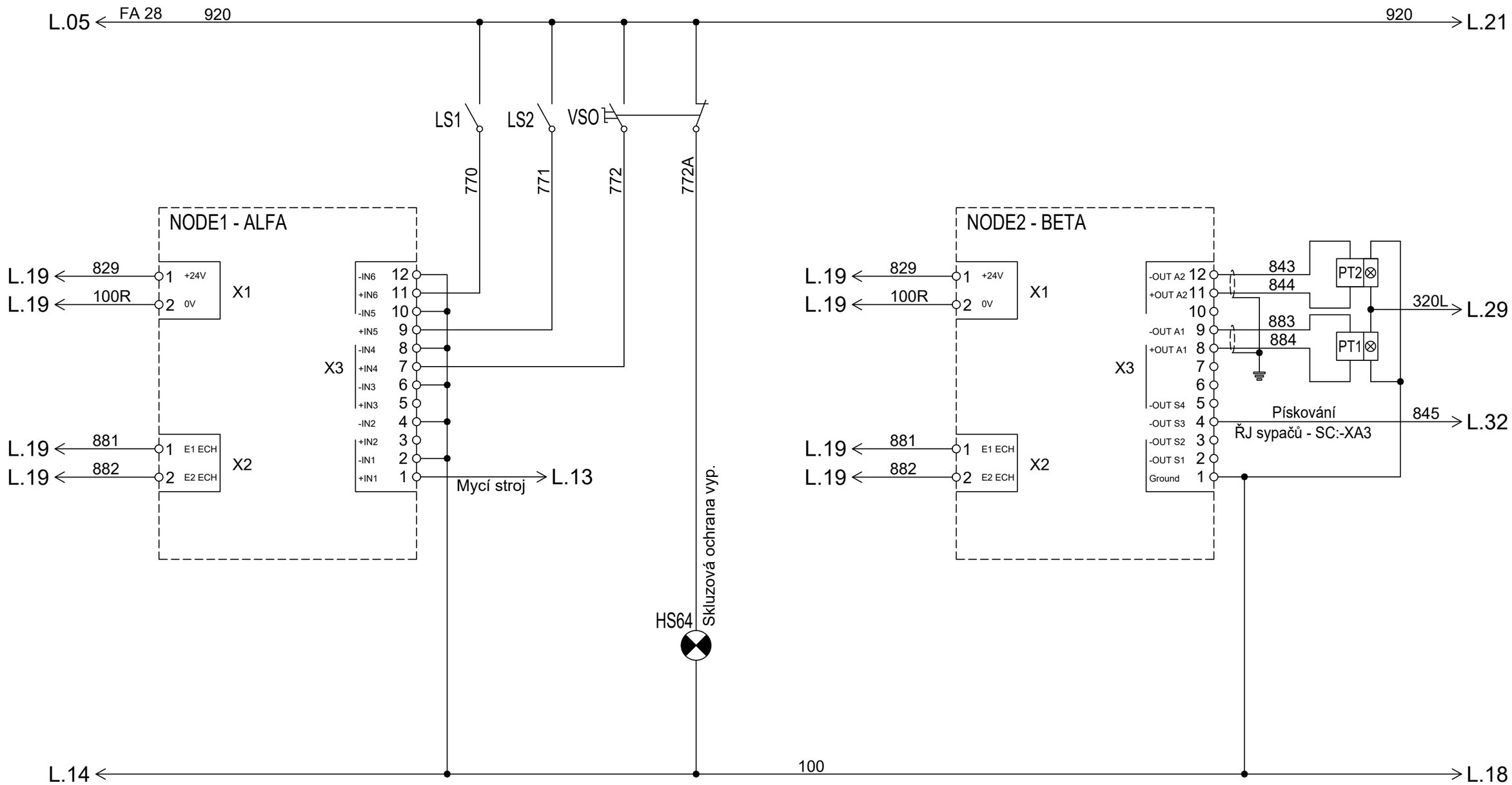

KOMUNIKACE S POHONY

Navrhl	M. Wagner	Datum 22.11.2018	Změna		Datum	Podpis	DOPRAVNÍ PODNIK OSTRAVA	Typ T3R - EV ev.č. 8209	CHRÁNĚNO PODLE ISO 16016	Listů 75
Kreslil	M. Wagner							Název Obvody - diagnostiky	Číslo výkresu T-TECH-1-E-18-1	
Přezkoušel	Bc. M. Juřica									List 17
Schválil	Ing. O. Majko									

Tato verze výkresové dokumentace slouží pouze pro podání cenové nabídky. Pro realizaci bude poskytnuta aktualizovaná verze.

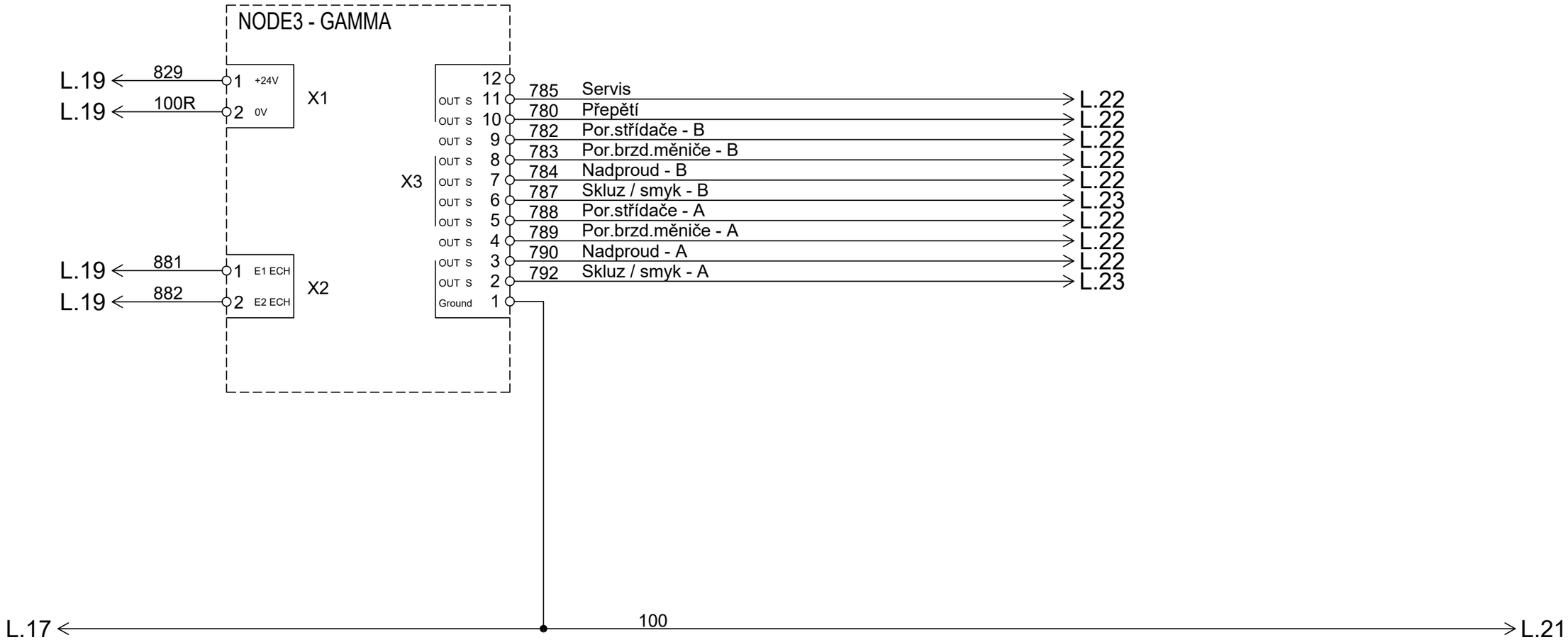

KOMUNIKACE S POHONY - PROVOZNÍ DIAGNOSTIKA

Navrhl	M. Wagner	Datum 22.11.2018	Změna		Datum	Podpis	DOPRAVNÍ PODNIK OSTRAVA	Typ T3R - EV ev.č. 8209	CHRÁNĚNO PODLE ISO 16016	Listů 75
Kreslil	M. Wagner							Název Obvody - diagnostiky	Číslo výkresu T-TECH-1-E-18-1	
Přezkoušel	Bc. M. Juřica									List 18
Schválil	Ing. O. Majko									

Tato verze výkresové dokumentace slouží pouze pro podání cenové nabídky. Pro realizaci bude poskytnuta aktualizovaná verze.

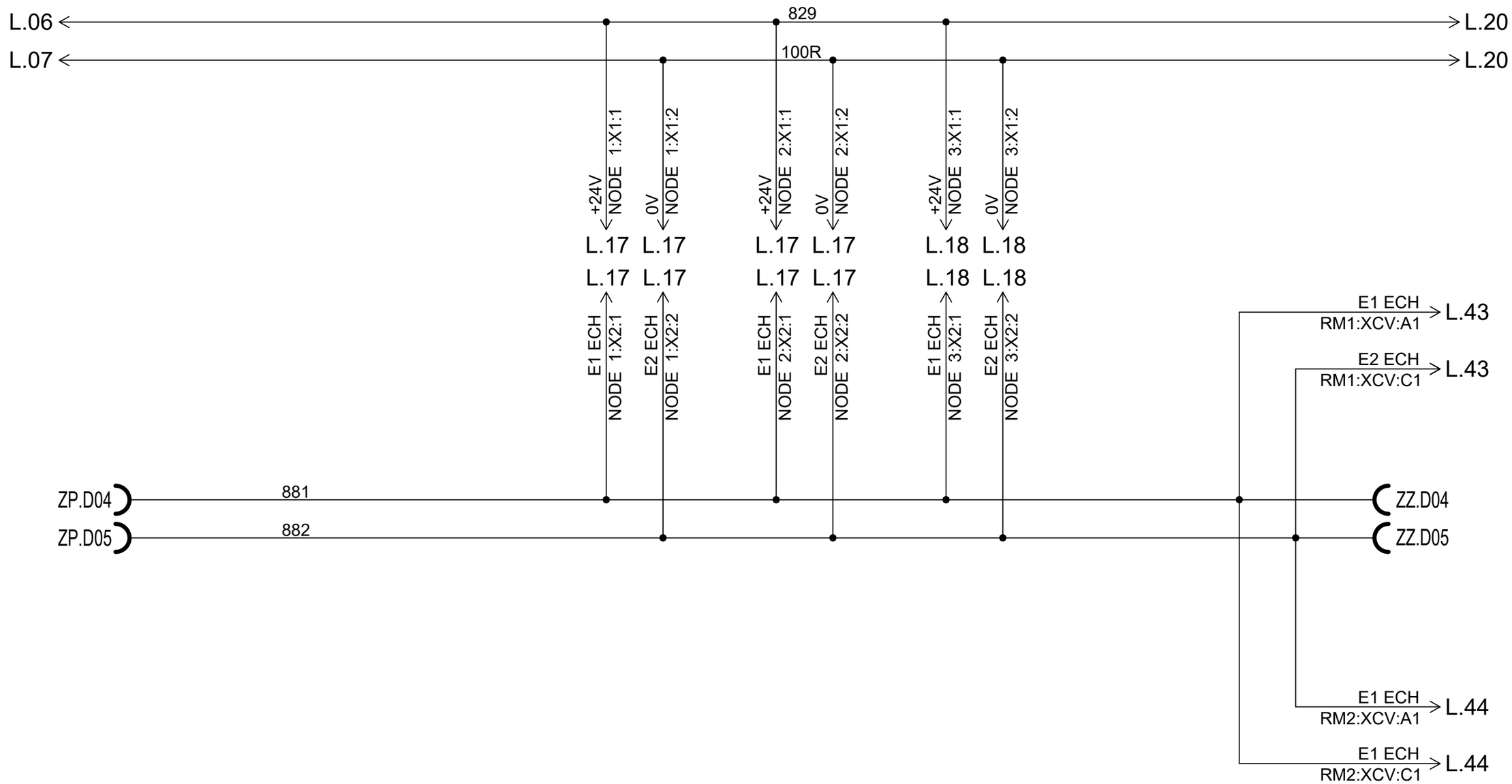

NAPÁJENÍ NODE - PROPOJENÍ SBĚRNICE MEZI VOZY

Navrhl	M. Wagner	Datum 22.11.2018	Změna		Datum	Podpis	DOPRAVNÍ PODNIK OSTRAVA	Typ T3R - EV ev.č. 8209	CHRÁNĚNO PODLE ISO 16016	Listů 75
Kreslil	M. Wagner							Název Obvody - NODE	Číslo výkresu T-TECH-1-E-18-1	
Přezkoušel	Bc. M. Juřica									List 19
Schválil	Ing. O. Majko									

Tato verze výkresové dokumentace slouží pouze pro podání cenové nabídky. Pro realizaci bude poskytnuta aktualizovaná verze.

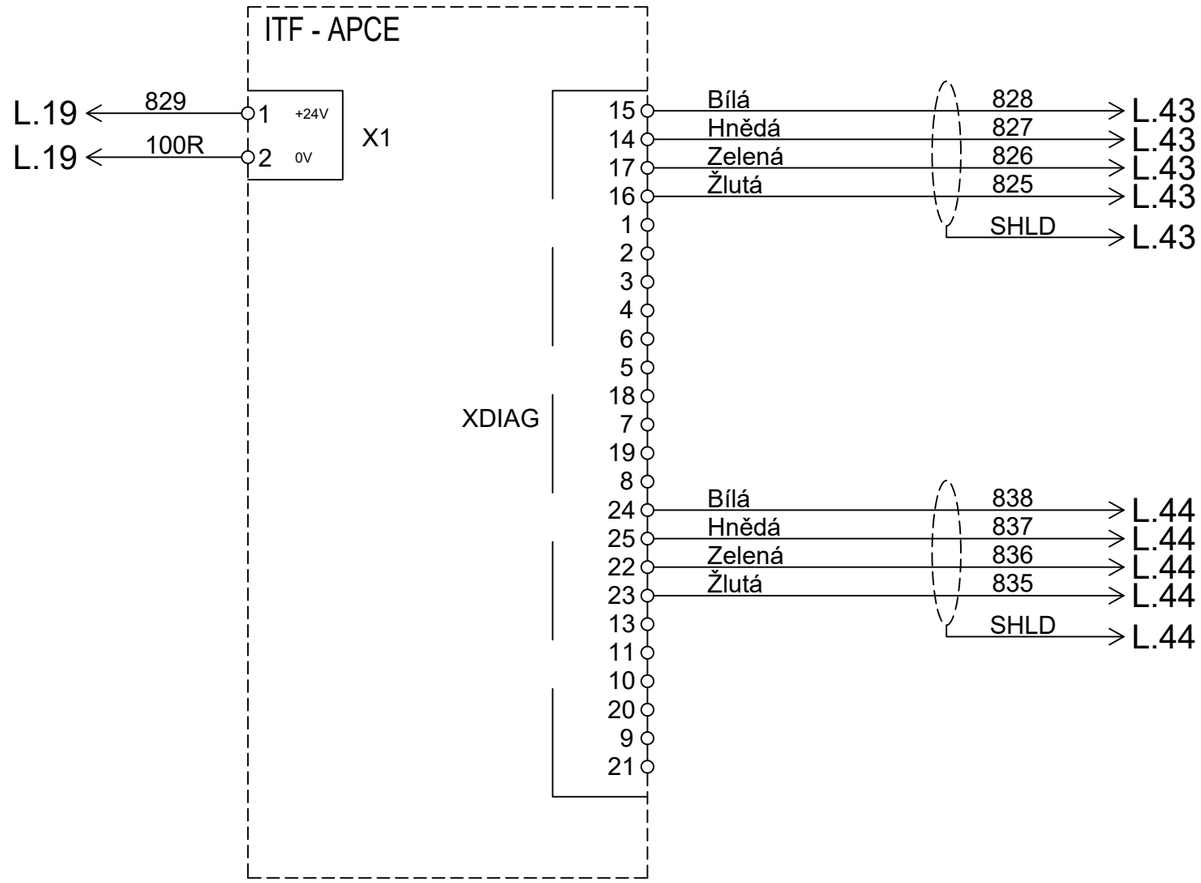

POČÍTAČOVÉ ROZHRANÍ (INTERFACE)

Navrhl	M. Wagner	Datum 22.11.2018	Změna		Datum	Podpis	DOPRAVNÍ PODNIK OSTRAVA	Typ T3R - EV ev.č. 8209	CHRÁNĚNO PODLE ISO 16016	Listů 75
Kreslil	M. Wagner							Název Obvody - diagnostky - interface	Číslo výkresu T-TECH-1-E-18-1	
Přezkoušel	Bc. M. Juřica									List 20
Schválil	Ing. O. Majko									

Tato verze výkresové dokumentace slouží pouze pro podání cenové nabídky. Pro realizaci bude poskytnuta aktualizovaná verze.

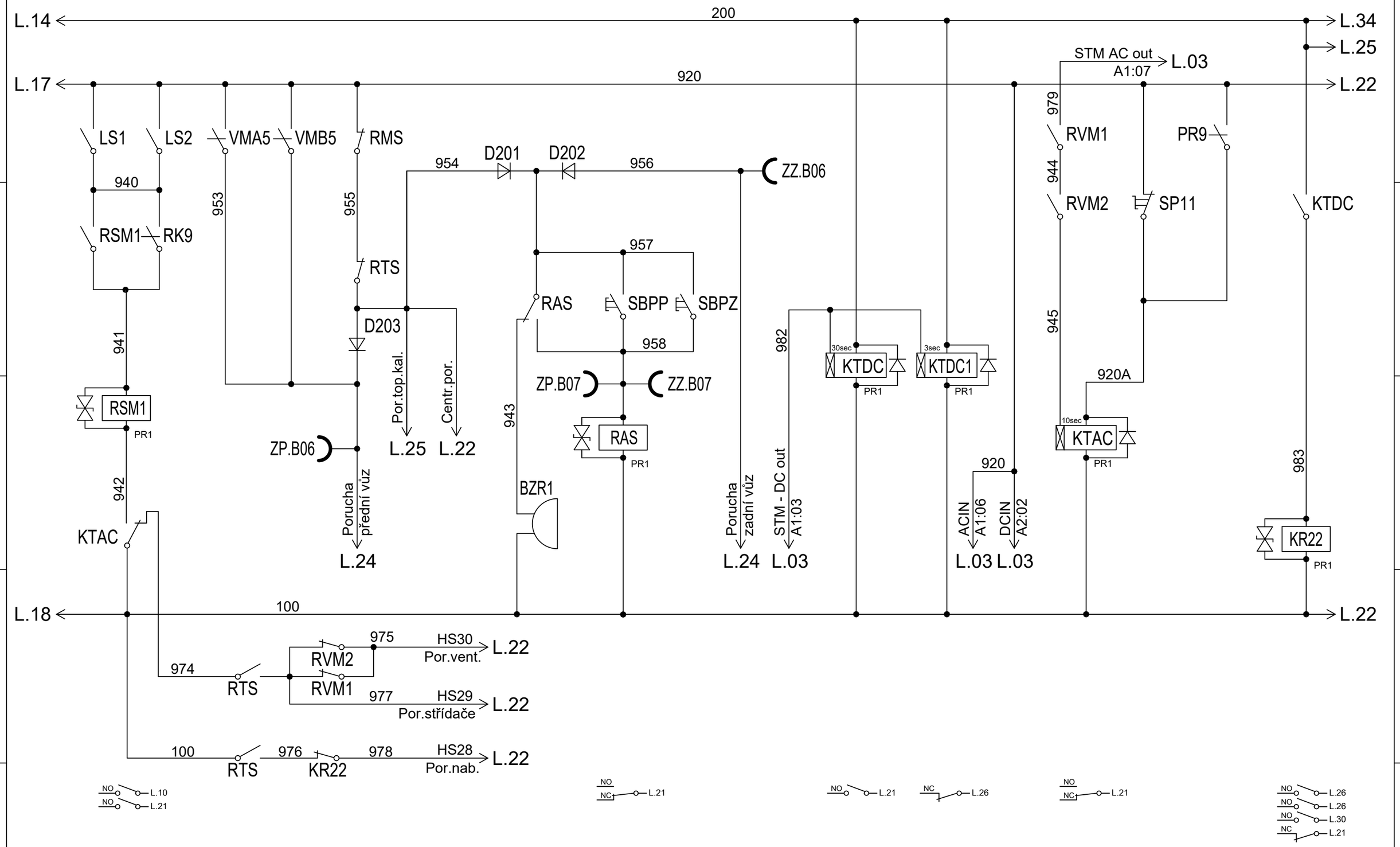

PORUCHOVÁ SIGNALIZACE STATICKÉHO MĚNIČE | AKUSTICKÁ SIGNALIZACE PORUCHY

Navrhl	M. Wagner	Datum 22.11.2018	Změna		Datum	Podpis	DOPRAVNÍ PODNIK OSTRAVA	Typ T3R - EV ev.č. 8209	CHRÁNĚNO PODLE ISO 16016	Listů 75
Kreslil	M. Wagner							Název Obvody - poruchové signalizace	Číslo výkresu T-TECH-1-E-18-1	List 21
Přezkoušel	Bc. M. Juřica									
Schválil	Ing. O. Majko									

Tato verze výkresové dokumentace slouží pouze pro podání cenové nabídky. Pro realizaci bude poskytnuta aktualizovaná verze.

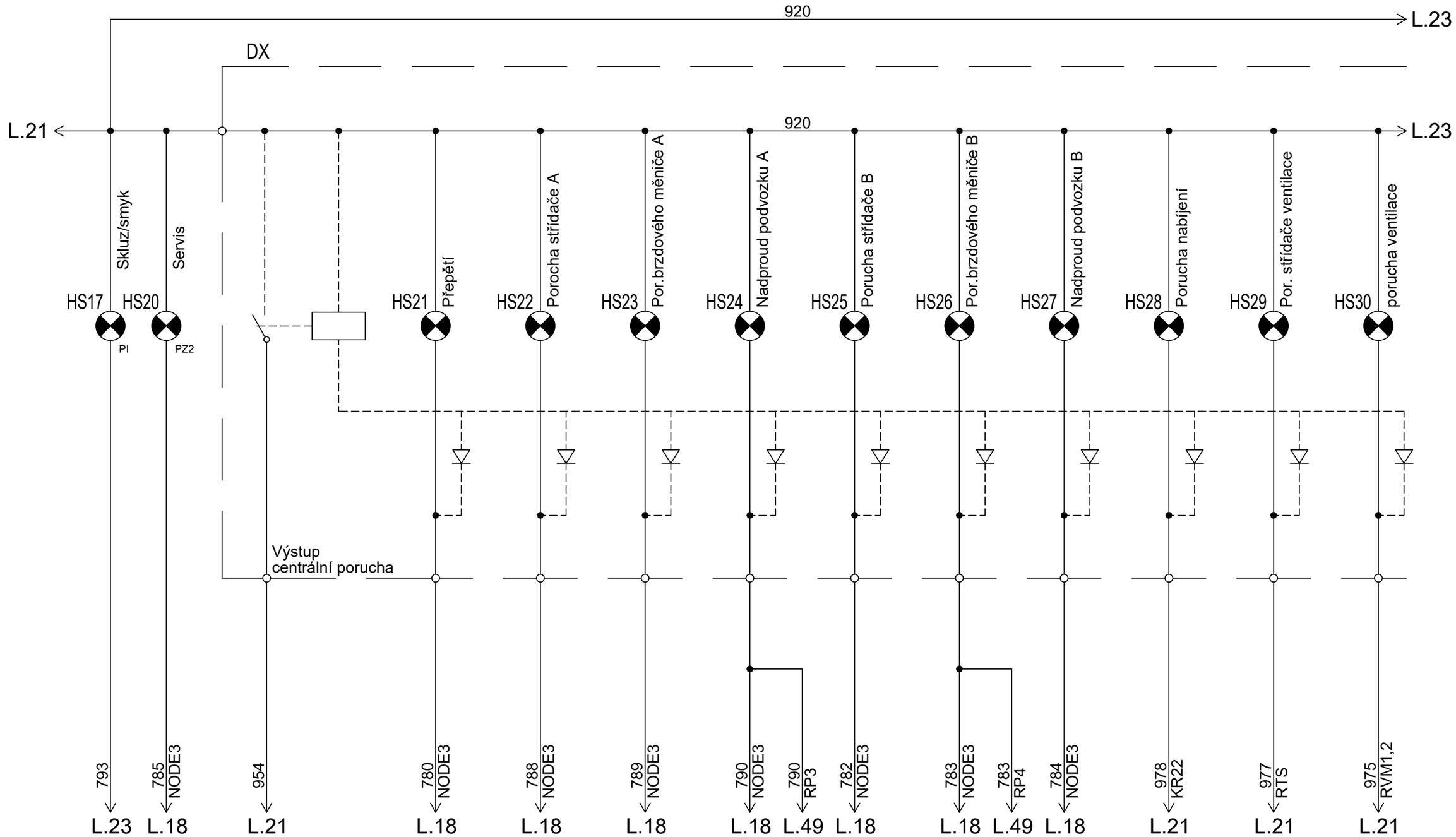

SIGNALIZACE PORUCH

Navrhl	M. Wagner	Datum 22.11.2018	Změna		Datum	Podpis	DOPRAVNÍ PODNIK OSTRAVA	Typ T3R - EV ev.č. 8209	CHRÁNĚNO PODLE ISO 16016	Listů 75
Kreslil	M. Wagner							Název Obvody signalizace poruch	Číslo výkresu T-TECH-1-E-18-1	
Přezkoušel	Bc. M. Juřica									List 22
Schválil	Ing. O. Majko									

Tato verze výkresové dokumentace slouží pouze pro podání cenové nabídky. Pro realizaci bude poskytnuta aktualizovaná verze.

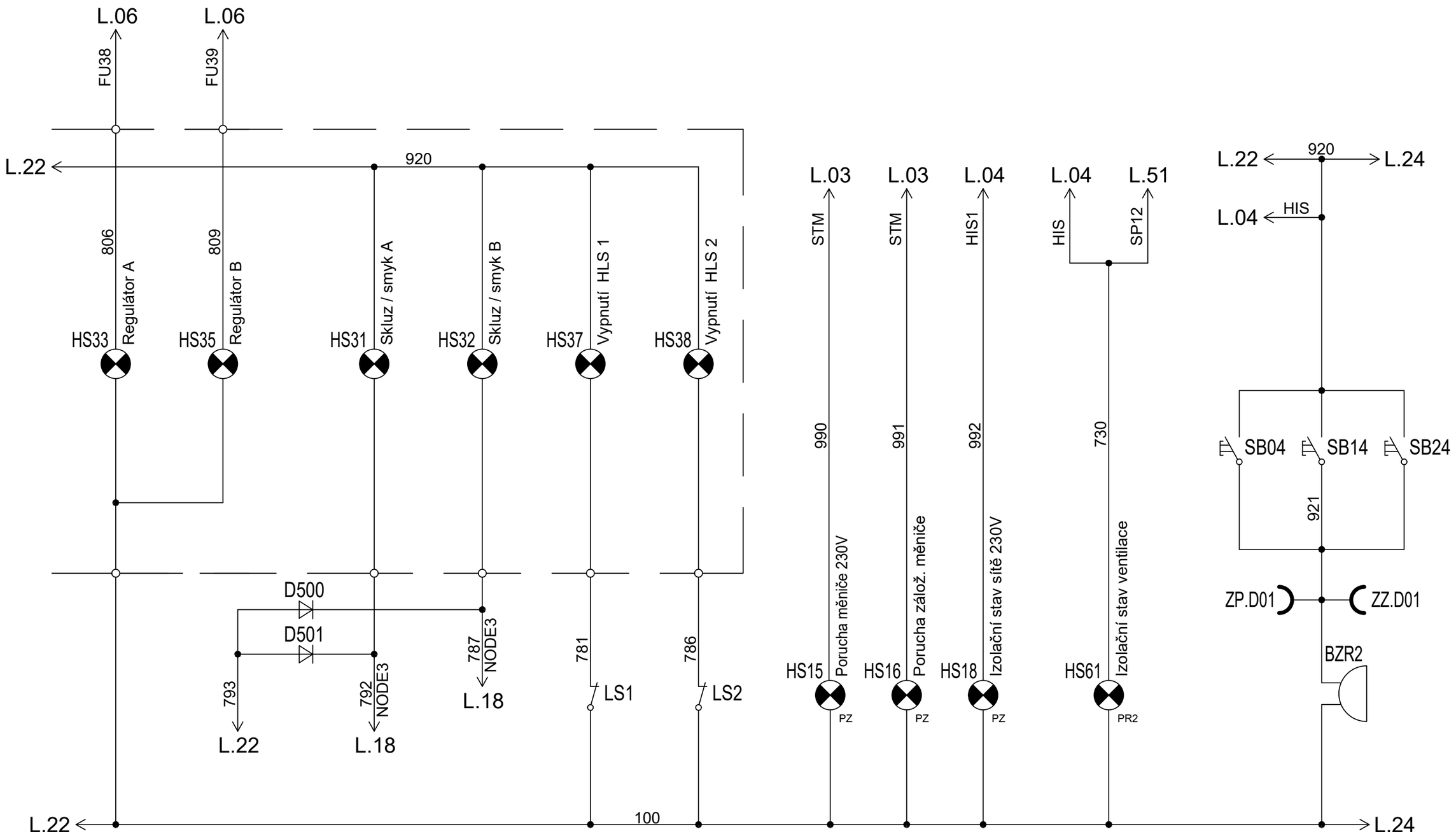

SIGNALIZACE PORUCH

ZNAMENÍ K ŘIDIČI

Navrhl	M. Wagner	Datum 22.11.2018	Změna		Datum	Podpis	DOPRAVNÍ PODNIK OSTRAVA	Typ T3R - EV ev.č. 8209	CHRÁNĚNO PODLE ISO 16016	Listů 75
Kreslil	M. Wagner							Název Obvody - signalizace poruch, znamení k řidiči	Číslo výkresu T-TECH-1-E-18-1	
Přezkoušel	Bc. M. Juřica									List 23
Schválil	Ing. O. Majko									

Tato verze výkresové dokumentace slouží pouze pro podání cenové nabídky. Pro realizaci bude poskytnuta aktualizovaná verze.

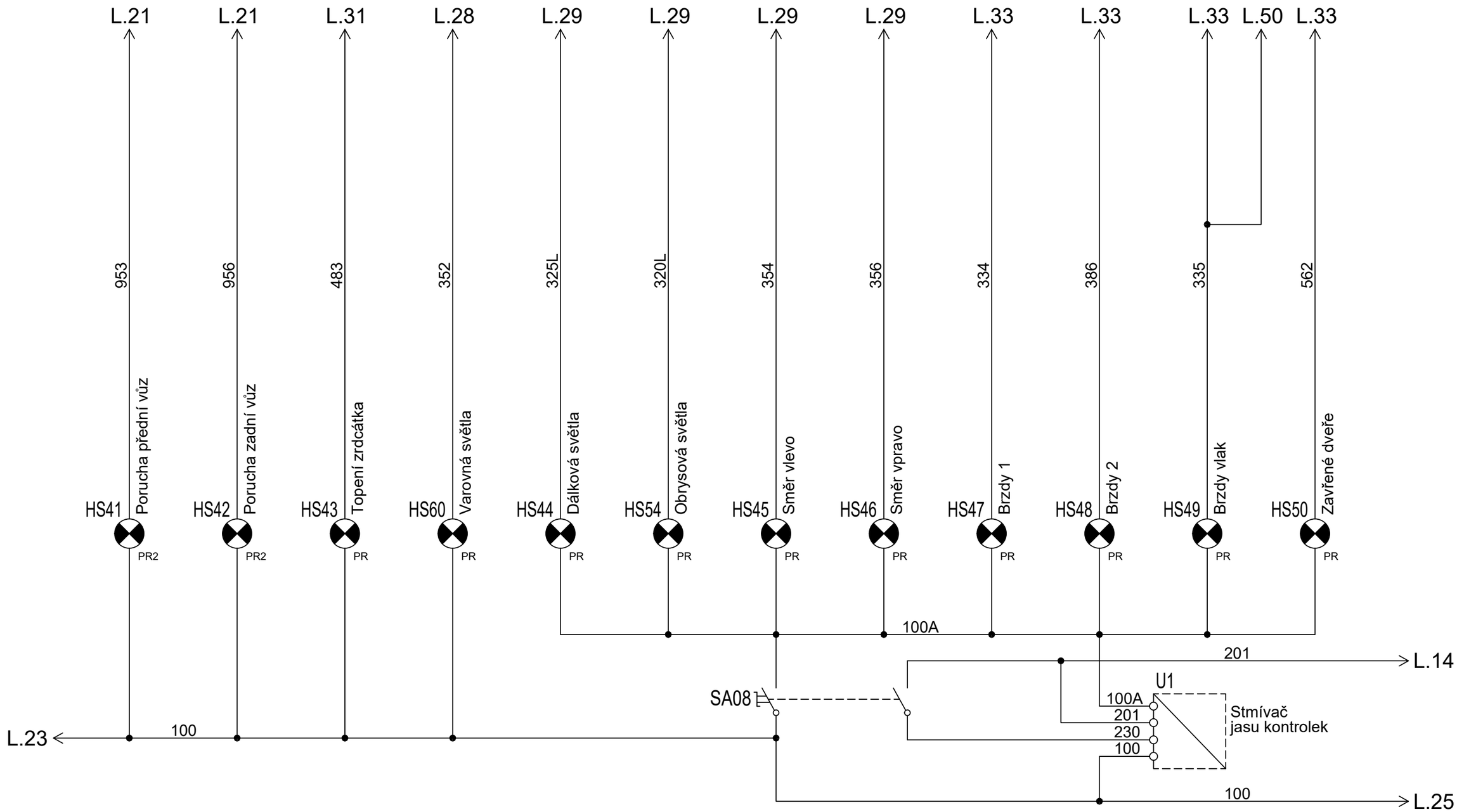

kONTROLKY NA PANELU

Navrhl	M. Wagner	Datum 22.11.2018	Změna		Datum	Podpis	DOPRAVNÍ PODNIK OSTRAVA	Typ T3R - EV ev.č. 8209	CHRÁNĚNO PODLE ISO 16016	Listů 75
Kreslil	M. Wagner							Název Obvody - kontrolky na panelech řidiče	Číslo výkresu T-TECH-1-E-18-1	
Přezkoušel	Bc. M. Juřica									List 24
Schválil	Ing. O. Majko									

Tato verze výkresové dokumentace slouží pouze pro podání cenové nabídky. Pro realizaci bude poskytnuta aktualizovaná verze.

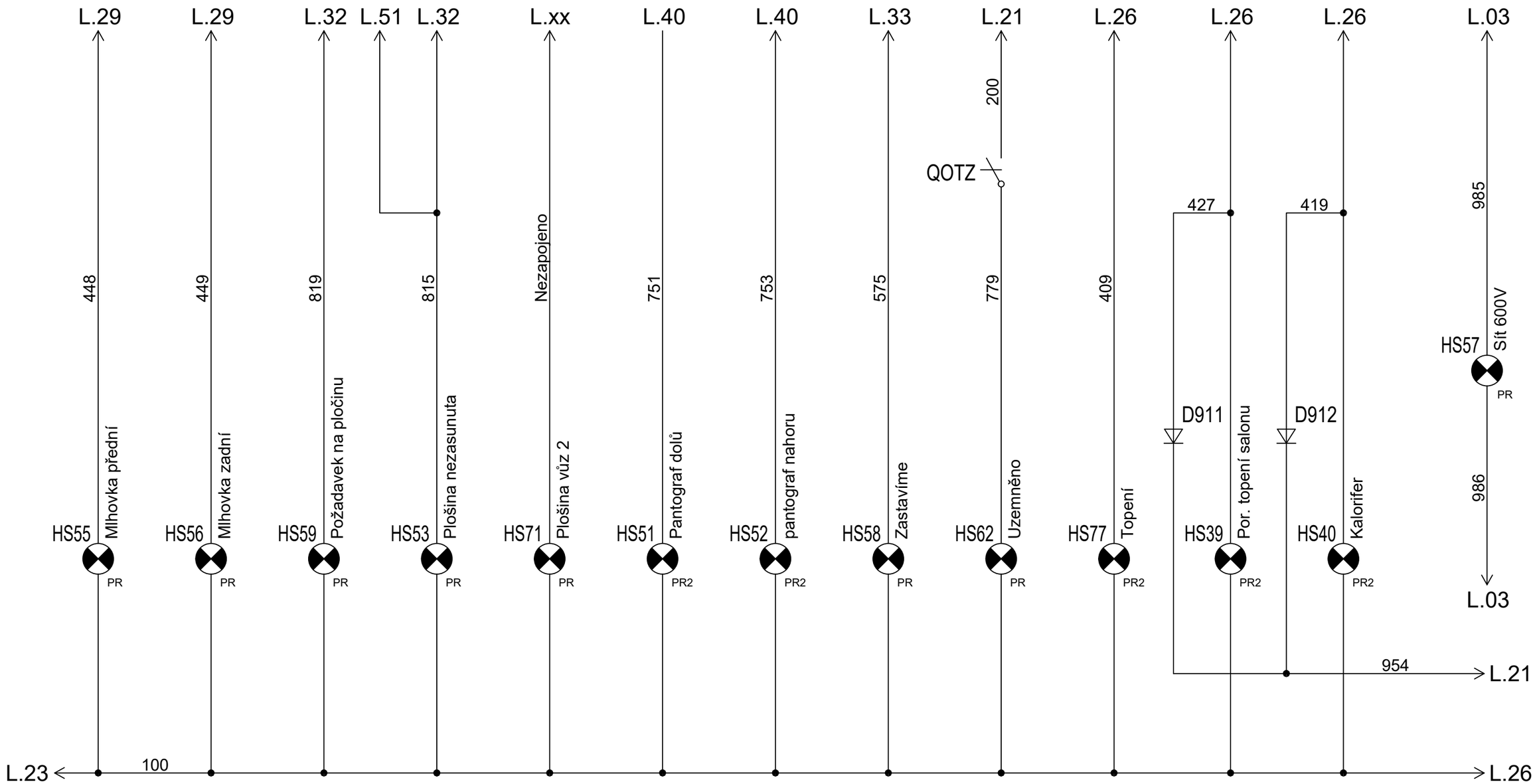

KONTROLKY NA PANELU

Navrhl	M. Wagner	Datum 22.11.2018	Změna		Datum	Podpis	DOPRAVNÍ PODNIK OSTRAVA	Typ T3R - EV ev.č. 8209	CHRÁNĚNO PODLE ISO 16016	Listů 75
Kreslil	M. Wagner							Název Obvody - kontrolky na panelech řidiče	Číslo výkresu T-TECH-1-E-18-1	
Přezkoušel	Bc. M. Juřica									List 25
Schválil	Ing. O. Majko									

Tato verze výkresové dokumentace slouží pouze pro podání cenové nabídky. Pro realizaci bude poskytnuta aktualizovaná verze.

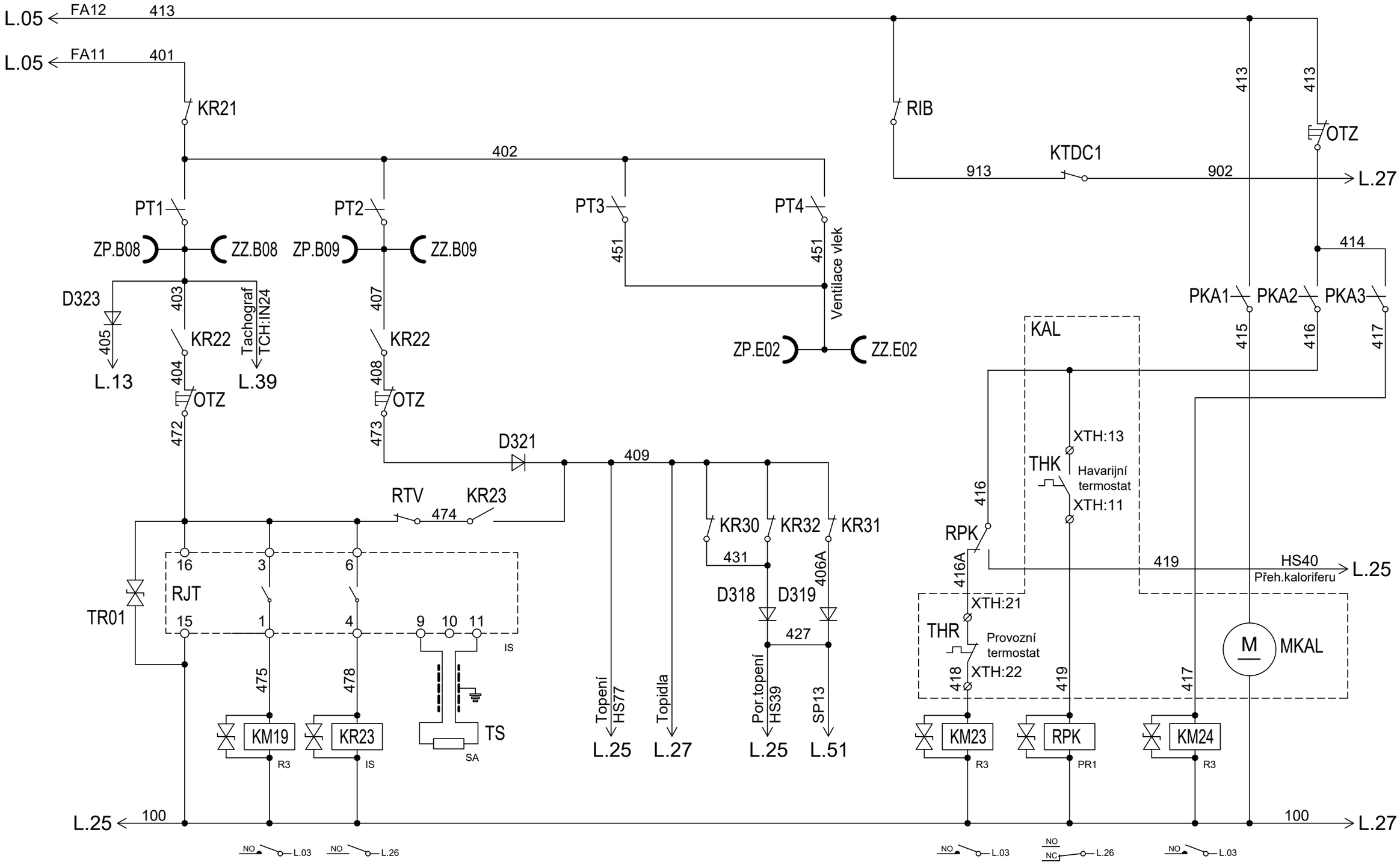

OVLÁDÁNÍ TOPENÍ A VENTILACE VOZU							KALORIFER		
Navrhl	M. Wagner	Datum 22.11.2018	Změna		Datum	Podpis	DOPRAVNÍ PODNIK OSTRAVA	Typ T3R - EV ev.č. 8209	CHRÁNĚNO PODLE ISO 16016	Listů 75
Kreslil	M. Wagner							Název Obvody - ovládání topení a kaloriferu	Číslo výkresu T-TECH-1-E-18-1	
Přezkoušel	Bc. M. Juřica									List 26
Schválil	Ing. O. Majko									

Tato verze výkresové dokumentace slouží pouze pro podání cenové nabídky. Pro realizaci bude poskytnuta aktualizovaná verze.

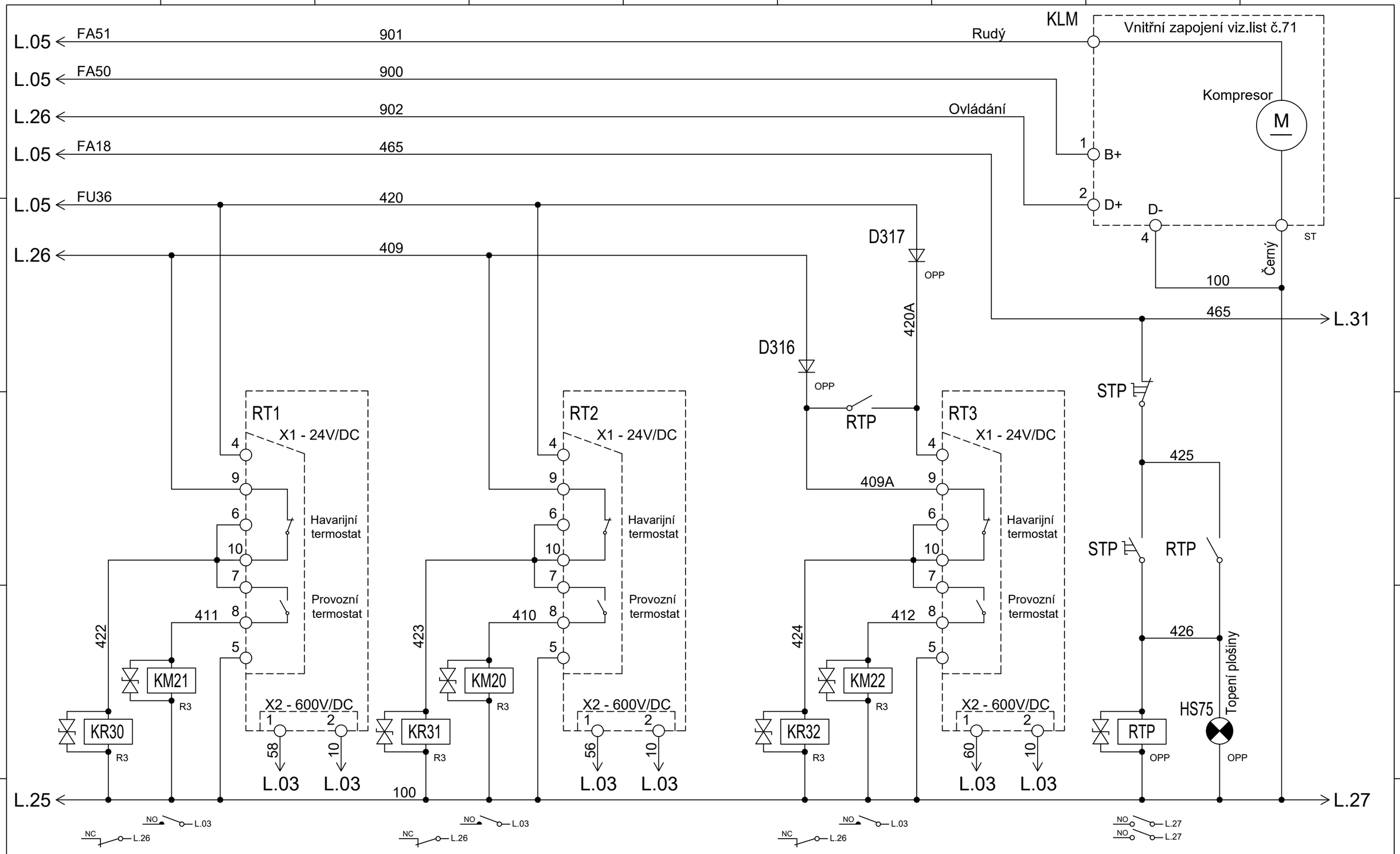

TOPENÍ VOZU

KLIMATIZAČNÍ JEDNOTKA

Navrhl	M. Wagner	Datum 22.11.2018	Změna		Datum	Podpis	DOPRAVNÍ PODNIK OSTRAVA	Typ T3R - EV ev.č. 8209	CHRÁNĚNO PODLE ISO 16016	Listů 75
Kreslil	M. Wagner							Název Obvody - topení vozu,chladící jednotka	Číslo výkresu T-TECH-1-E-18-1	
Přezkoušel	Bc. M. Juřica									List 27
Schválil	Ing. O. Majko									

Tato verze výkresové dokumentace slouží pouze pro podání cenové nabídky. Pro realizaci bude poskytnuta aktualizovaná verze.

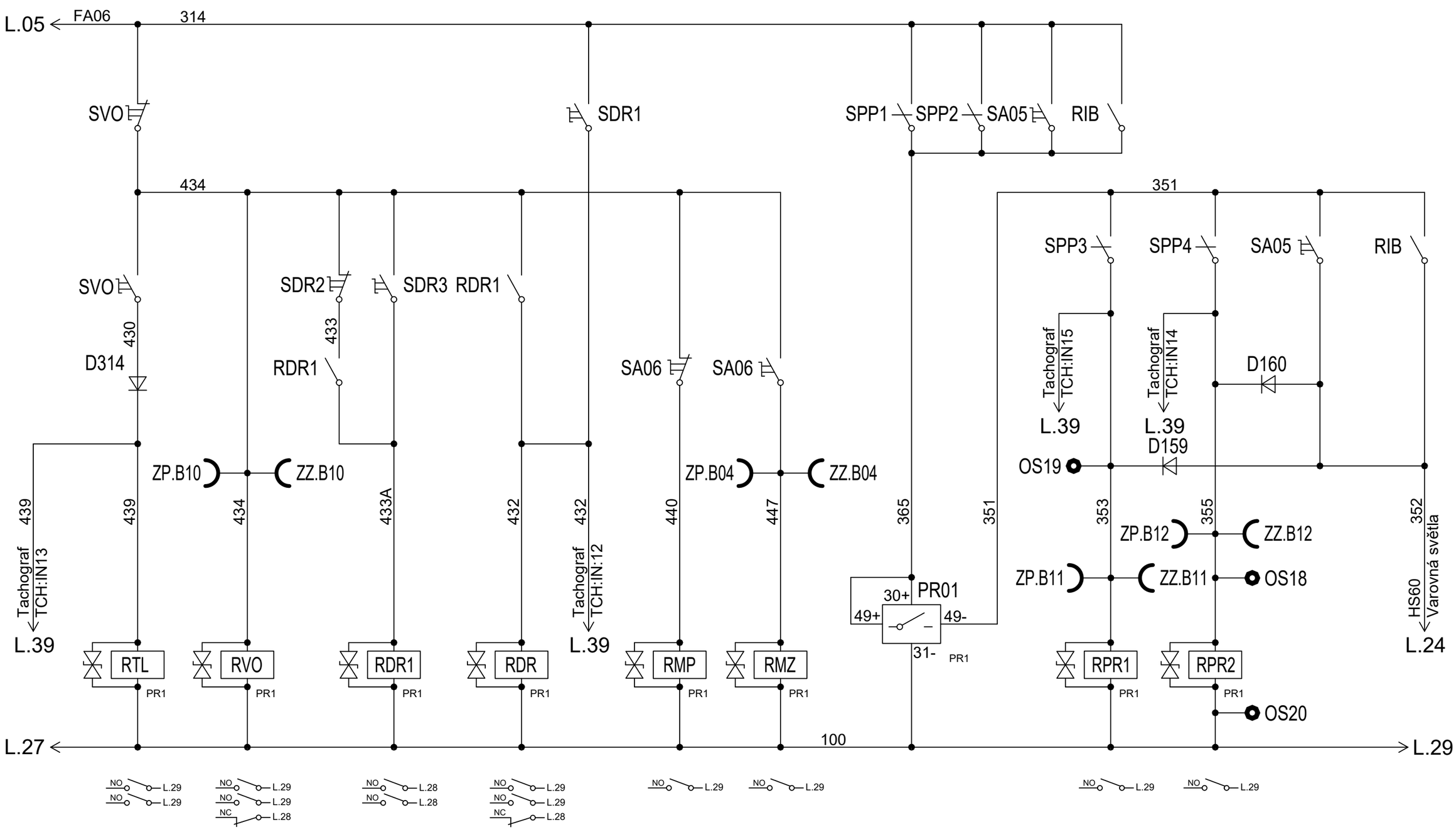

OVLÁDÁNÍ VNĚJŠÍHO OSVĚTLENÍ								PŘERUŠOVAČ SMĚROVÝCH SVĚTEL		
Navrhl	M. Wagner	Datum 22.11.2018	Změna		Datum	Podpis	DPO DOPRAVNÍ PODNIK OSTRAVA	Typ T3R - EV ev.č. 8209	CHRÁNĚNO PODLE ISO 16016	Listů 75
Kreslil	M. Wagner							Název Obvody - ovládání vnějšího osvětlení a směrovek	Číslo výkresu T-TECH-1-E-18-1	List 28
Přezkoušel	Bc. M. Juřica									
Schválil	Ing. O. Majko									

Tato verze výkresové dokumentace slouží pouze pro podání cenové nabídky. Pro realizaci bude poskytnuta aktualizovaná verze.

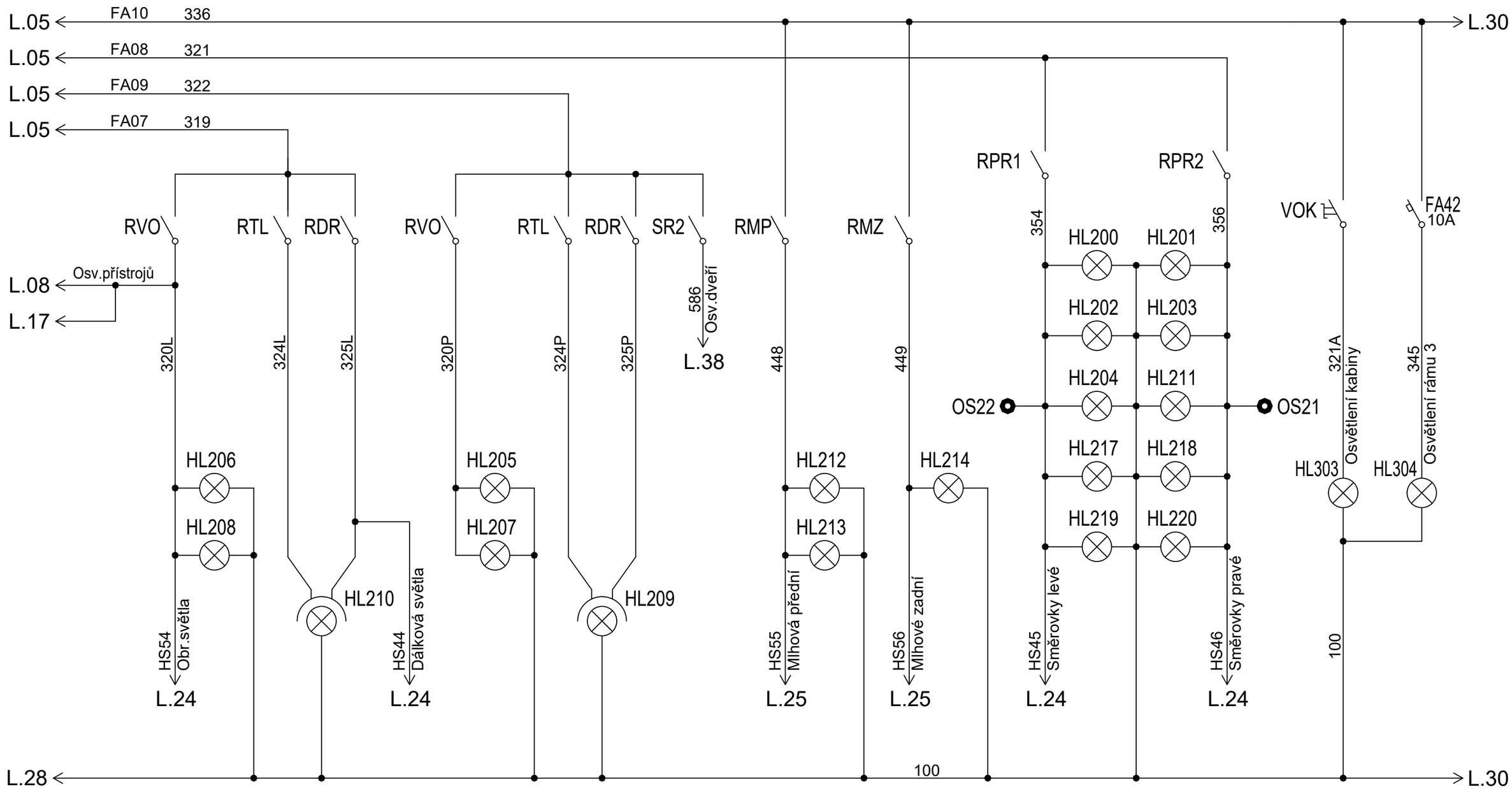

OSVĚTLENÍ VOZU	MLHOVKY	SMĚROVKY	OSVĚTLENÍ KABINY

Navrhl	M. Wagner	Datum 22.11.2018	Změna	Datum	Podpis	DOPRAVNÍ PODNIK OSTRAVA	Typ T3R - EV ev.č. 8209	CHRÁNĚNO PODLE ISO 16016	Listů 75
Kreslil	M. Wagner						Název Obvody - osvětlení vozu	Číslo výkresu T-TECH-1-E-18-1	
Přezkoušel	Bc. M. Juřica								List 29
Schválil	Ing. O. Majko								

Tato verze výkresové dokumentace slouží pouze pro podání cenové nabídky. Pro realizaci bude poskytnuta aktualizovaná verze.

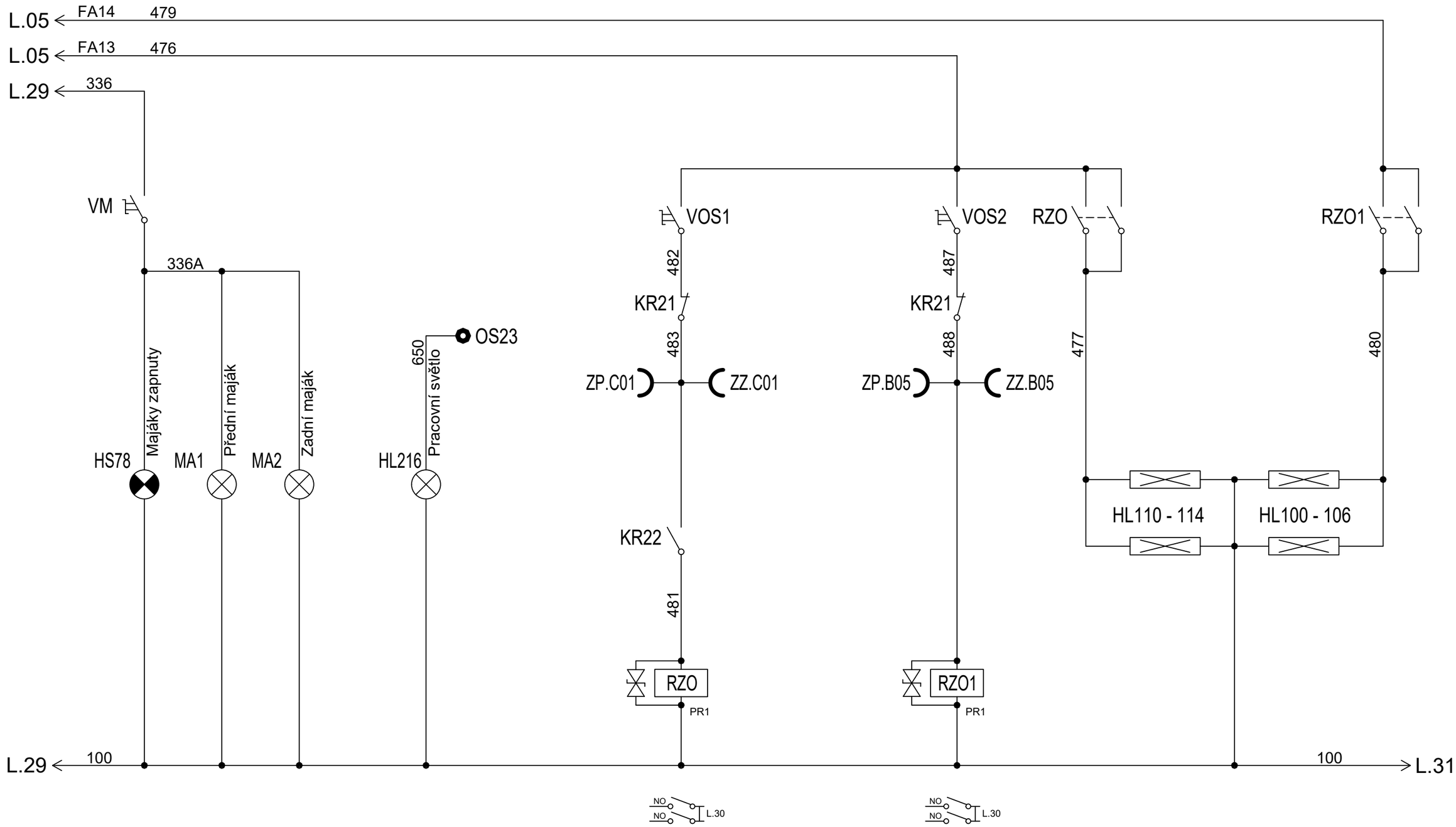

VÝSTRAŽNÉ MAJÁKY	PRACOVNÍ SVĚTLO	ZÁŘIVKOVÉ OSVĚTLENÍ SALONU

Navrhl	M. Wagner	Datum 22.11.2018	Změna		Datum	Podpis	DOPRAVNÍ PODNIK OSTRAVA	Typ T3R - EV ev.č. 8209	CHRÁNĚNO PODLE ISO 16016	Listů 75
Kreslil	M. Wagner							Název Obvody - osvětlení vozu	Číslo výkresu T-TECH-1-E-18-1	List 30
Přezkoušel	Bc. M. Juřica									
Schválil	Ing. O. Majko									

Tato verze výkresové dokumentace slouží pouze pro podání cenové nabídky. Pro realizaci bude poskytnuta aktualizovaná verze.

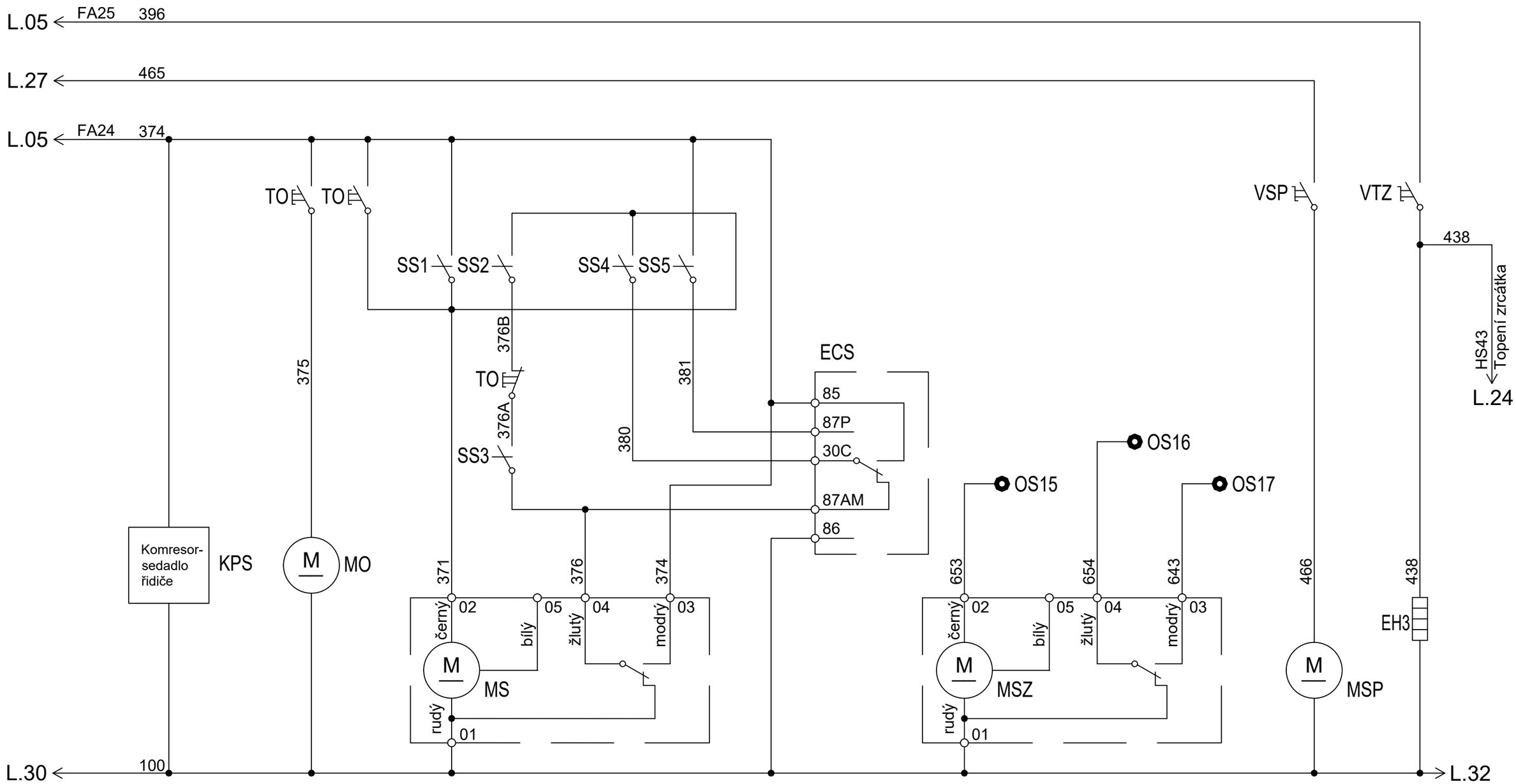

SADADLO ŘIDIČE	OSTŘIKOVAČ	STĚRAČ - PŘEDNÍ	CYKLOVAČ	STĚRAČ - ZADNÍ	STĚRAČ PLOŠINA	TOP. ZRCÁTKA

Navrhl	M. Wagner	Datum 22.11.2018	Změna		Datum	Podpis	DOPRAVNÍ PODNIK OSTRAVA	Typ T3R - EV ev.č. 8209	CHRÁNĚNO PODLE ISO 16016	Listů 75
Kreslil	M. Wagner							Název Obvody - ostřikovač,stěrače, cyklovač,topení zrcátka	Číslo výkresu T-TECH-1-E-18-1	
Přezkoušel	Bc. M. Juřica									List 31
Schválil	Ing. O. Majko									

Tato verze výkresové dokumentace slouží pouze pro podání cenové nabídky. Pro realizaci bude poskytnuta aktualizovaná verze.

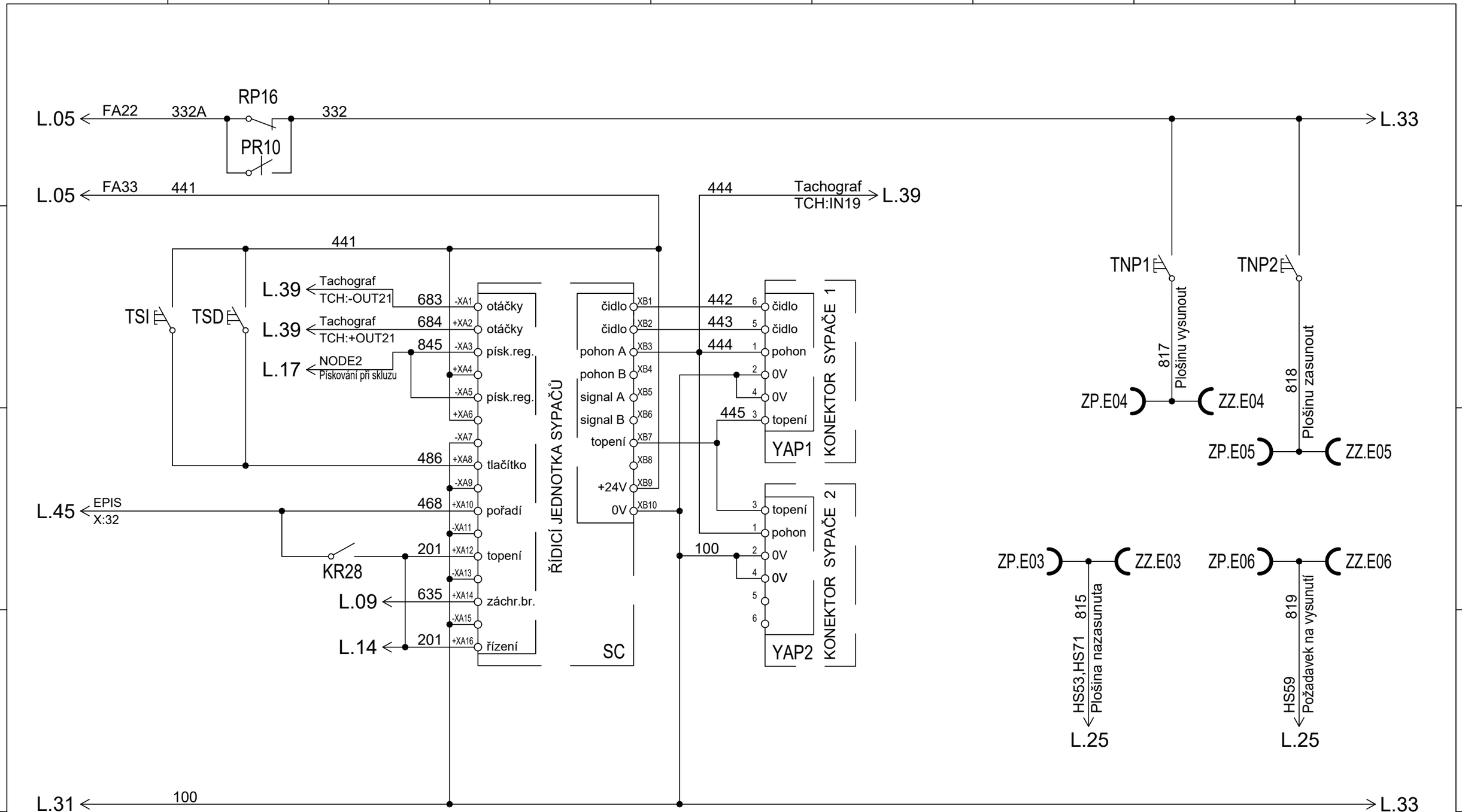

SYPAČE PÍSKU	SIGNALIZACE PLOŠINY

Navrhl	M. Wagner	Datum 22.11.2018	Změna		Datum	Podpis	DOPRAVNÍ PODNIK OSTRAVA	Typ T3R - EV ev.č. 8209	CHRÁNĚNO PODLE ISO 16016	Listů 75
Kreslil	M. Wagner							Název Obvody - sypače písku,signalizace plošiny	Číslo výkresu T-TECH-1-E-18-1	
Přezkoušel	Bc. M. Juřica									List 32
Schválil	Ing. O. Majko									

Tato verze výkresové dokumentace slouží pouze pro podání cenové nabídky. Pro realizaci bude poskytnuta aktualizovaná verze.

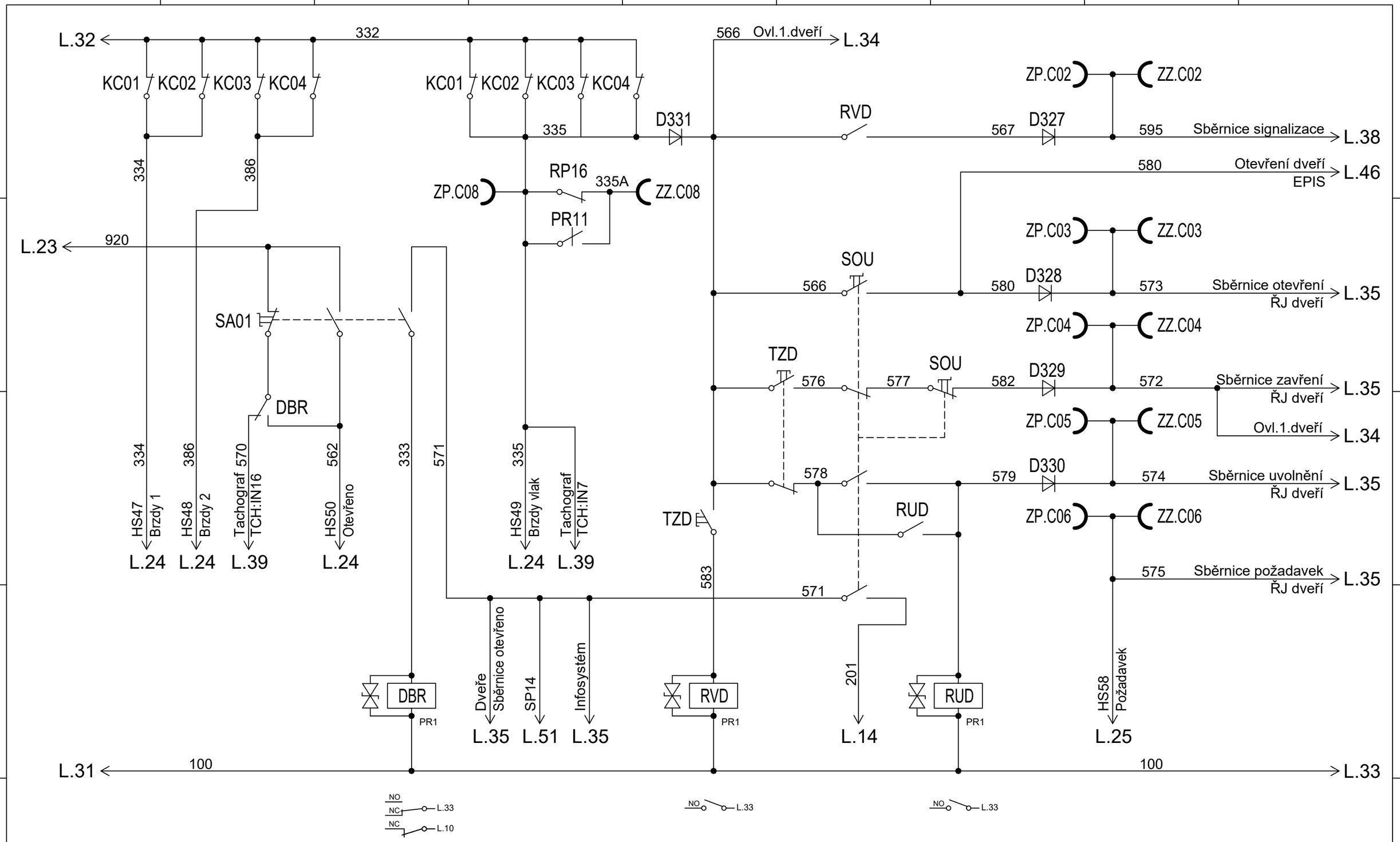

SIGNALIZACE KOTOUČOVÝCH BRZD | BLOKOVÁNÍ ROZJEZDU | OVLÁDÁNÍ DVEŘÍ

Navrhl	M. Wagner	Datum 22.11.2018	Změna		Datum	Podpis	DOPRAVNÍ PODNIK OSTRAVA	Typ T3R - EV ev.č. 8209	CHRÁNĚNO PODLE ISO 16016	Listů 75
Kreslil	M. Wagner							Název Obvody - signalizace kotoučových brzd a ovládání dveří	Číslo výkresu T-TECH-1-E-18-1	
Přezkoušel	Bc. M. Juřica									List 33
Schválil	Ing. O. Majko									

Tato verze výkresové dokumentace slouží pouze pro podání cenové nabídky. Pro realizaci bude poskytnuta aktualizovaná verze.

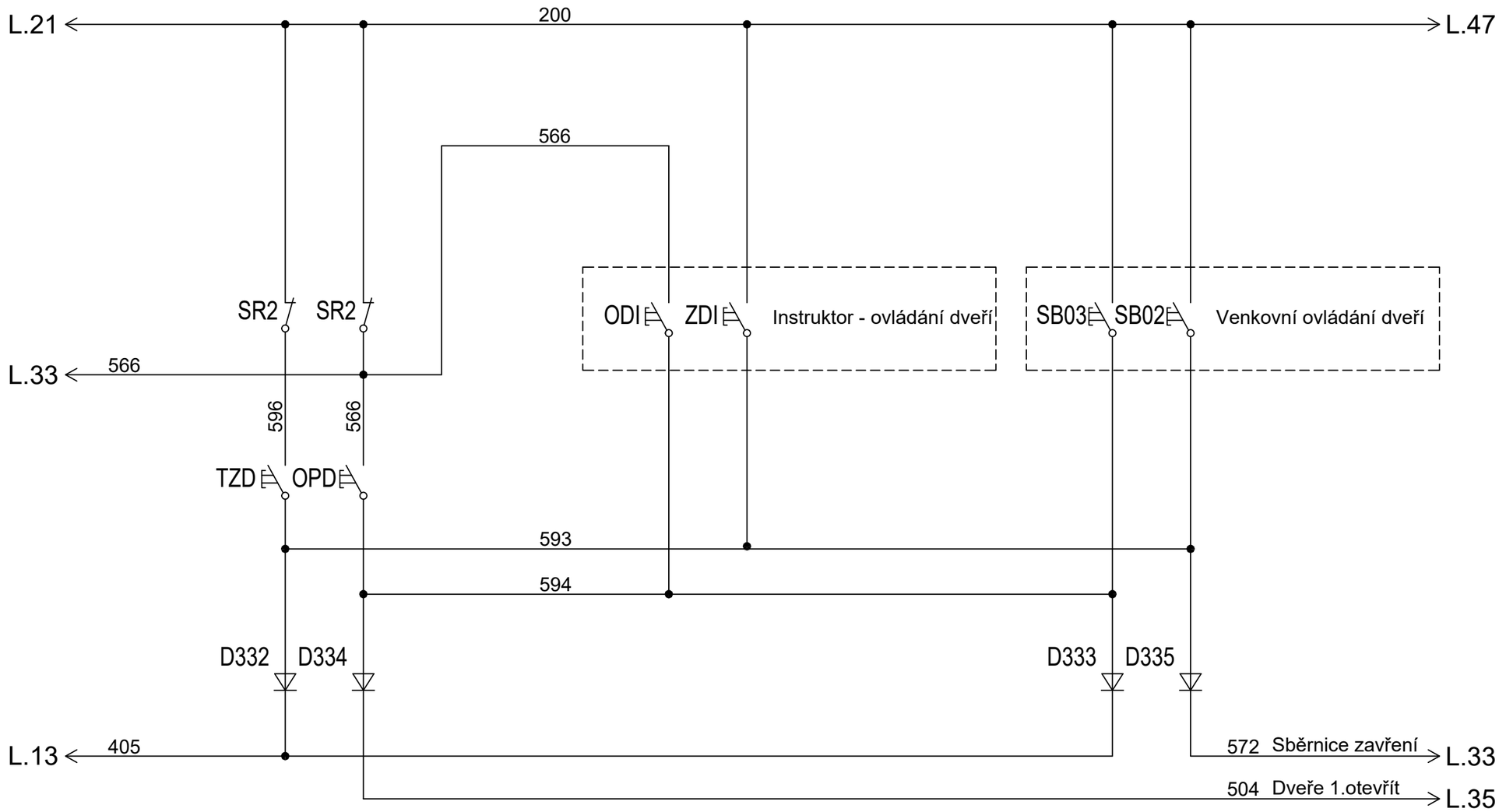

OVLÁDÁNÍ PRVNÍCH DVEŘÍ

Navrhl	M. Wagner	Datum 22.11.2018	Změna		Datum	Podpis	DOPRAVNÍ PODNIK OSTRAVA	Typ T3R - EV ev.č. 8209	CHRÁNĚNO PODLE ISO 16016	Listů 75
Kreslil	M. Wagner							Název Obvody - ovládání prvních dveří	Číslo výkresu T-TECH-1-E-18-1	
Přezkoušel	Bc. M. Juřica									List 34
Schválil	Ing. O. Majko									

Tato verze výkresové dokumentace slouží pouze pro podání cenové nabídky. Pro realizaci bude poskytnuta aktualizovaná verze.

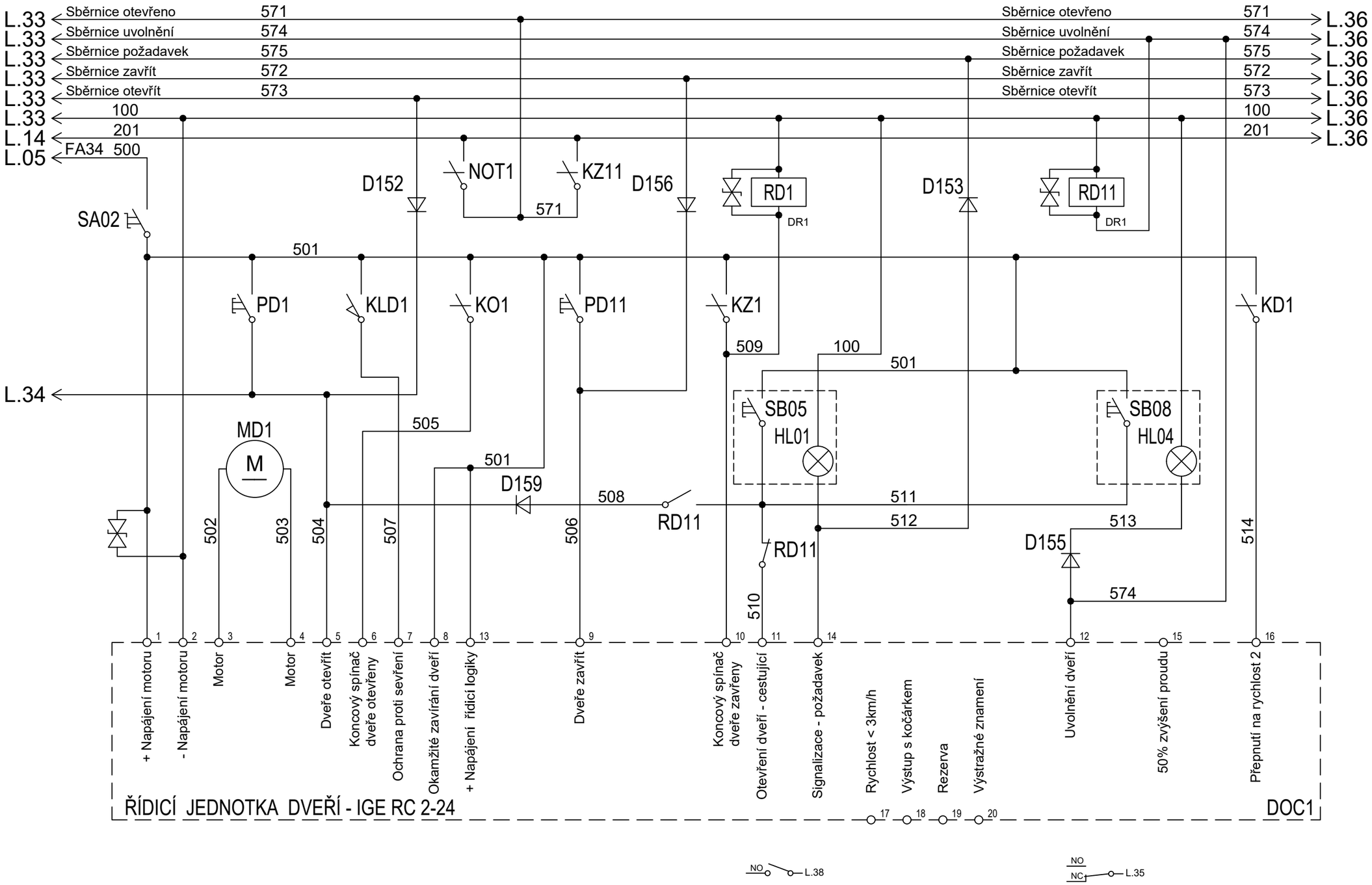

DVEŘE 1

Navrhl	M. Wagner	Datum 22.11.2018	Změna		Datum	Podpis	DOPRAVNÍ PODNIK OSTRAVA	Typ T3R - EV ev.č. 8209	CHRÁNĚNO PODLE ISO 16016	Listů 75
Kreslil	M. Wagner							Název Obvody - dveří 1.	Číslo výkresu T-TECH-1-E-18-1	
Přezkoušel	Bc. M. Juřica									List 35
Schválil	Ing. O. Majko									

Tato verze výkresové dokumentace slouží pouze pro podání cenové nabídky. Pro realizaci bude poskytnuta aktualizovaná verze.

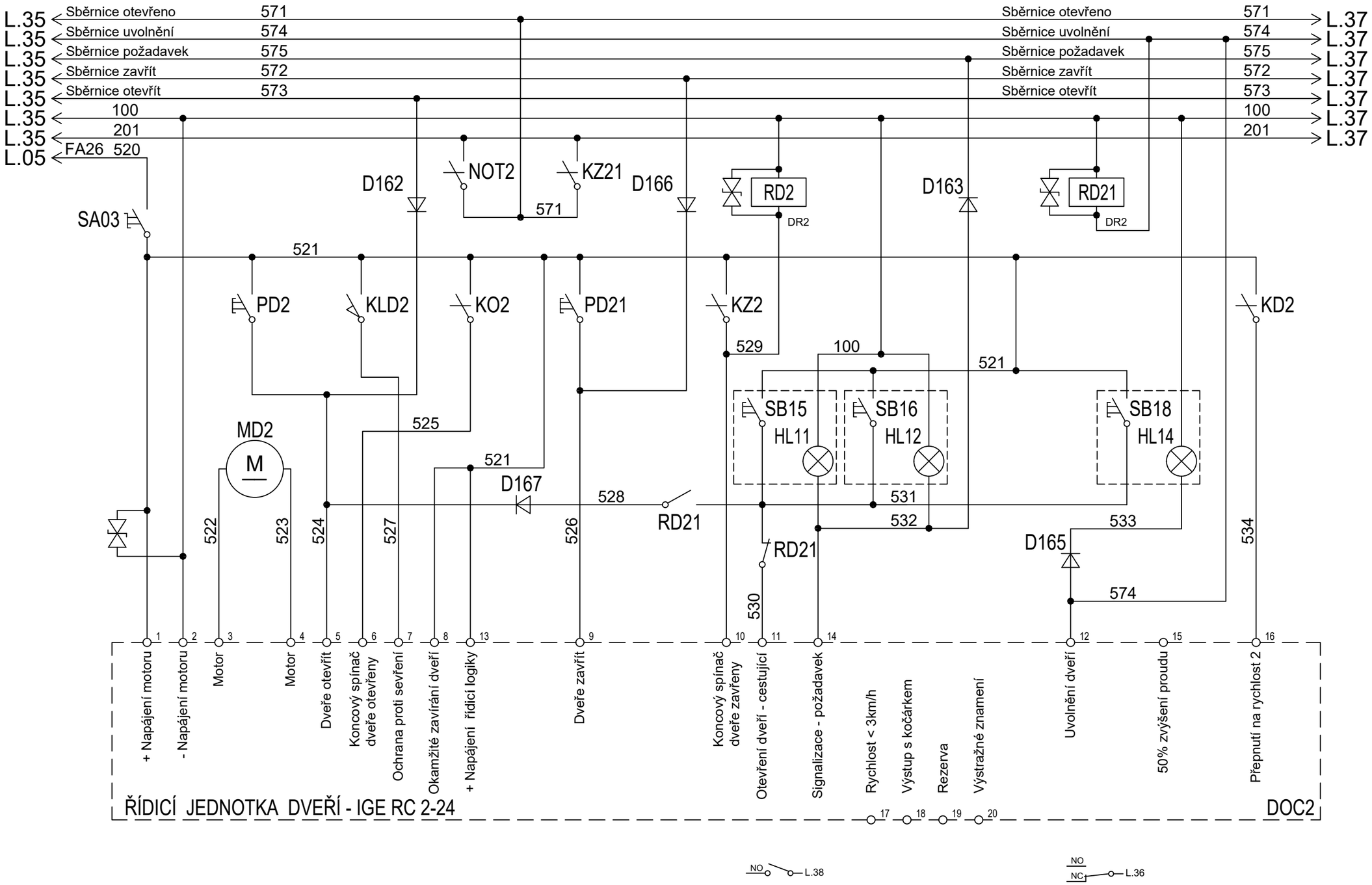

DVEŘE 2

Navrhl	M. Wagner	Datum 22.11.2018	Změna		Datum	Podpis	DOPRAVNÍ PODNIK OSTRAVA	Typ T3R - EV ev.č. 8209	CHRÁNĚNO PODLE ISO 16016	Listů 75
Kreslil	M. Wagner							Název Obvody - dveří 2.	Číslo výkresu T-TECH-1-E-18-1	
Přezkoušel	Bc. M. Juřica									List 36
Schválil	Ing. O. Majko									

Tato verze výkresové dokumentace slouží pouze pro podání cenové nabídky. Pro realizaci bude poskytnuta aktualizovaná verze.

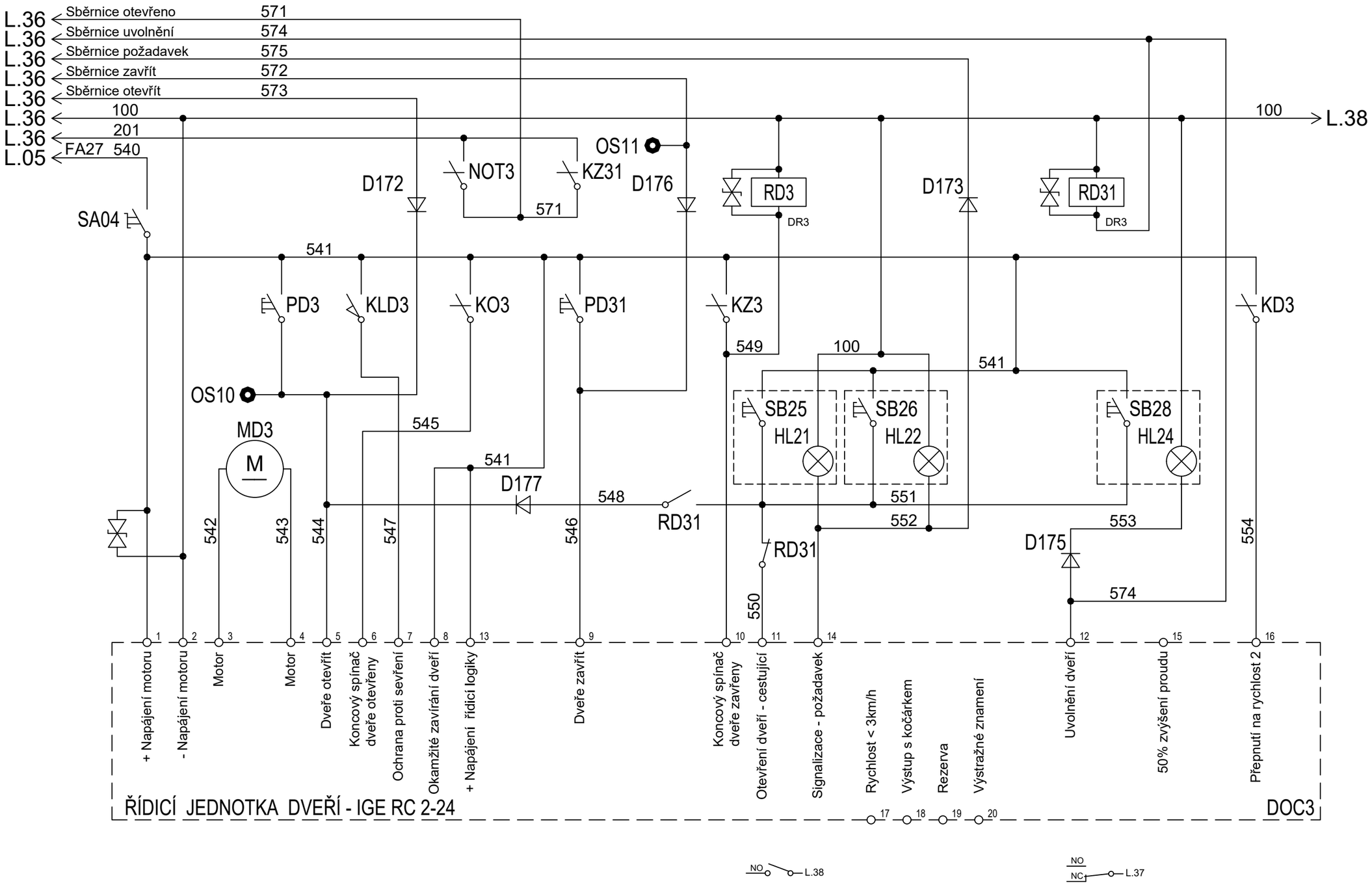

DVEŘE 3

Navrhl	M. Wagner	Datum 22.11.2018	Změna		Datum	Podpis	DOPRAVNÍ PODNIK OSTRAVA	Typ T3R - EV ev.č. 8209	CHRÁNĚNO PODLE ISO 16016	Listů 75
Kreslil	M. Wagner							Název Obvody - dveří 3.	Číslo výkresu T-TECH-1-E-18-1	
Přezkoušel	Bc. M. Juřica									List 37
Schválil	Ing. O. Majko									

Tato verze výkresové dokumentace slouží pouze pro podání cenové nabídky. Pro realizaci bude poskytnuta aktualizovaná verze.

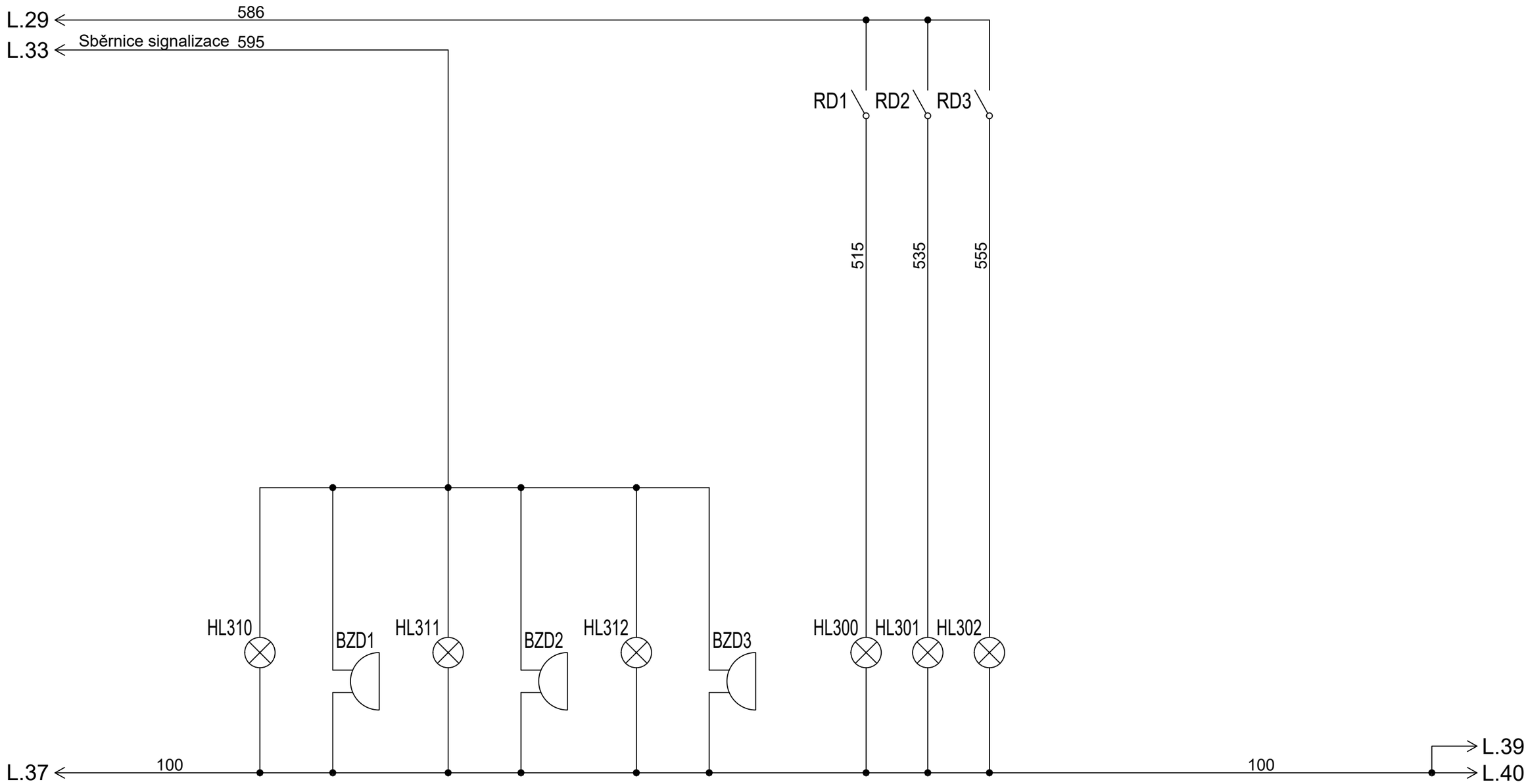

DVEŘNÍ SIGNALIZACE

OSVĚTLENÍ PROSTORU DVEŘÍ

Navrhl	M. Wagner	Datum 22.11.2018	Změna		Datum	Podpis	DOPRAVNÍ PODNIK OSTRAVA	Typ T3R - EV ev.č. 8209	CHRÁNĚNO PODLE ISO 16016	Listů 75
Kreslil	M. Wagner							Název Obvody - dveřní signalizace	Číslo výkresu T-TECH-1-E-18-1	
Přezkoušel	Bc. M. Juřica									List 38
Schválil	Ing. O. Majko									

Tato verze výkresové dokumentace slouží pouze pro podání cenové nabídky. Pro realizaci bude poskytnuta aktualizovaná verze.

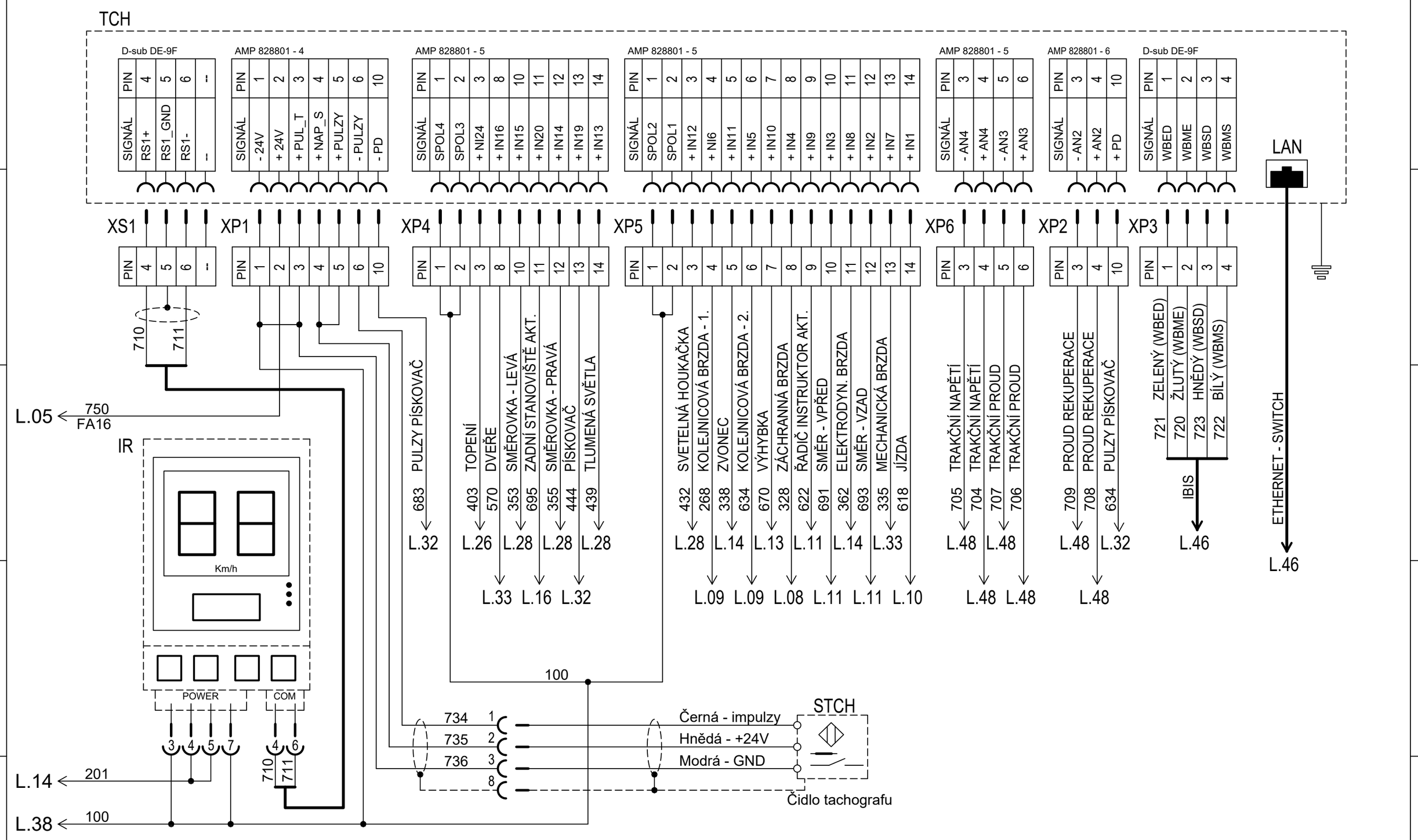

TACHOGRAF

Navrhl	M. Wagner	Datum 22.11.2018	Změna		Datum	Podpis	DOPRAVNÍ PODNIK OSTRAVA	Typ T3R - EV ev.č. 8209	CHRÁNĚNO PODLE ISO 16016	Listů 75
Kreslil	M. Wagner							Název Tachograf	Číslo výkresu T-TECH-1-E-18-1	
Přezkoušel	Bc. M. Juřica									List 39
Schválil	Ing. O. Majko									

Tato verze výkresové dokumentace slouží pouze pro podání cenové nabídky. Pro realizaci bude poskytnuta aktualizovaná verze.

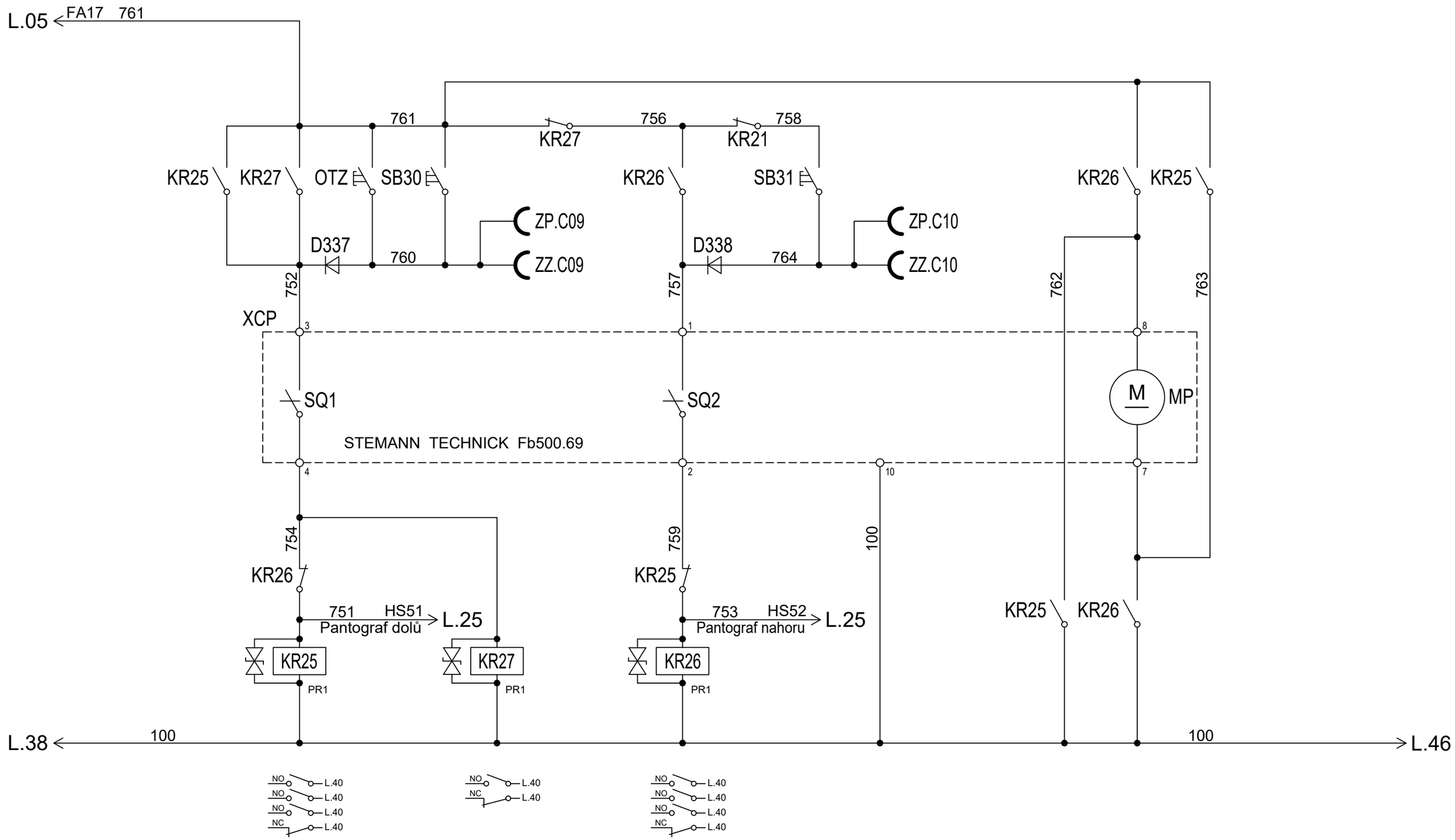

OVLÁDANÍ PANTOGRAFU

Navrhl	M. Wagner	Datum 22.11.2018	Změna		Datum	Podpis	DOPRAVNÍ PODNIK OSTRAVA	Typ T3R - EV ev.č. 8209	CHRÁNĚNO PODLE ISO 16016	Listů 75
Kreslil	M. Wagner							Název Obvod - ovládání pantografu	Číslo výkresu T-TECH-1-E-18-1	
Přezkoušel	Bc. M. Juřica									List 40
Schválil	Ing. O. Majko									

Tato verze výkresové dokumentace slouží pouze pro podání cenové nabídky. Pro realizaci bude poskytnuta aktualizovaná verze.

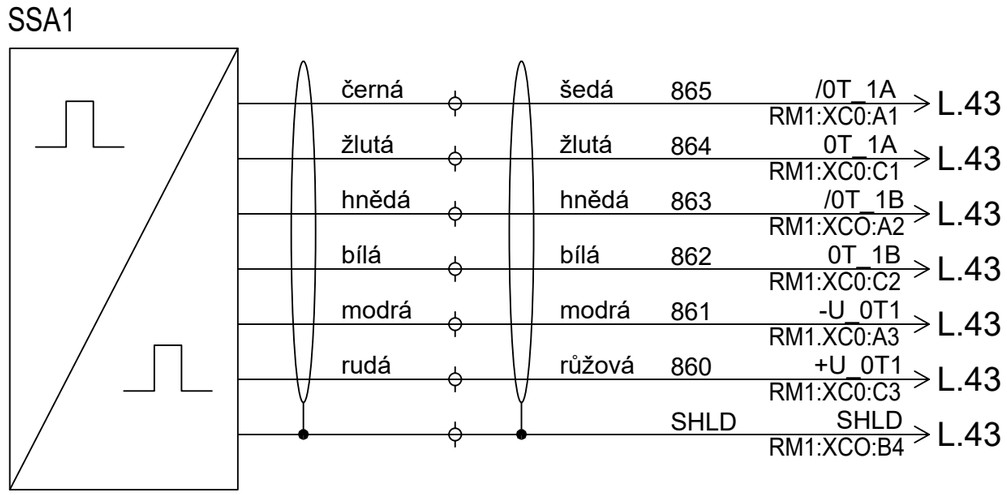

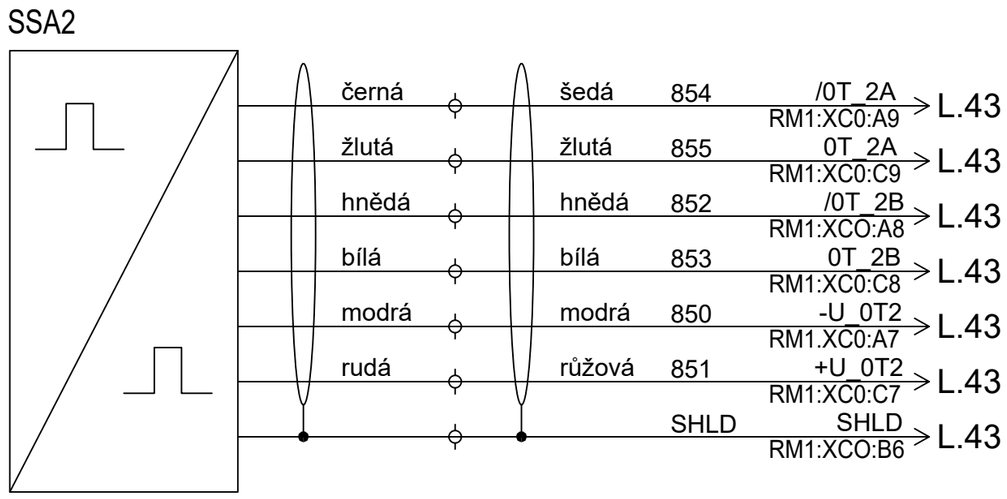

OTÁČKOVÁ ČIDLA PODVOZKU A

Navrhl	M. Wagner	Datum 22.11.2018	Změna		Datum	Podpis	DOPRAVNÍ PODNIK OSTRAVA	Typ T3R - EV ev.č. 8209	CHRÁNĚNO PODLE ISO 16016	Listů 75
Kreslil	M. Wagner							Název Otáčková čidla podvozku A.	Číslo výkresu T-TECH-1-E-18-1	
Přezkoušel	Bc. M. Juřica									List 41
Schválil	Ing. O. Majko									

Tato verze výkresové dokumentace slouží pouze pro podání cenové nabídky. Pro realizaci bude poskytnuta aktualizovaná verze.

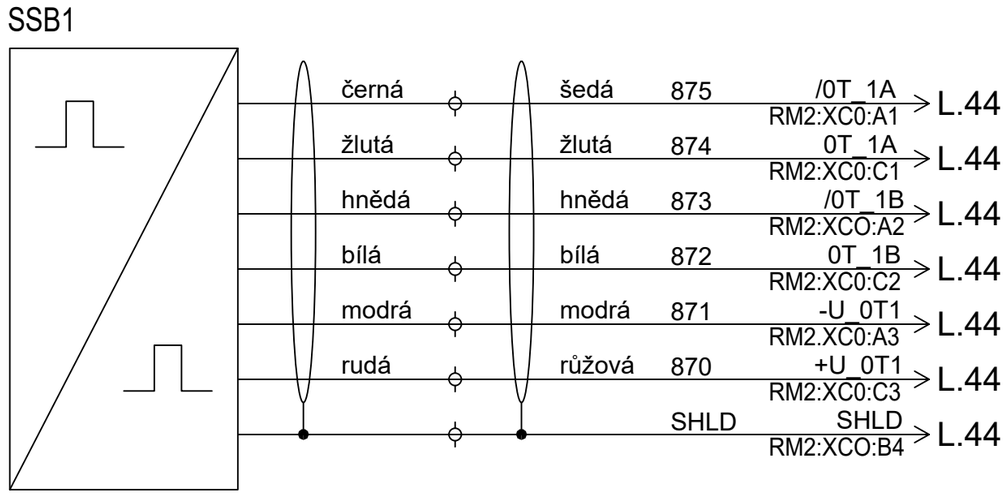

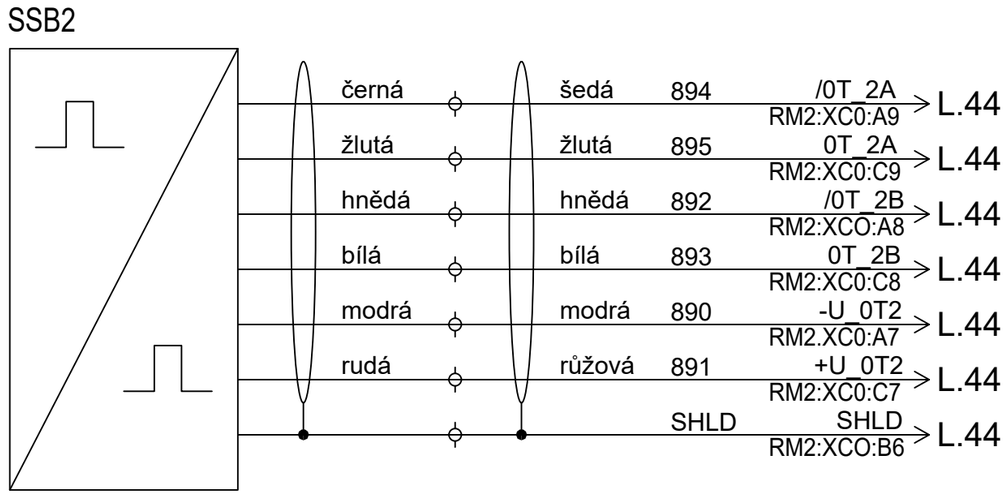

OTÁČKOVÁ ČIDLA PODVOZKU B

Navrhl	M. Wagner	Datum 22.11.2018	Změna		Datum	Podpis	DOPRAVNÍ PODNIK OSTRAVA	Typ T3R - EV ev.č. 8209	CHRÁNĚNO PODLE ISO 16016	Listů 75
Kreslil	M. Wagner							Název Otáčková čidla podvozku B.	Číslo výkresu T-TECH-1-E-18-1	
Přezkoušel	Bc. M. Juřica									List 42
Schválil	Ing. O. Majko									

Tato verze výkresové dokumentace slouží pouze pro podání cenové nabídky. Pro realizaci bude poskytnuta aktualizovaná verze.

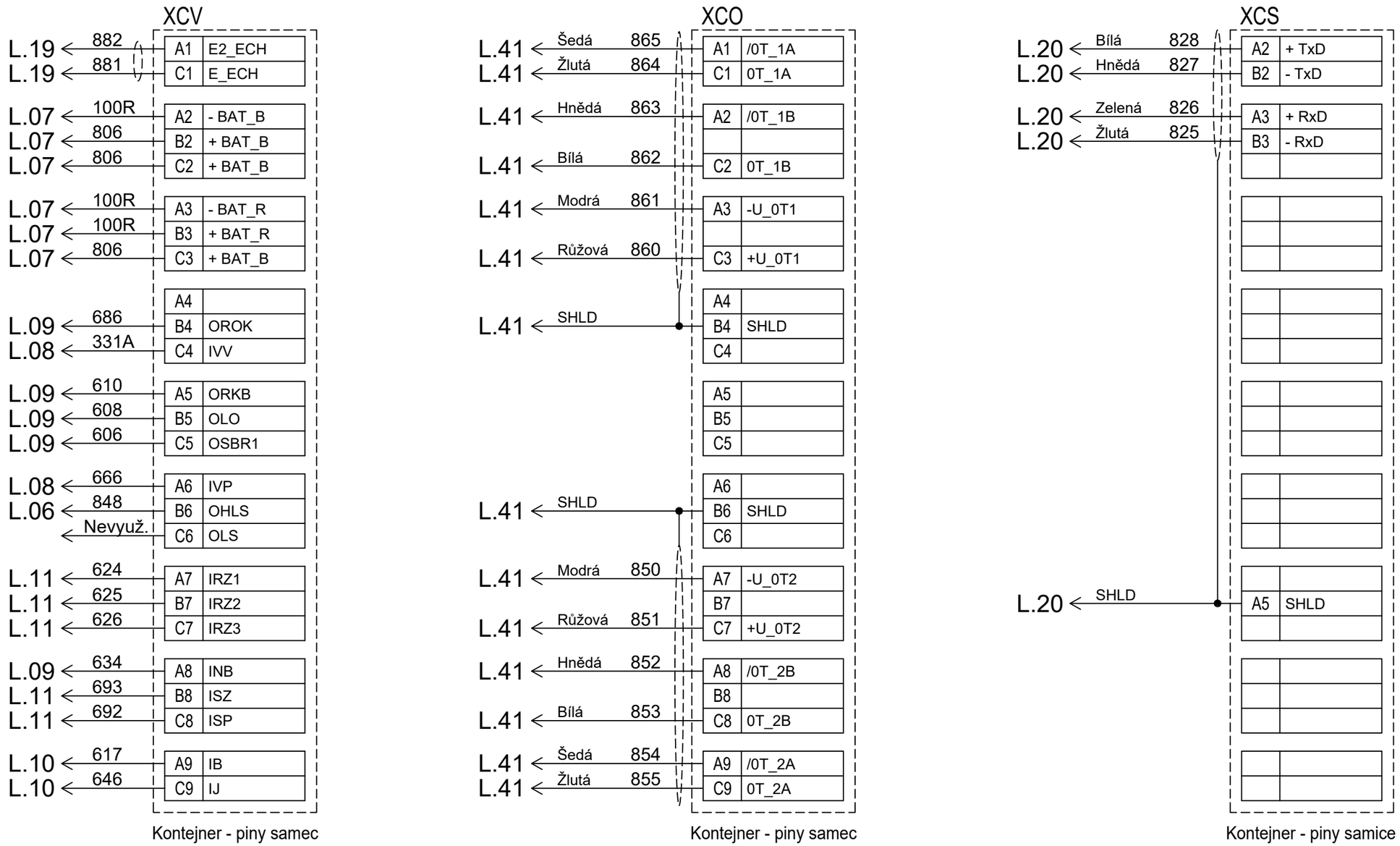

KONEKTORY MĚNIČE POHONU A - RM1

Navrhl	M. Wagner	Datum 22.11.2018	Změna		Datum	Podpis	DOPRAVNÍ PODNIK OSTRAVA	Typ T3R - EV ev.č. 8209	CHRÁNĚNO PODLE ISO 16016	Listů 75
Kreslil	M. Wagner							Název Konektory měniče pohonu A.	Číslo výkresu T-TECH-1-E-18-1	
Přezkoušel	Bc. M. Juřica									List 43
Schválil	Ing. O. Majko									

Tato verze výkresové dokumentace slouží pouze pro podání cenové nabídky. Pro realizaci bude poskytnuta aktualizovaná verze.

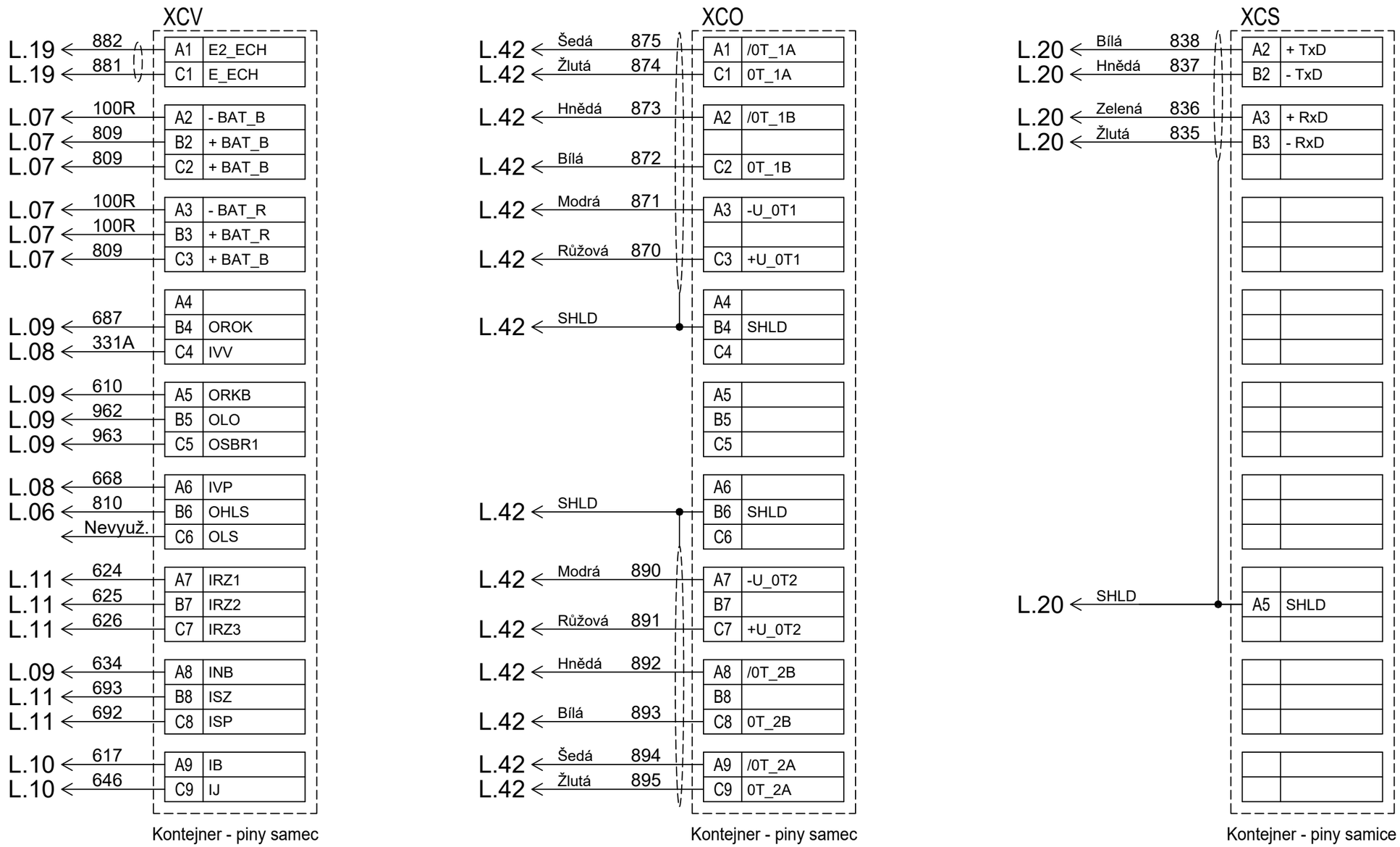

KONEKTORY MĚNIČE POHONU B - RM2

Navrhl	M. Wagner	Datum 22.11.2018	Změna		Datum	Podpis	DOPRAVNÍ PODNIK OSTRAVA	Typ T3R - EV ev.č. 8209	CHRÁNĚNO PODLE ISO 16016	Listů 75
Kreslil	M. Wagner							Název Konektory měniče pohonu B.	Číslo výkresu T-TECH-1-E-18-1	
Přezkoušel	Bc. M. Juřica									List 44
Schválil	Ing. O. Majko									

Tato verze výkresové dokumentace slouží pouze pro podání cenové nabídky. Pro realizaci bude poskytnuta aktualizovaná verze.

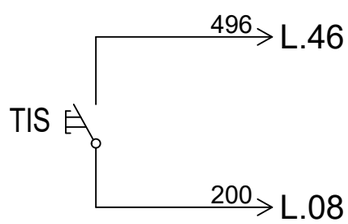

Hlášení zastávek

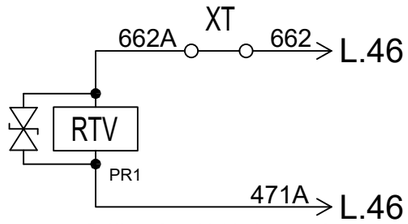

Dálkové ovládání topení

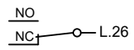

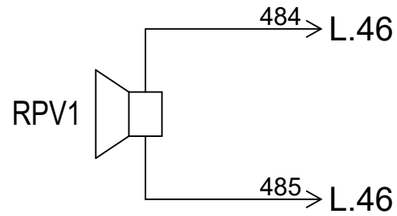

Repro venkovní

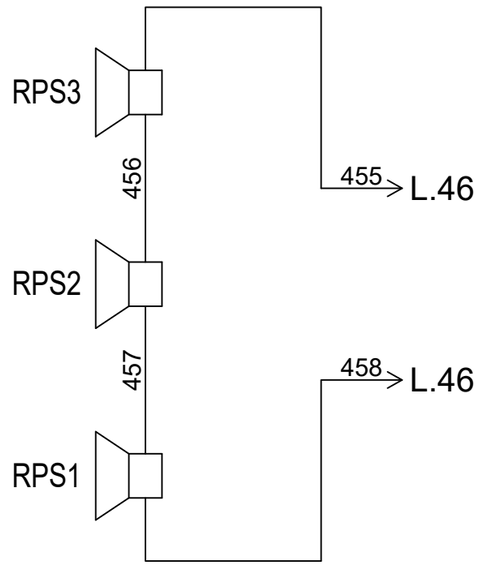

Repro vnitřní

Komunikace druhý vůz

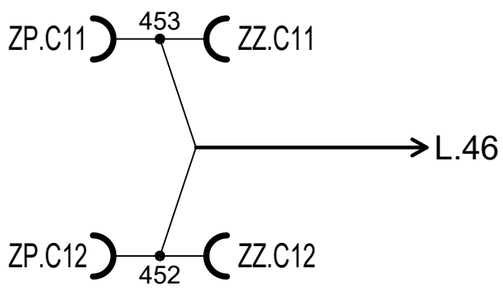

INFORMAČNÍ SYSTÉM

Navrhl	M. Wagner	Datum 22.11.2018	Změna		Datum	Podpis	DOPRAVNÍ PODNIK OSTRAVA	Typ T3R - EV ev.č. 8209	CHRÁNĚNO PODLE ISO 16016	Listů 75
Kreslil	M. Wagner							Název Informační systém	Číslo výkresu T-TECH-1-E-18-1	
Přezkoušel	Bc. M. Juřica									List 45
Schválil	Ing. O. Majko									

Tato verze výkresové dokumentace slouží pouze pro podání cenové nabídky. Pro realizaci bude poskytnuta aktualizovaná verze.

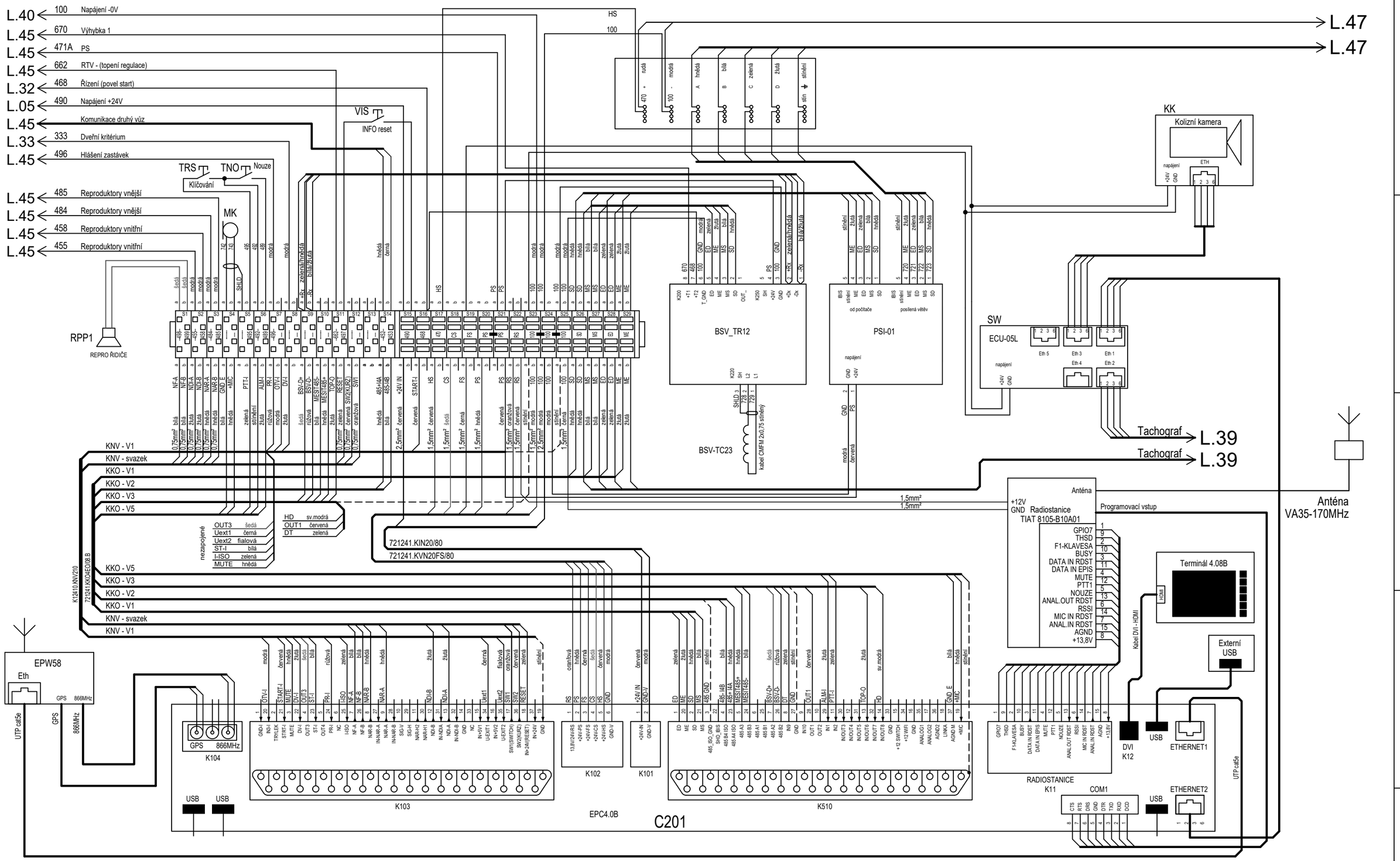

INFORMAČNÍ SYSTÉM

Navrhl	M. Wagner	Datum 22.11.2018	Změna		Datum	Podpis	DOPRAVNÍ PODNIK OSTRAVA	Typ T3R - EV ev.č. 8209	CHRÁNĚNO PODLE ISO 16016	Listů 75
Kreslil	M. Wagner							Název Informační systém	Číslo výkresu T-TECH-1-E-18-1	
Přezkoušel	Bc. M. Juřica									List 46
Schválil	Ing. O. Majko									

Tato verze výkresové dokumentace slouží pouze pro podání cenové nabídky. Pro realizaci bude poskytnuta aktualizovaná verze.

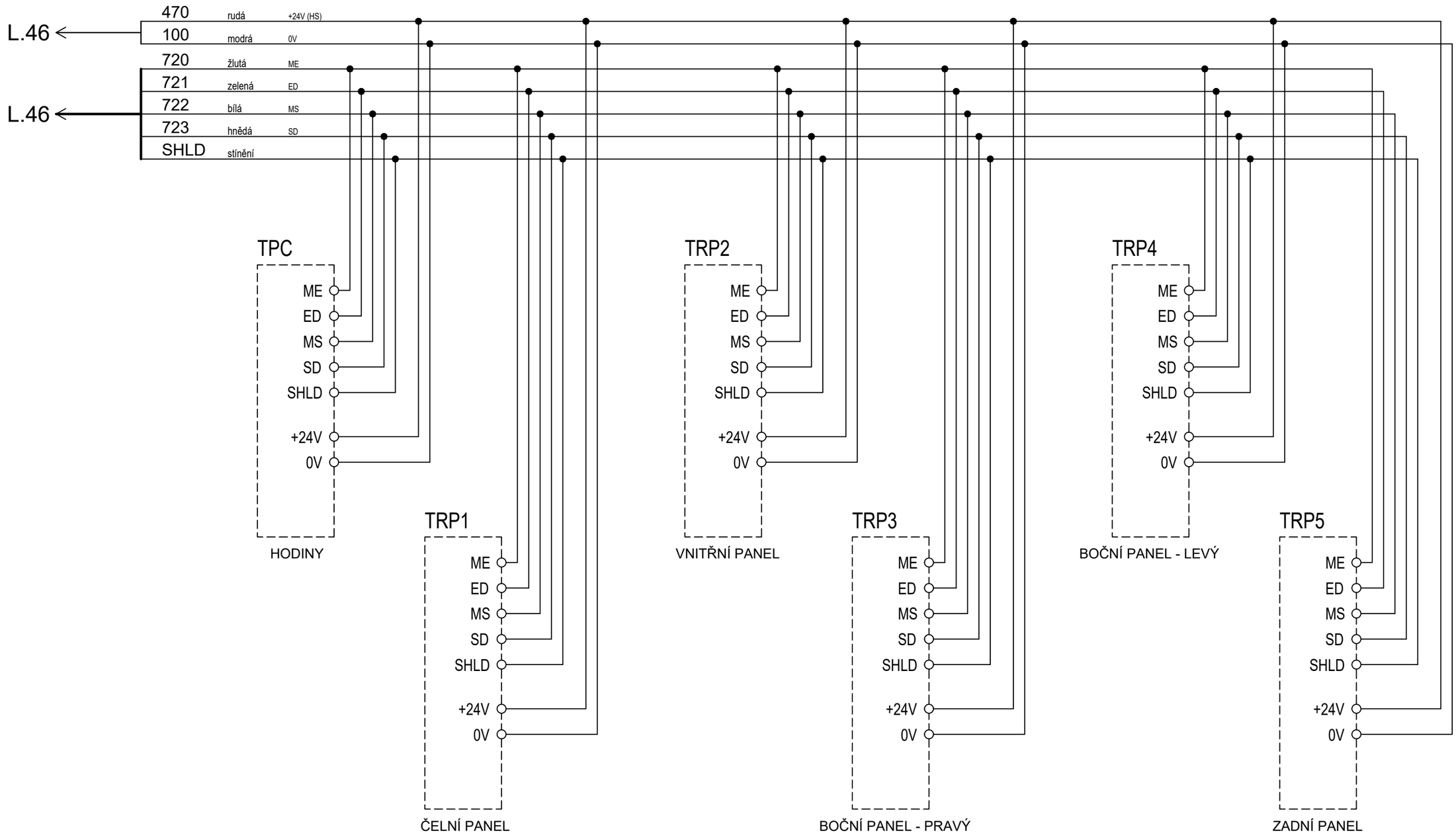

SBĚRNICE IBIS

Navrhl	M. Wagner	Datum 22.11.2018	Změna		Datum	Podpis	DOPRAVNÍ PODNIK OSTRAVA	Typ T3R - EV ev.č. 8209	CHRÁNĚNO PODLE ISO 16016	Listů 75
Kreslil	M. Wagner							Název Informační systém (sběrnice IBIS)	Číslo výkresu T-TECH-1-E-18-1	
Přezkoušel	Bc. M. Juřica									List 47
Schválil	Ing. O. Majko									

Tato verze výkresové dokumentace slouží pouze pro podání cenové nabídky. Pro realizaci bude poskytnuta aktualizovaná verze.

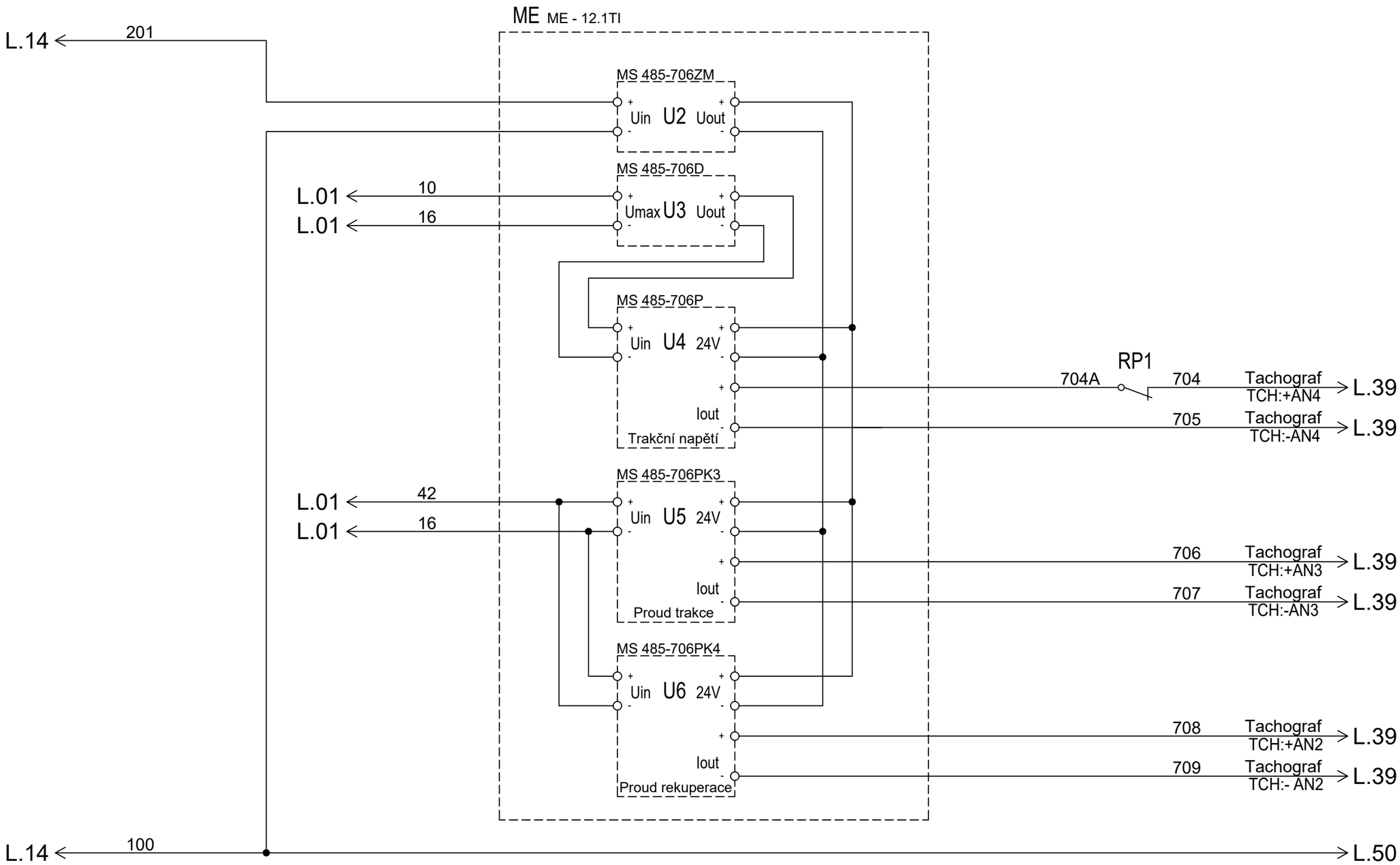

PŘEVODNÍKY MĚŘENÍ SPOTŘEBY / REKUPERACE

Navrhl	M. Wagner	Datum 22.11.2018	Změna		Datum	Podpis	DOPRAVNÍ PODNIK OSTRAVA	Typ T3R - EV ev.č. 8209	CHRÁNĚNO PODLE ISO 16016	Listů 75
Kreslil	M. Wagner							Název Měření spotřeby trakční energie	Číslo výkresu T-TECH-1-E-18-1	
Přezkoušel	Bc. M. Juřica									List 48
Schválil	Ing. O. Majko									

Tato verze výkresové dokumentace slouží pouze pro podání cenové nabídky. Pro realizaci bude poskytnuta aktualizovaná verze.

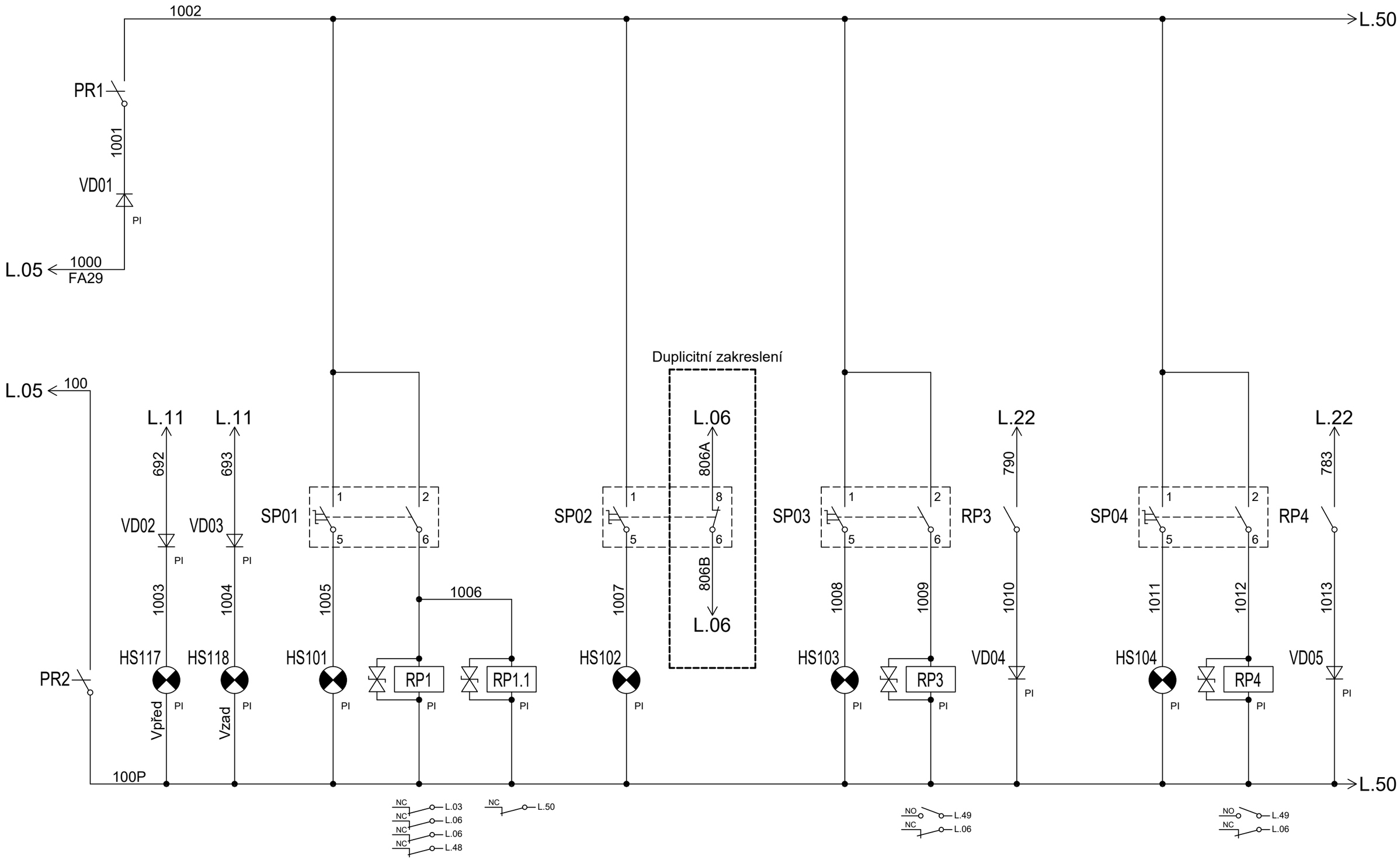

SMĚR JÍZDY	ZTRÁTA NAPĚTÍ V TROLEJI	PORUCHA POHONU - A	NADPROUD PODVOZKU - A	PORUCHA BRZDOVÉHO MĚNIČE - B

Navrhl	M. Wagner	Datum 22.11.2018	Změna		Datum	Podpis	DPO DOPRAVNÍ PODNIK OSTRAVA	Typ T3R - EV ev.č. 8209	CHRÁNĚNO PODLE ISO 16016	Listů 75
Kreslil	M. Wagner							Název Zapojení poruchového panelu instruktora	Číslo výkresu T-TECH-1-E-18-1	
Přezkoušel	Bc. M. Juřica									List 49
Schválil	Ing. O. Majko									

Tato verze výkresové dokumentace slouží pouze pro podání cenové nabídky. Pro realizaci bude poskytnuta aktualizovaná verze.

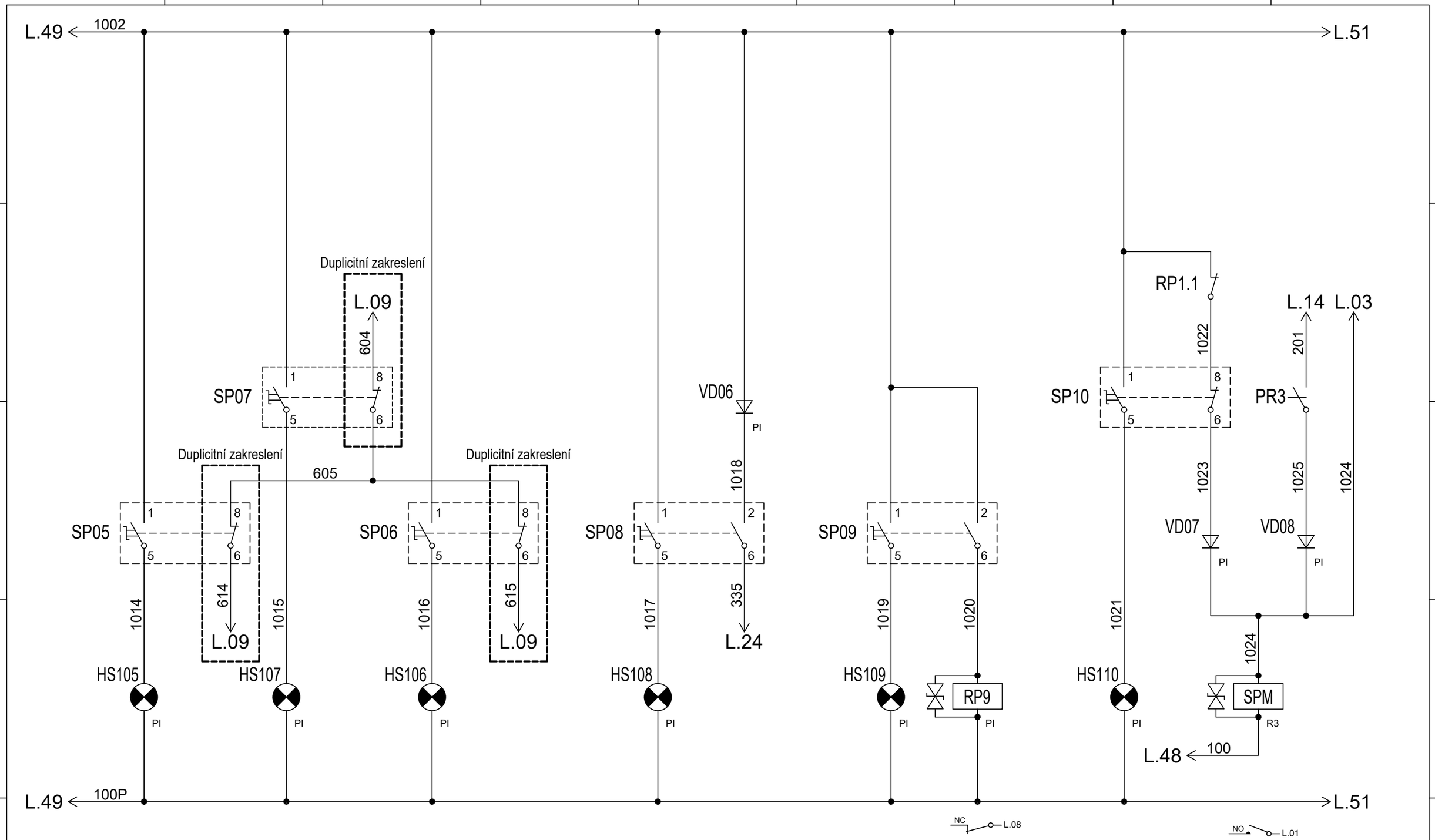

PORUCHA KOTOUČOVÝCH BRZD	PORUCHA BRZDY VLAK	PORUCHA ŘÍZENÍ	PORUCHA STM

Navrhl	M. Wagner	Datum 22.11.2018	Změna		Datum	Podpis	DOPRAVNÍ PODNIK OSTRAVA	Typ T3R - EV ev.č. 8209	CHRÁNĚNO PODLE ISO 16016	Listů 75
Kreslil	M. Wagner							Název Zapojení poruchového panelu instruktora	Číslo výkresu T-TECH-1-E-18-1	
Přezkoušel	Bc. M. Juřica									List 50
Schválil	Ing. O. Majko									

Tato verze výkresové dokumentace slouží pouze pro podání cenové nabídky. Pro realizaci bude poskytnuta aktualizovaná verze.

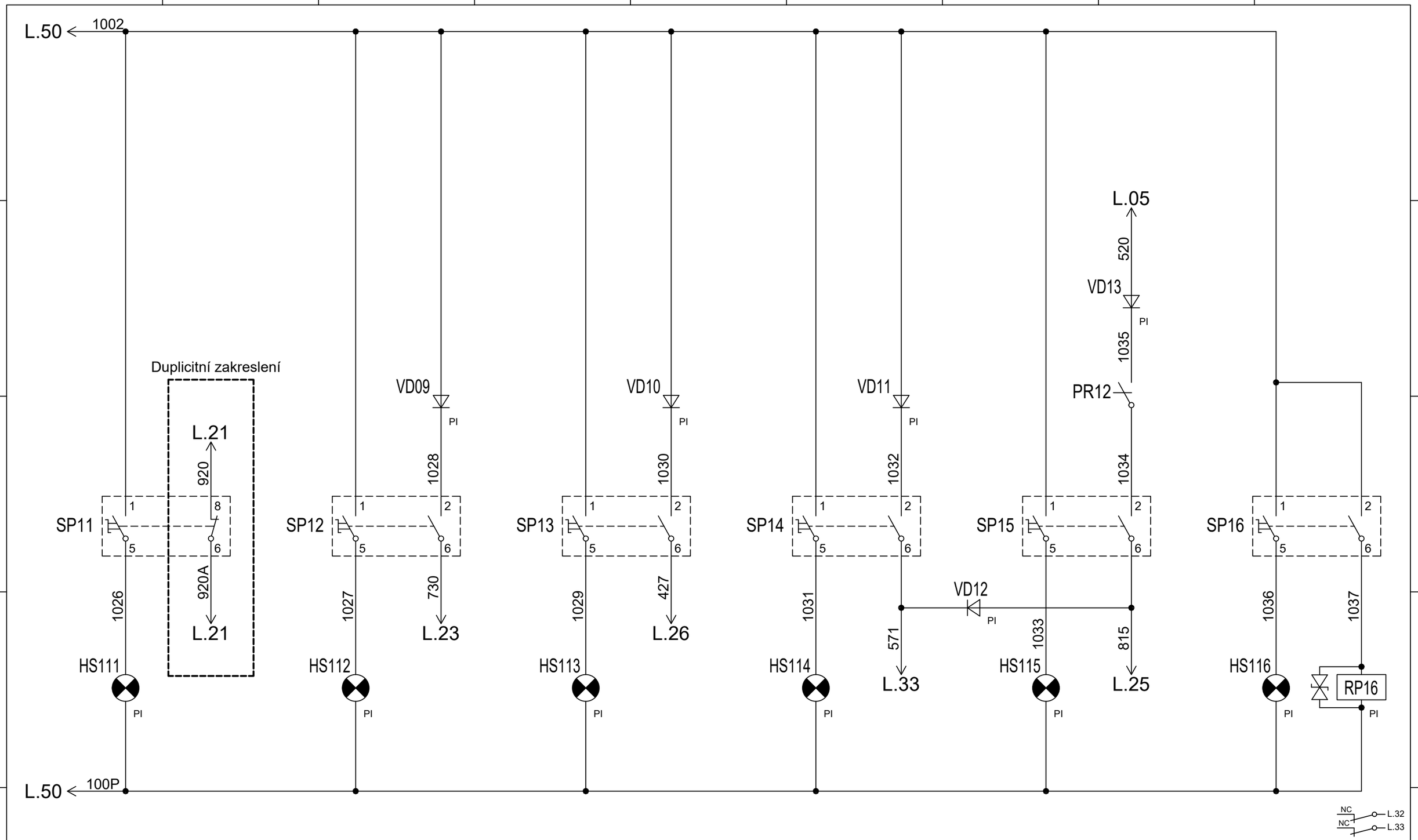

PORUCHA STŘÍDAČE / VENTILACE	PORUCHA IZOL. STAV	PORUCHA TOPENÍ	PORUCHA ZELENÁ LINKA	PORUCHA PLOŠINA	PORUCHA SIGNALIZACE

Navrhl	M. Wagner	Datum 22.11.2018	Změna		Datum	Podpis	DOPRAVNÍ PODNIK OSTRAVA	Typ T3R - EV ev.č. 8209	CHRÁNĚNO PODLE ISO 16016	Listů 75
Kreslil	M. Wagner							Název Zapojení poruchového panelu instruktora	Číslo výkresu T-TECH-1-E-18-1	
Přezkoušel	Bc. M. Juřica									List 51
Schválil	Ing. O. Majko									

Tato verze výkresové dokumentace slouží pouze pro podání cenové nabídky. Pro realizaci bude poskytnuta aktualizovaná verze.

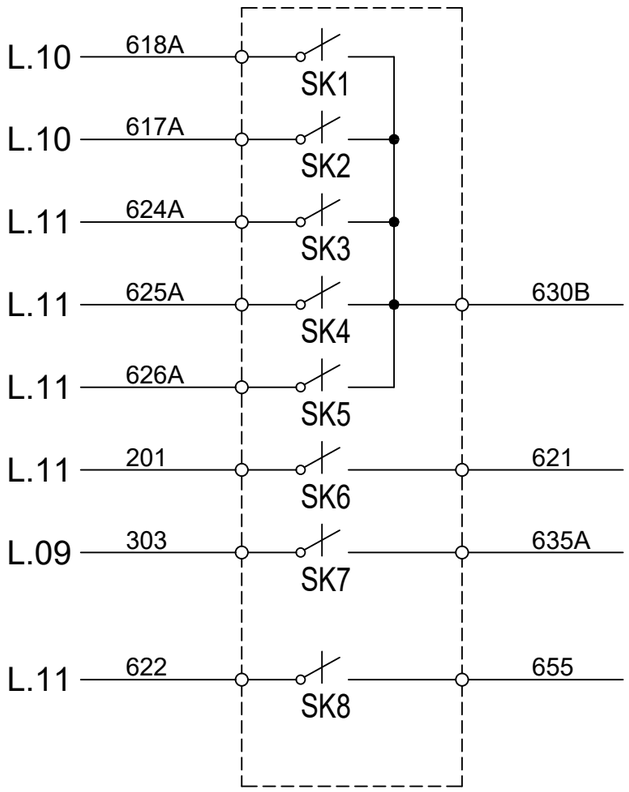

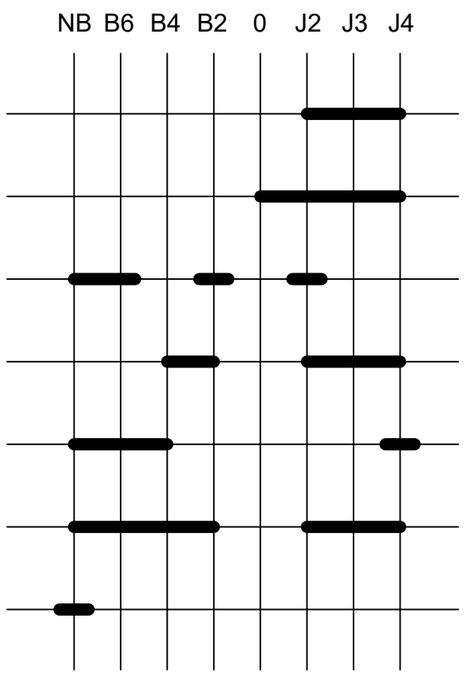

Aktivace stiskem páky řadiče

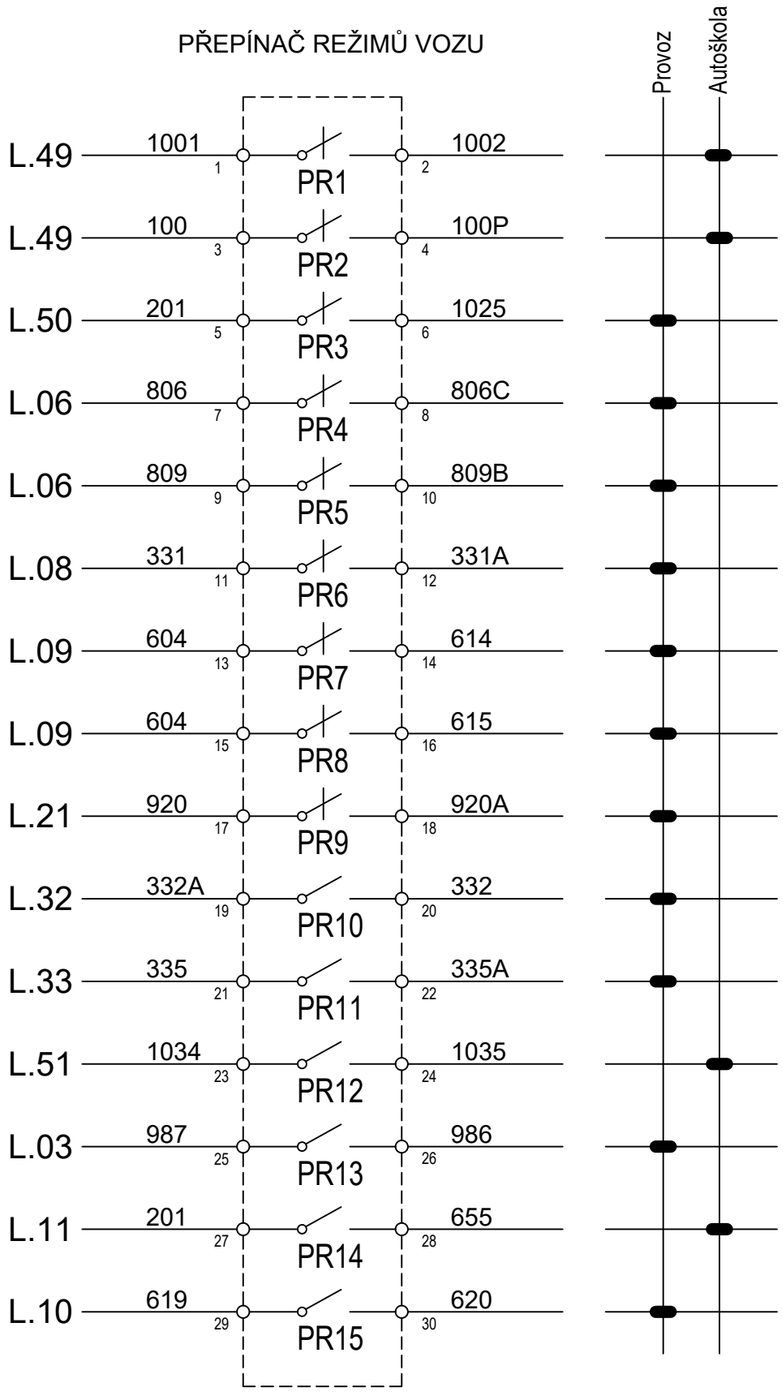

ŘADIČ INSTRUKTORA							PŘEPÍNAČ REŽIMŮ VOZU			
Navrhl	M. Wagner	Datum 22.11.2018	Změna		Datum	Podpis	DOPRAVNÍ PODNIK OSTRAVA	Typ T3R - EV ev.č. 8209	CHRÁNĚNO PODLE ISO 16016	Listů 75
Kreslil	M. Wagner							Název Spínací programy - řadič instruktora,přepínač režimů vozu	Číslo výkresu T-TECH-1-E-18-1	List 52
Přezkoušel	Bc. M. Juřica									
Schválil	Ing. O. Majko									

Tato verze výkresové dokumentace slouží pouze pro podání cenové nabídky. Pro realizaci bude poskytnuta aktualizovaná verze.

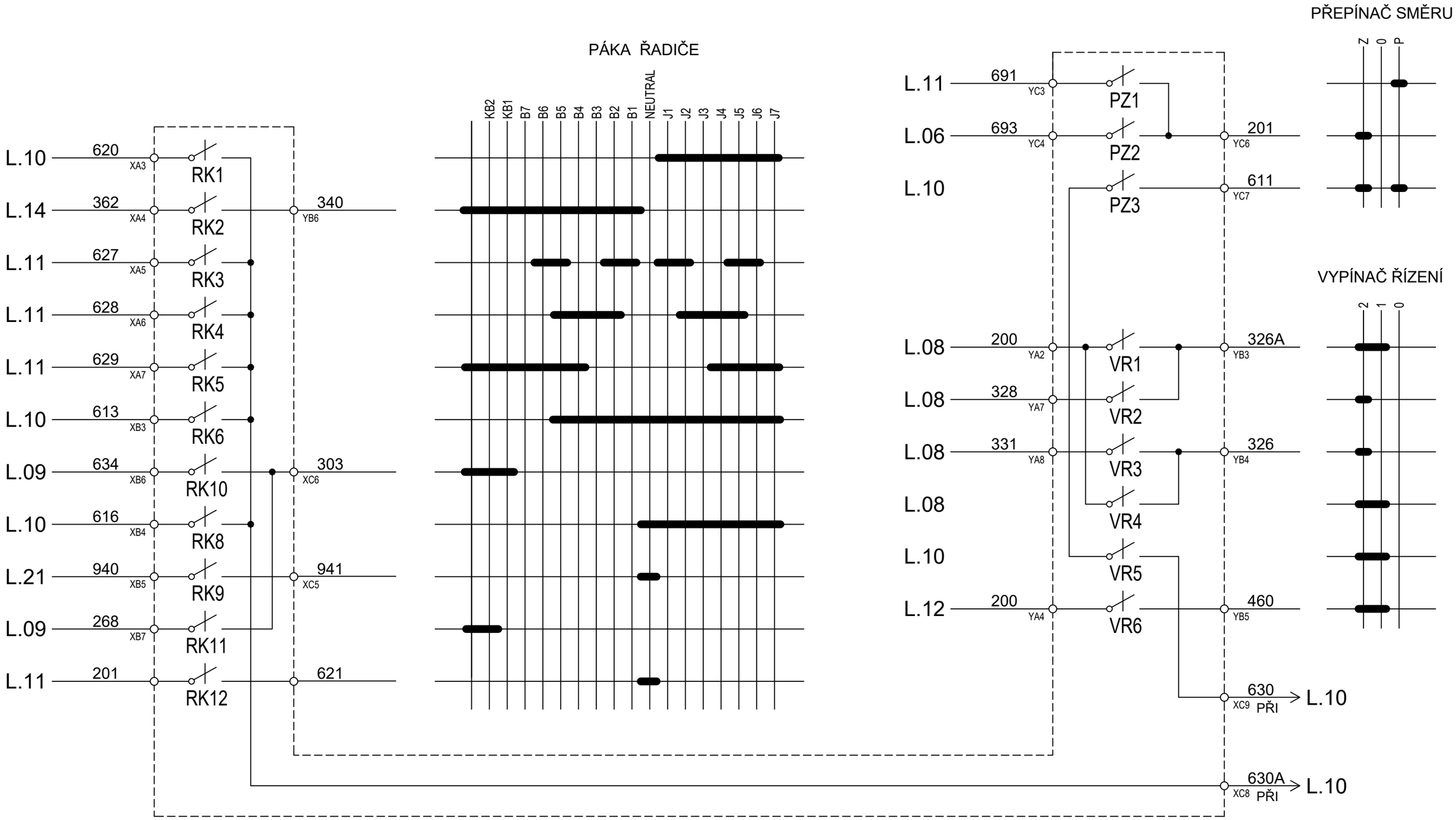

ŘADIČ

Navrhl	M. Wagner	Datum 22.11.2018	Změna		Datum	Podpis	DOPRAVNÍ PODNIK OSTRAVA	Typ T3R - EV ev.č. 8209	CHRÁNĚNO PODLE ISO 16016	Listů 75
Kreslil	M. Wagner							Název Spínací program - řadič	Číslo výkresu T-TECH-1-E-18-1	List 53
Přezkoušel	Bc. M. Juřica									
Schválil	Ing. O. Majko									

Tato verze výkresové dokumentace slouží pouze pro podání cenové nabídky. Pro realizaci bude poskytnuta aktualizovaná verze.

VYPÍNAČ MOTOROVÉ SKUPINY - A

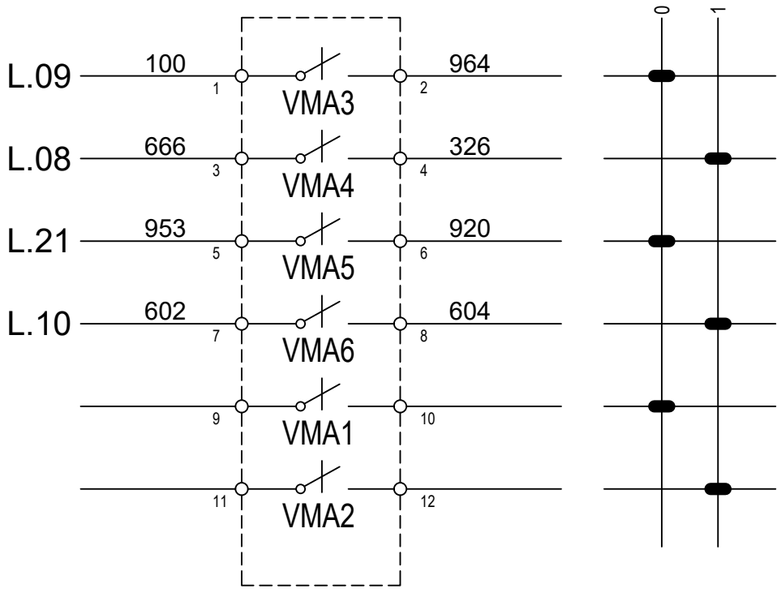

VYPÍNAČ MOTOROVÉ SKUPINY - B

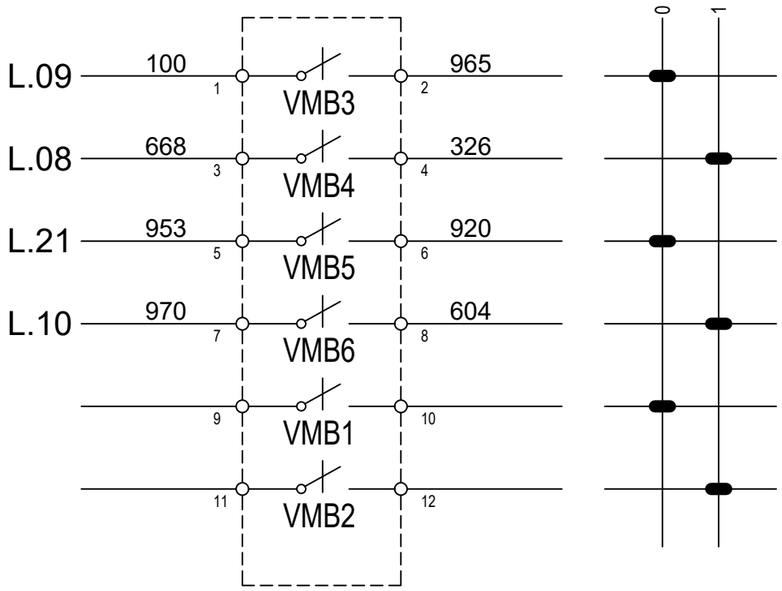

VYPÍNAČE MOTOROVÝCH SKUPIN

Navrhl	M. Wagner	Datum 22.11.2018	Změna		Datum	Podpis	DOPRAVNÍ PODNIK OSTRAVA	Typ T3R - EV ev.č. 8209	CHRÁNĚNO PODLE ISO 16016	Listů 75
Kreslil	M. Wagner							Název Spínací programy - vypínače motorových skupin	Číslo výkresu T-TECH-1-E-18-1	
Přezkoušel	Bc. M. Juřica									List 54
Schválil	Ing. O. Majko									

Tato verze výkresové dokumentace slouží pouze pro podání cenové nabídky. Pro realizaci bude poskytnuta aktualizovaná verze.

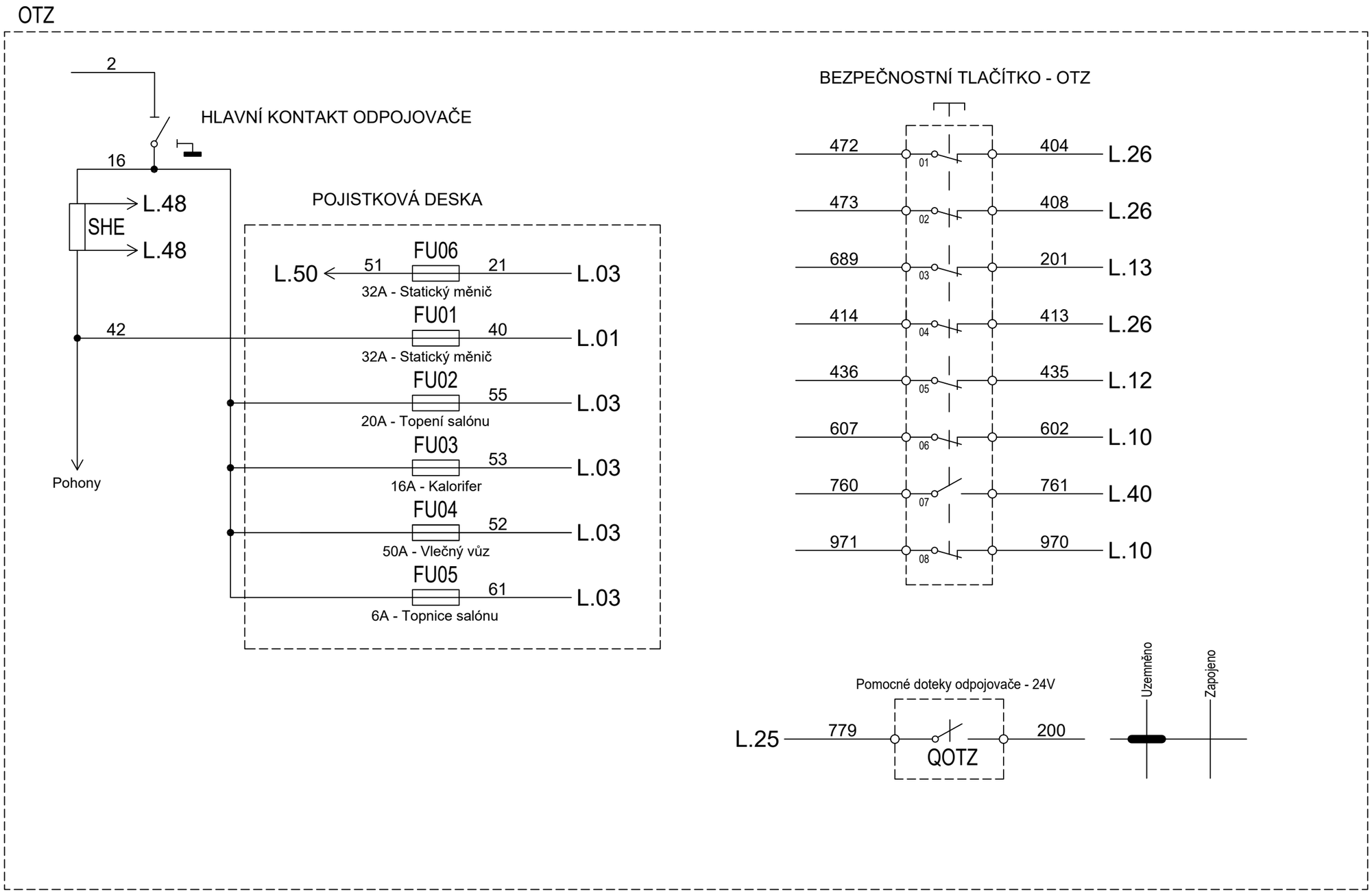

ODPOJOVAČ TROLEJ - ZEM

Navrhl	M. Wagner	Datum 22.11.2018	Změna		Datum	Podpis	DPO DOPRAVNÍ PODNIK OSTRAVA	Typ T3R - EV ev.č. 8209	CHRÁNĚNO PODLE ISO 16016	Listů 75
Kreslil	M. Wagner							Název Zapojení odpojovače trolej - zem	Číslo výkresu T-TECH-1-E-18-1	
Přezkoušel	Bc. M. Juřica									List 55
Schválil	Ing. O. Majko									

Tato verze výkresové dokumentace slouží pouze pro podání cenové nabídky. Pro realizaci bude poskytnuta aktualizovaná verze.

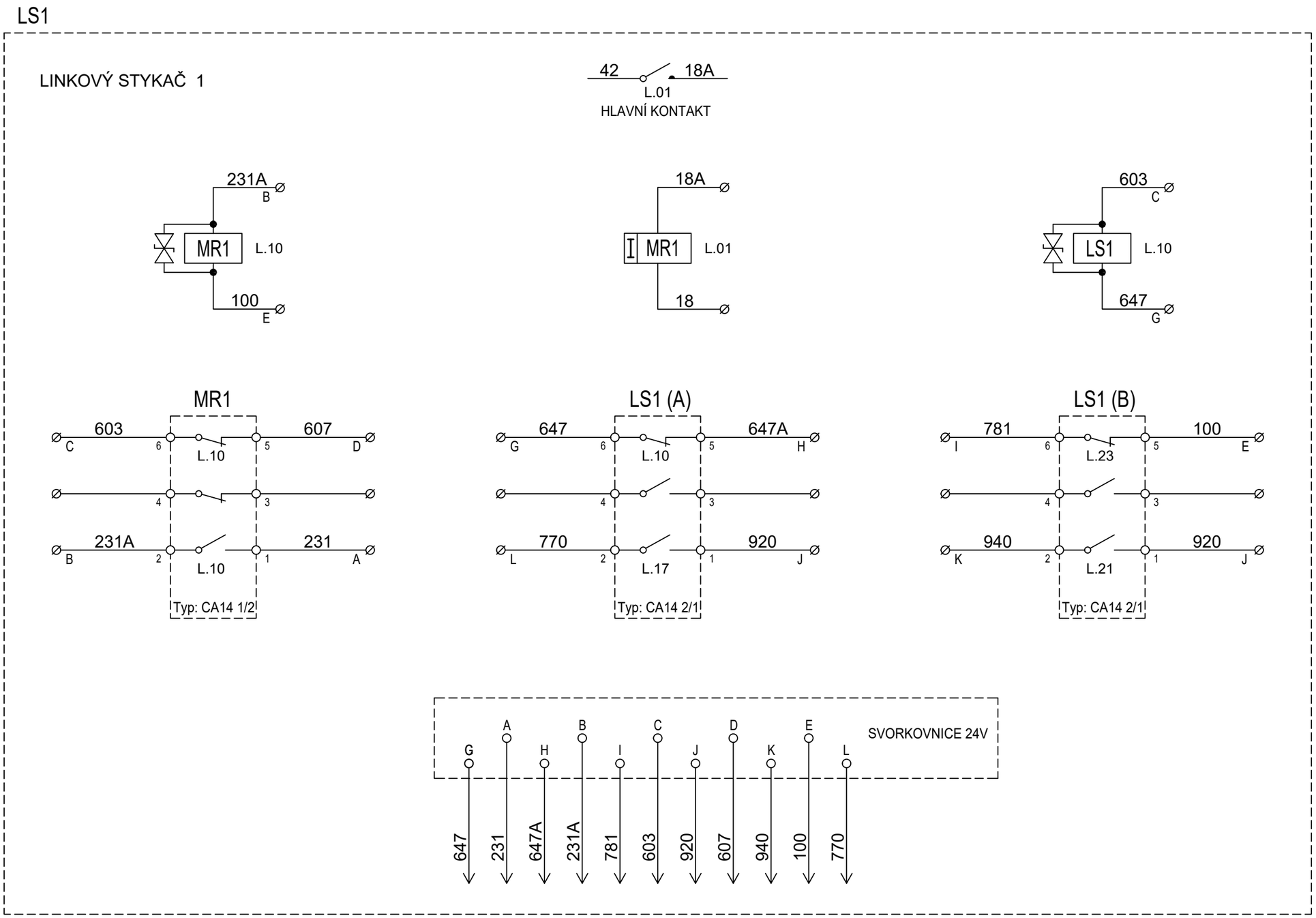

LINKOVÝ STYKAČ 1

Navrhl	M. Wagner	Datum 22.11.2018	Změna		Datum	Podpis	DOPRAVNÍ PODNIK OSTRAVA	Typ T3R - EV ev.č. 8209	CHRÁNĚNO PODLE ISO 16016	Listů 75
Kreslil	M. Wagner							Název	Číslo výkresu	
Přezkoušel	Bc. M. Juřica							Zapojení - linkového stykače 1.	T-TECH-1-E-18-1	List 56
Schválil	Ing. O. Majko									

Tato verze výkresové dokumentace slouží pouze pro podání cenové nabídky. Pro realizaci bude poskytnuta aktualizovaná verze.

LS2

LINKOVÝ STYKAČ 2

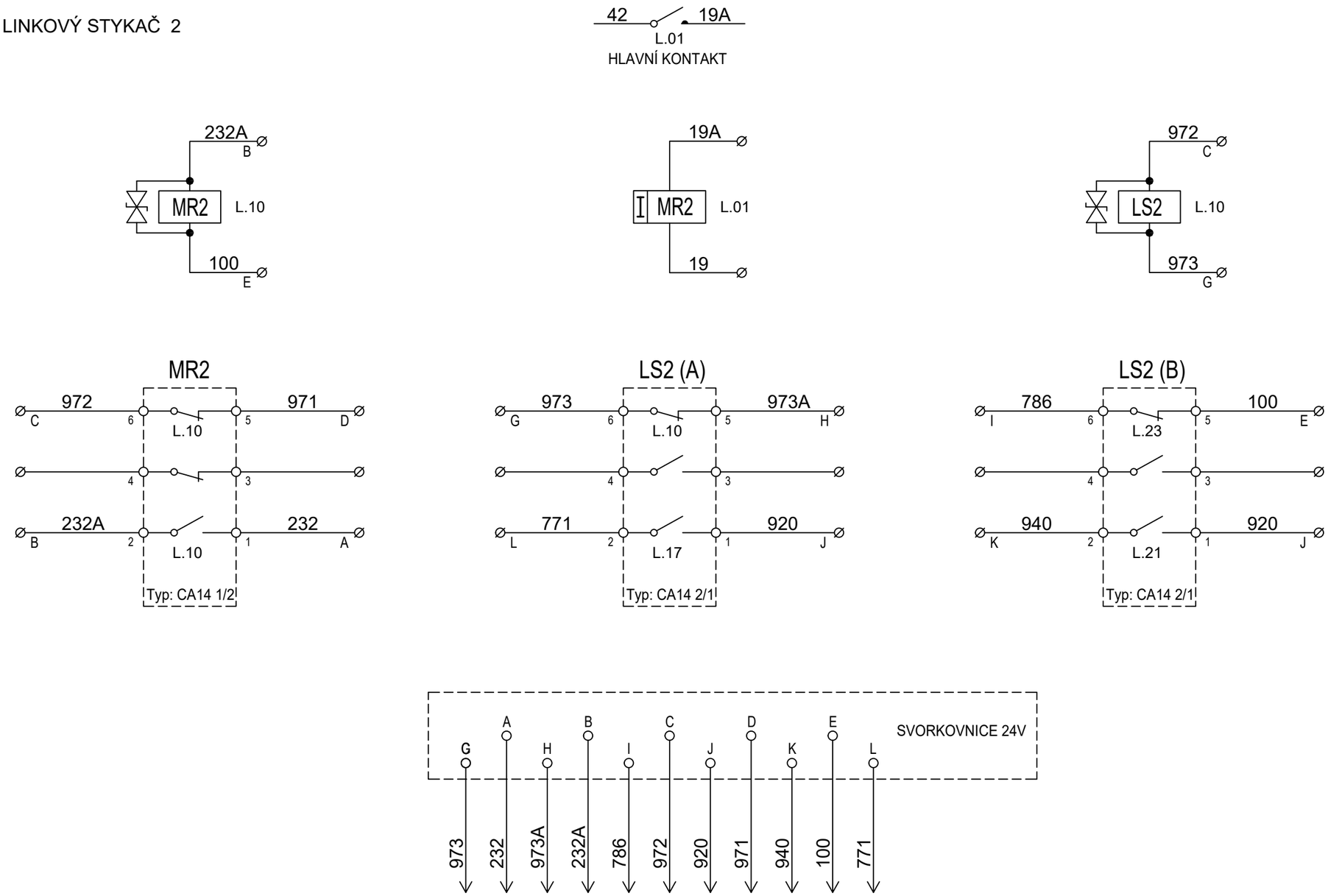

LINKOVÝ STYKAČ 2

Navrhl	M. Wagner	Datum 22.11.2018	Změna		Datum	Podpis	DOPRAVNÍ PODNIK OSTRAVA	Typ T3R - EV ev.č. 8209	CHRÁNĚNO PODLE ISO 16016	Listů 75
Kreslil	M. Wagner							Název	Číslo výkresu	
Přezkoušel	Bc. M. Juřica							Zapojení - linkového stykače 2.	T-TECH-1-E-18-1	List 57
Schválil	Ing. O. Majko									

Tato verze výkresové dokumentace slouží pouze pro podání cenové nabídky. Pro realizaci bude poskytnuta aktualizovaná verze.

PŘEPÍNAČ TOPENÍ SALONU - PT

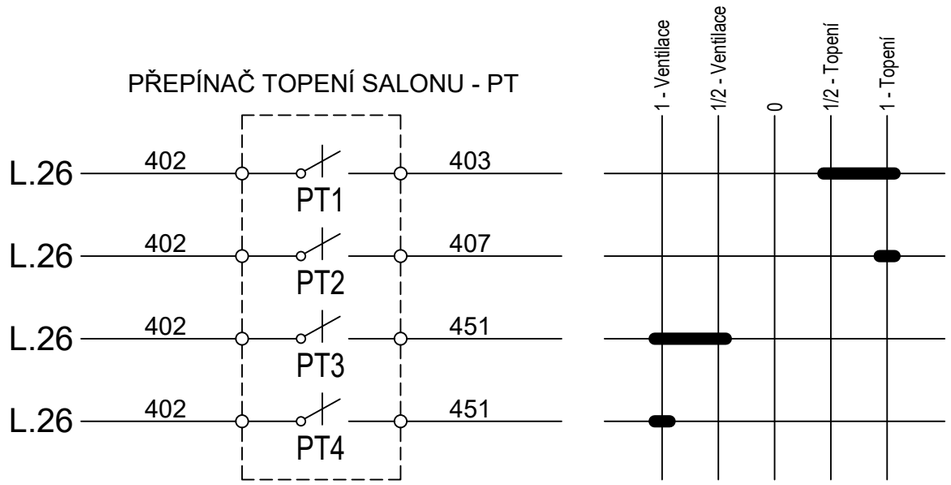

PŘEPÍNAČ SMĚROVÝCH SVĚTEL - SPP

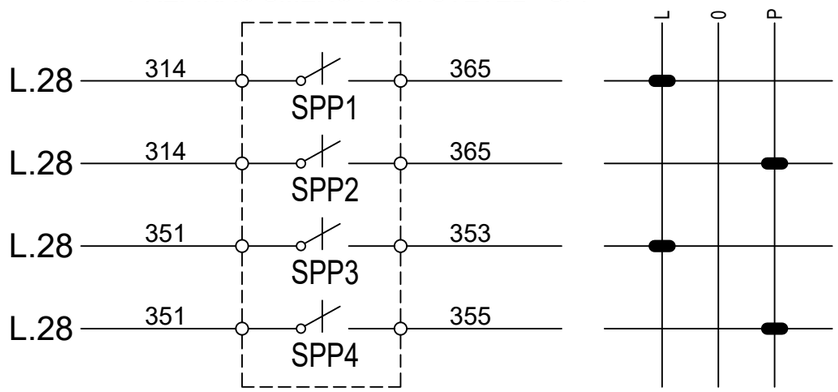

PŘEPÍNAČ SMĚROVÝCH SVĚTEL - SPZ

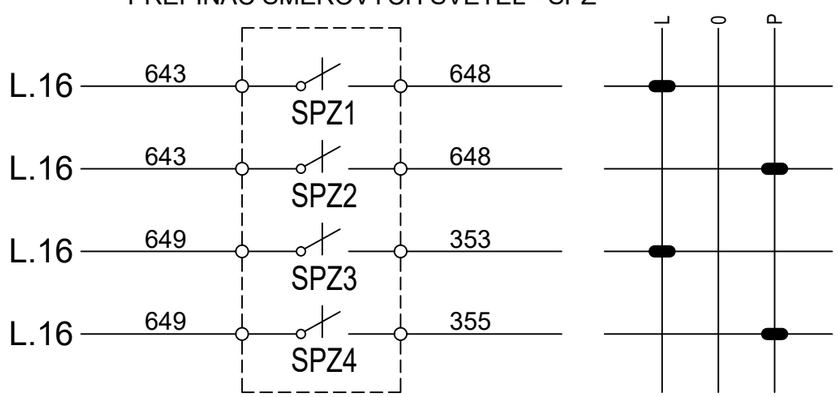

PŘEPÍNAČ BRZDA / JÍZDA - PJB

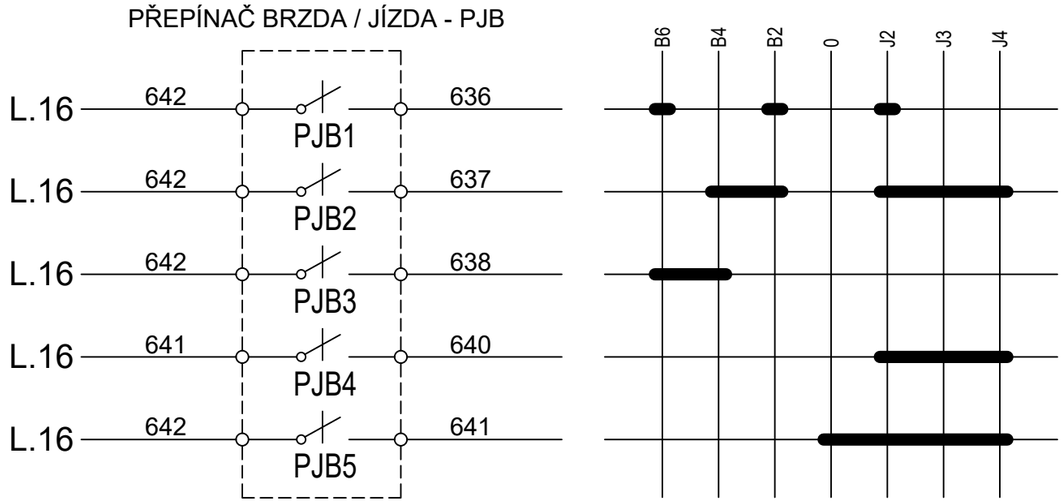

PŘEPÍNAČ KALORIFERU - PKA

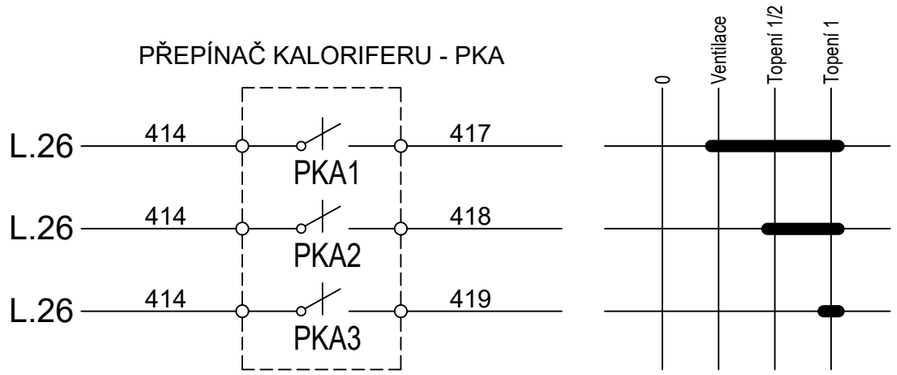

PŘEPÍNAČ OVLÁDÁNÍ DVEŘÍ - SOU

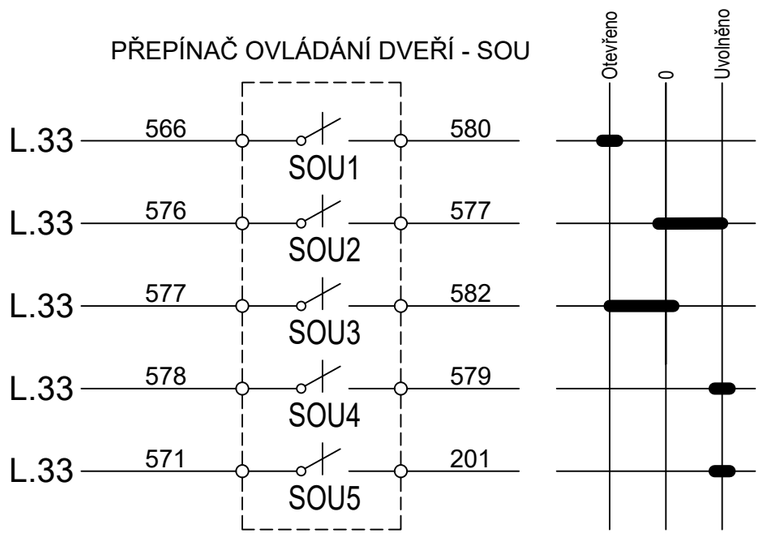

PŘEPÍNAČE

Navrhl	M. Wagner	Datum 22.11.2018	Změna		Datum	Podpis	DOPRAVNÍ PODNIK OSTRAVA	Typ T3R - EV ev.č. 8209	CHRÁNĚNO PODLE ISO 16016	Listů 75
Kreslil	M. Wagner							Název Spínací programy	Číslo výkresu T-TECH-1-E-18-1	
Přezkoušel	Bc. M. Juřica									List 58
Schválil	Ing. O. Majko									

Tato verze výkresové dokumentace slouží pouze pro podání cenové nabídky. Pro realizaci bude poskytnuta aktualizovaná verze.

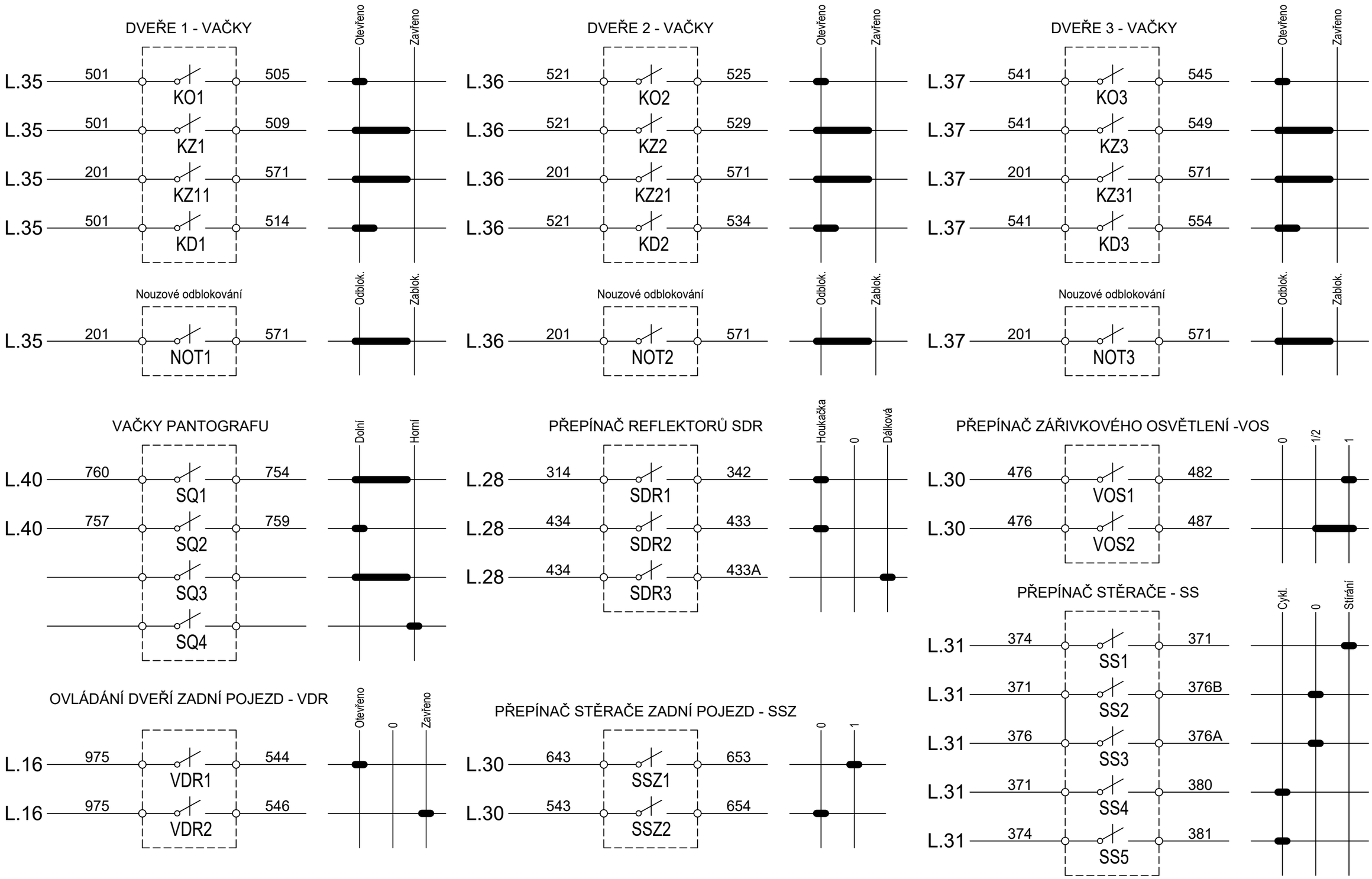

PŘEPÍNAČE - SPÍNACÍ PROGRAMY VAČEK

Navrhl	M. Wagner	Datum 22.11.2018	Změna		Datum	Podpis	DOPRAVNÍ PODNIK OSTRAVA	Typ T3R - EV ev.č. 8209	CHRÁNĚNO PODLE ISO 16016	Listů 75
Kreslil	M. Wagner							Název Spínací programy	Číslo výkresu T-TECH-1-E-18-1	
Přezkoušel	Bc. M. Juřica									List 59
Schválil	Ing. O. Majko									

Tato verze výkresové dokumentace slouží pouze pro podání cenové nabídky. Pro realizaci bude poskytnuta aktualizovaná verze.

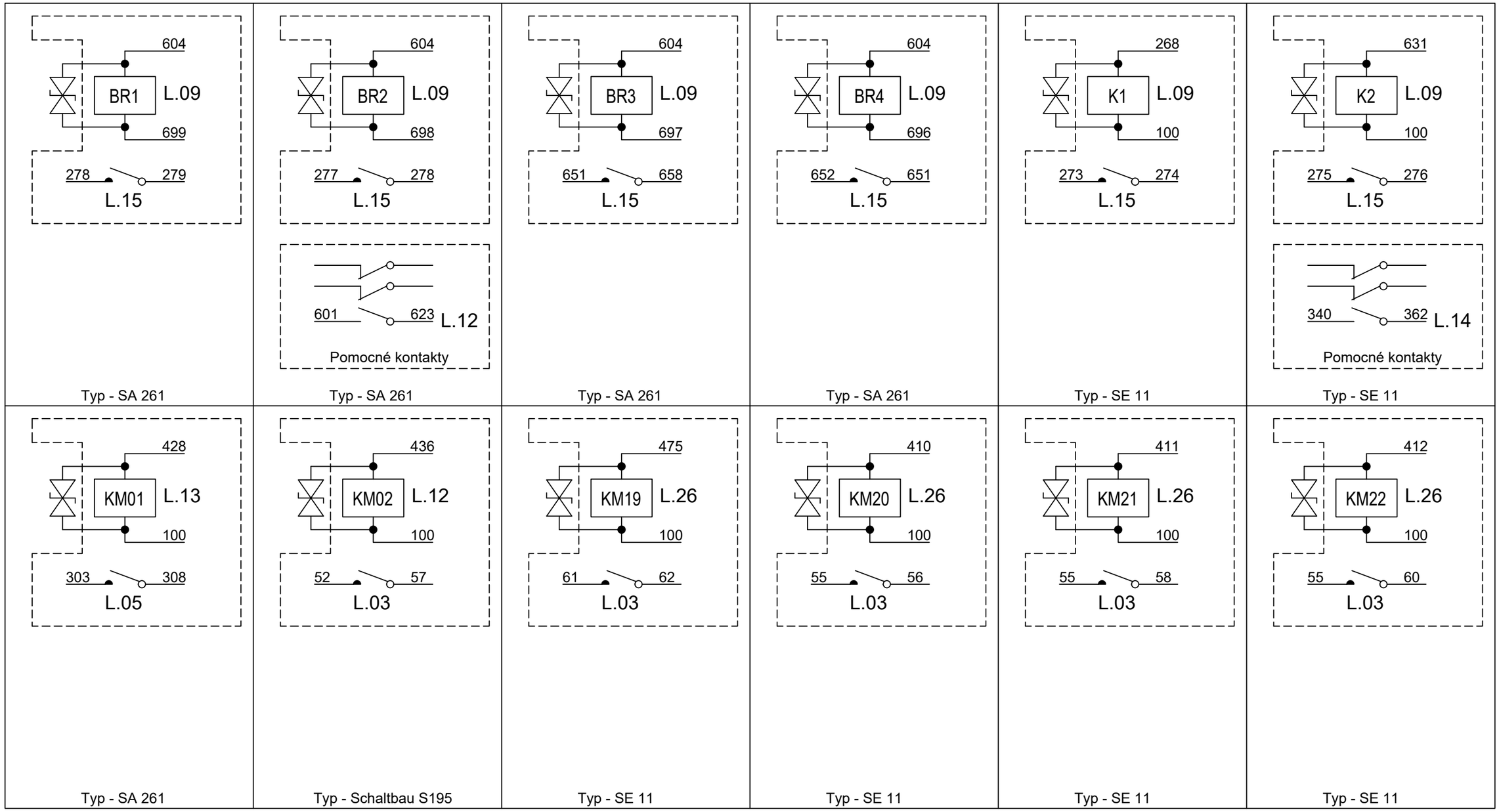

STYKAČE

Navrhl	M. Wagner	Datum 22.11.2018	Změna		Datum	Podpis	DPO DOPRAVNÍ PODNIK OSTRAVA	Typ T3R - EV ev.č. 8209	CHRÁNĚNO PODLE ISO 16016
Kreslil	M. Wagner							Název Stykače	Číslo výkresu T-TECH-1-E-18-1
Přezkoušel	Bc. M. Juřica								Listů 75
Schválil	Ing. O. Majko								List 60

Tato verze výkresové dokumentace slouží pouze pro podání cenové nabídky. Pro realizaci bude poskytnuta aktualizovaná verze.

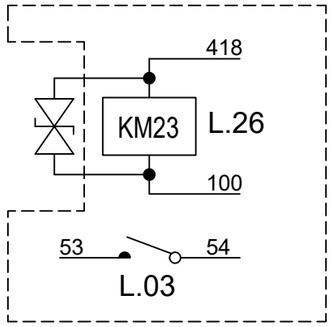

Typ - SE 11

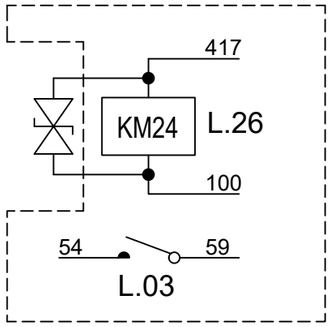

Typ - SE 11

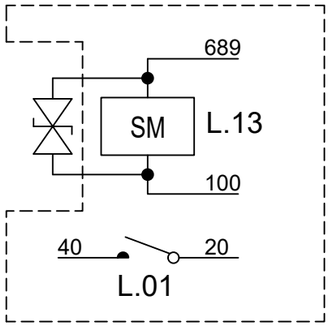

Typ - Schaltbau S195

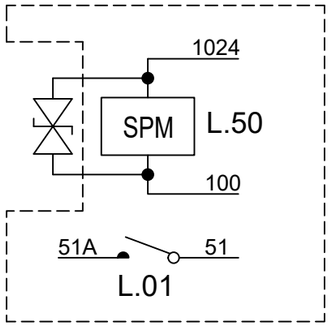

Typ - Schaltbau S195

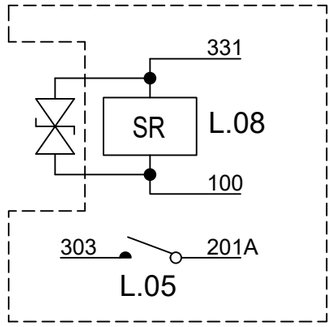

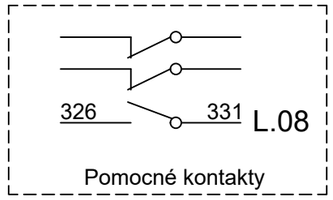

Typ - SA 261

STYKAČE

Navrhl	M. Wagner	Datum 22.11.2018	Změna		Datum	Podpis	DOPRAVNÍ PODNIK OSTRAVA	Typ T3R - EV ev.č. 8209	CHRÁNĚNO PODLE ISO 16016	Listů 75
Kreslil	M. Wagner							Název Stykače	Číslo výkresu T-TECH-1-E-18-1	
Přezkoušel	Bc. M. Juřica									List 61
Schválil	Ing. O. Majko									

Tato verze výkresové dokumentace slouží pouze pro podání cenové nabídky. Pro realizaci bude poskytnuta aktualizovaná verze.

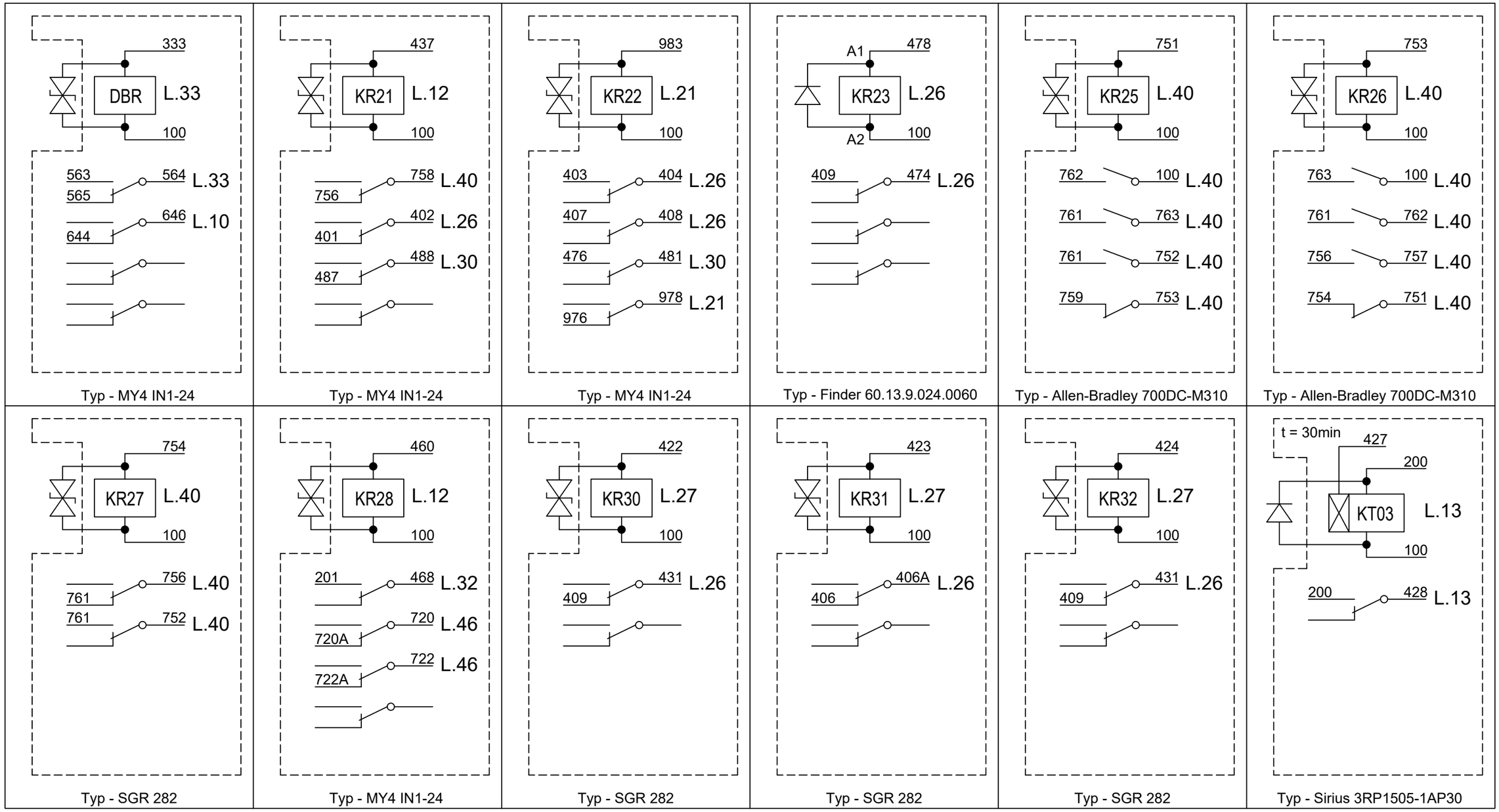

RELÉ

Navrhl	M. Wagner	Datum 22.11.2018	Změna		Datum	Podpis	DOPRAVNÍ PODNIK OSTRAVA	Typ T3R - EV ev.č. 8209	CHRÁNĚNO PODLE ISO 16016	Listů 75
Kreslil	M. Wagner							Název Relé	Číslo výkresu T-TECH-1-E-18-1	
Přezkoušel	Bc. M. Juřica									List 62
Schválil	Ing. O. Majko									

Tato verze výkresové dokumentace slouží pouze pro podání cenové nabídky. Pro realizaci bude poskytnuta aktualizovaná verze.

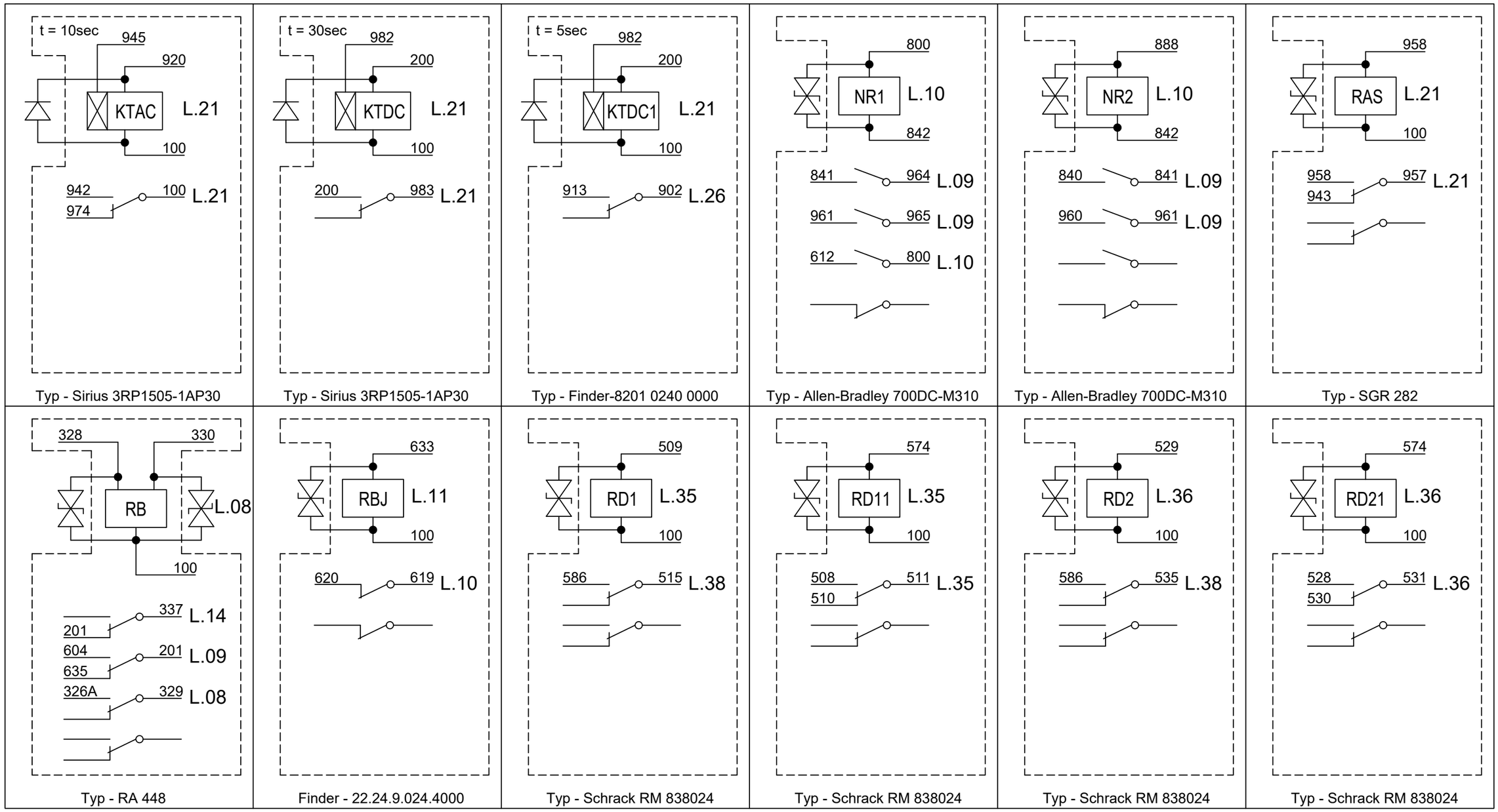

RELÉ

Navrhl	M. Wagner	Datum 22.11.2018	Změna		Datum	Podpis	DOPRAVNÍ PODNIK OSTRAVA	Typ T3R - EV ev.č. 8209	CHRÁNĚNO PODLE ISO 16016
Kreslil	M. Wagner							Název Relé	Číslo výkresu T-TECH-1-E-18-1
Přezkoušel	Bc. M. Juřica								
Schválil	Ing. O. Majko								

Listů 75 | List 63

Tato verze výkresové dokumentace slouží pouze pro podání cenové nabídky. Pro realizaci bude poskytnuta aktualizovaná verze.

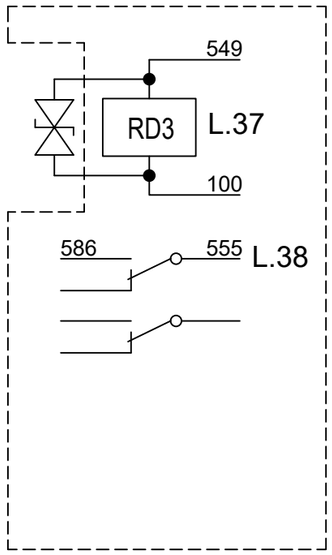

Typ - Schrack RM 838024

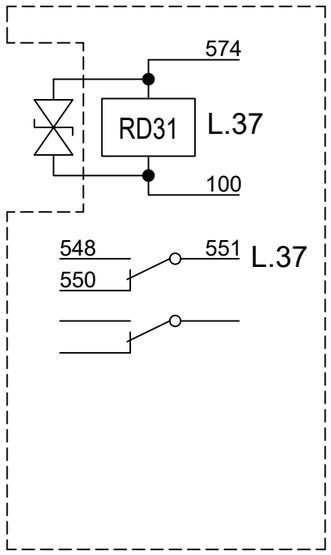

Typ - Schrack RM 838024

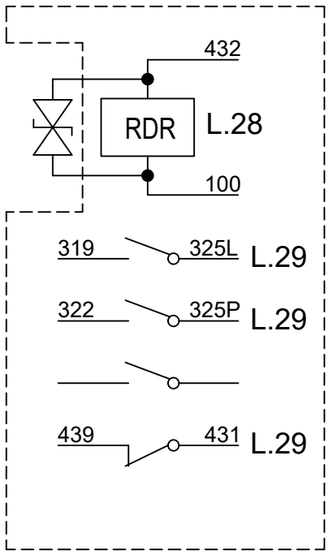

Typ - Allen-Bradley 700DC-M310

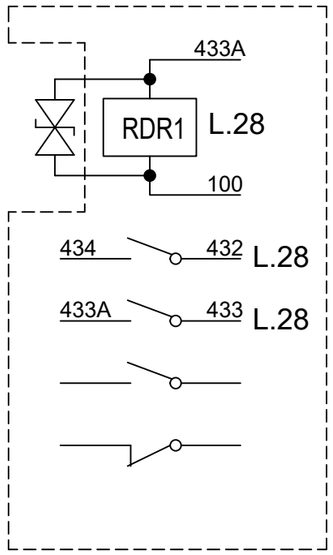

Typ - Allen-Bradley 700DC-M310

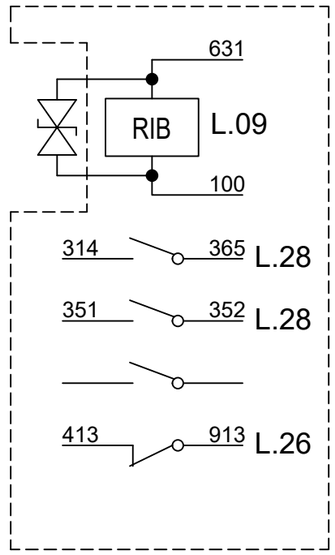

Typ - Allen-Bradley 700DC-M310

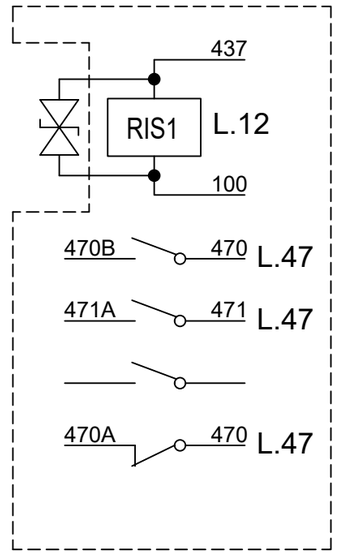

Typ - Allen-Bradley 700DC-M220

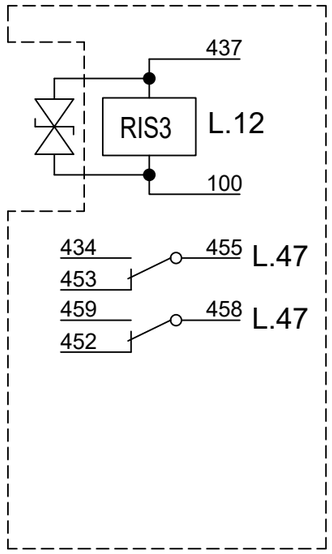

Typ - SGR 282

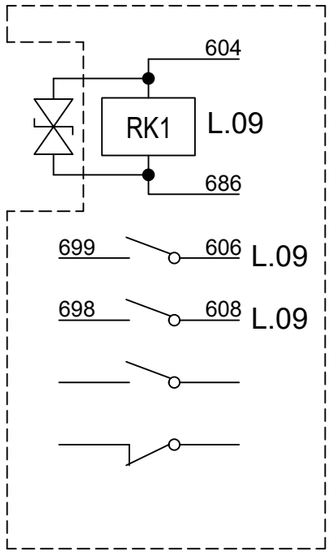

Typ - Allen-Bradley 700DC-M310

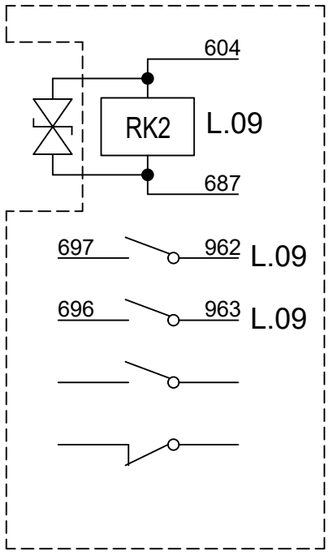

Typ - Allen-Bradley 700DC-M310

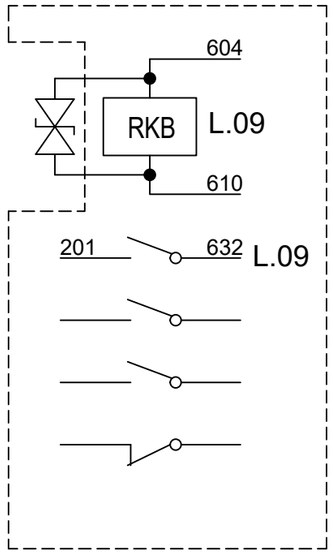

Typ - Allen-Bradley 700DC-M310

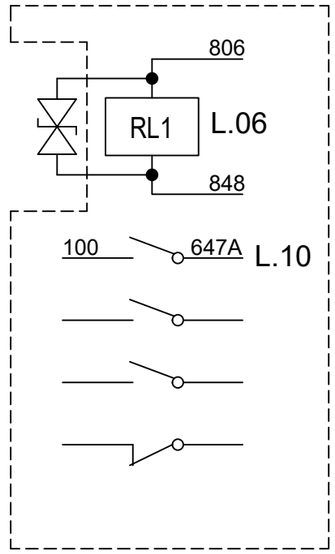

Typ - Allen-Bradley 700DC-M310

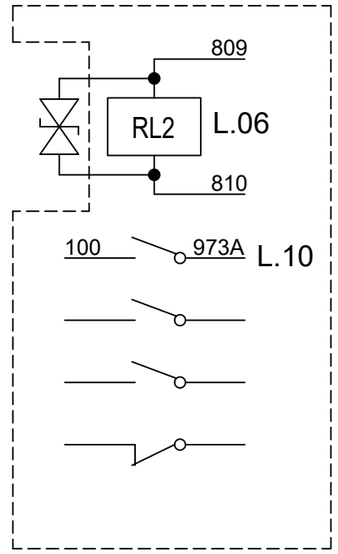

Typ - Allen-Bradley 700DC-M310

RELÉ

Navrhl	M. Wagner	Datum 22.11.2018	Změna		Datum	Podpis	DPO DOPRAVNÍ PODNIK OSTRAVA	Typ T3R - EV ev.č. 8209	CHRÁNĚNO PODLE ISO 16016	Listů 75
Kreslil	M. Wagner							Název Relé	Číslo výkresu T-TECH-1-E-18-1	
Přezkoušel	Bc. M. Juřica									List 64
Schválil	Ing. O. Majko									

Tato verze výkresové dokumentace slouží pouze pro podání cenové nabídky. Pro realizaci bude poskytnuta aktualizovaná verze.

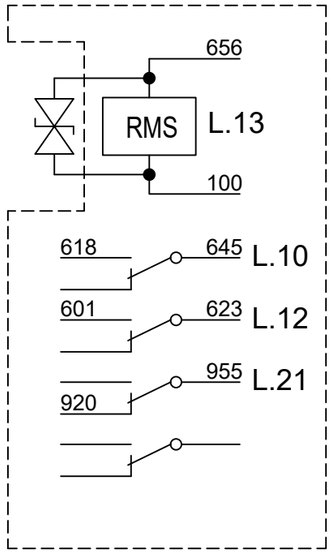

Typ - MY4 IN1-24

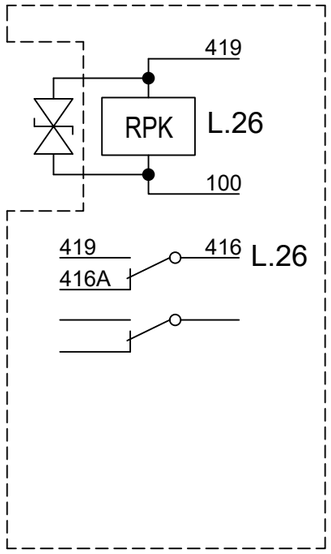

Typ - SGR 282

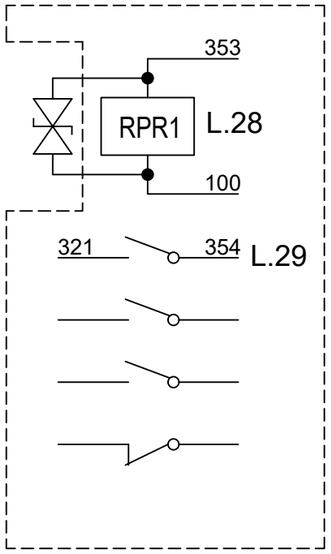

Typ - Allen-Bradley 700DC-M310

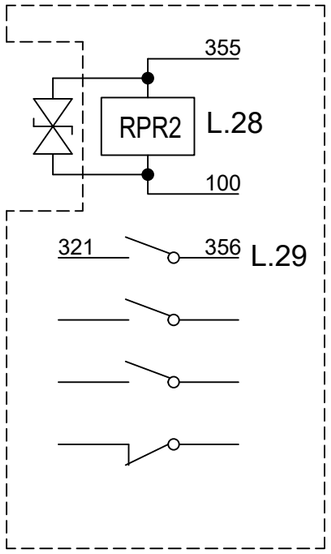

Typ - Allen-Bradley 700DC-M310

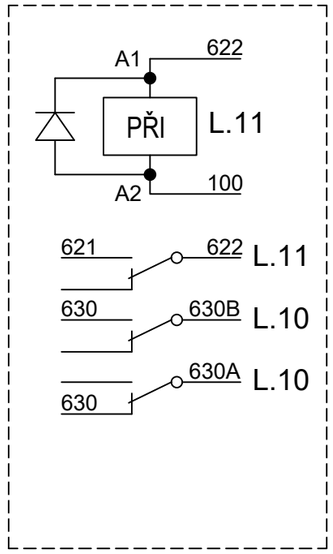

Typ - Finder 60.13.9.024.0060

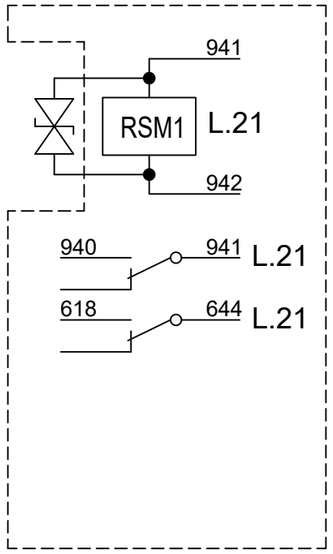

Typ - SGR 282

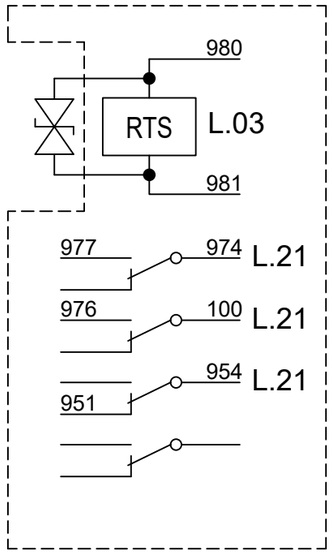

Typ - MY4 IN1-24

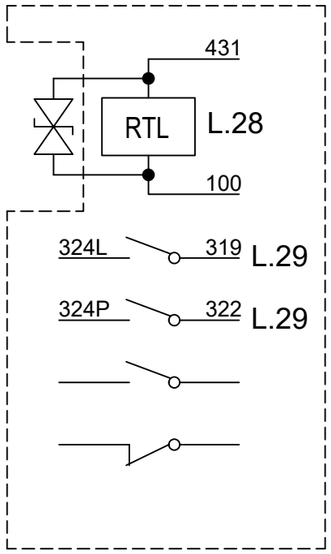

Typ - Allen-Bradley 700DC-M310

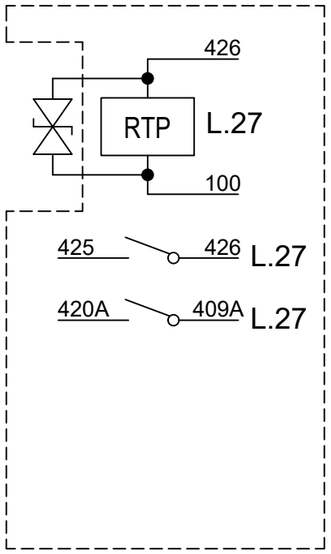

Typ - Finder - 22.22.9.024.4000

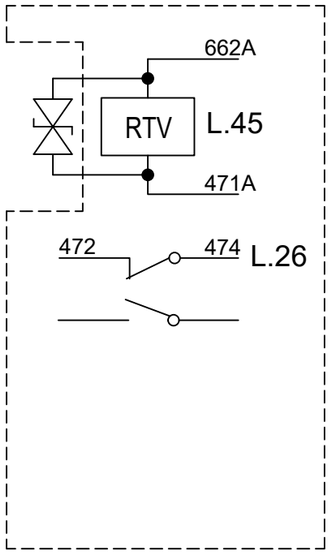

Typ - Finder - 22.23.9.024.4000

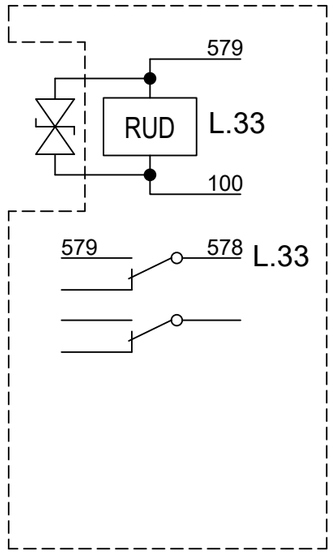

Typ - SGR 282

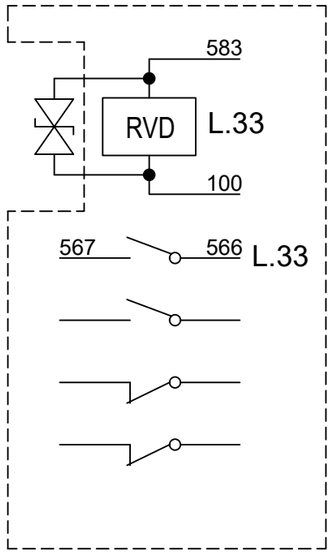

Typ - Allen-Bradley 700DC-M220

RELÉ

Navrhl	M. Wagner	Datum 22.11.2018	Změna		Datum	Podpis	DOPRAVNÍ PODNIK OSTRAVA	Typ T3R - EV ev.č. 8209	CHRÁNĚNO PODLE ISO 16016	Listů 75
Kreslil	M. Wagner							Název Relé	Číslo výkresu T-TECH-1-E-18-1	
Přezkoušel	Bc. M. Juřica									List 65
Schválil	Ing. O. Majko									

Tato verze výkresové dokumentace slouží pouze pro podání cenové nabídky. Pro realizaci bude poskytnuta aktualizovaná verze.

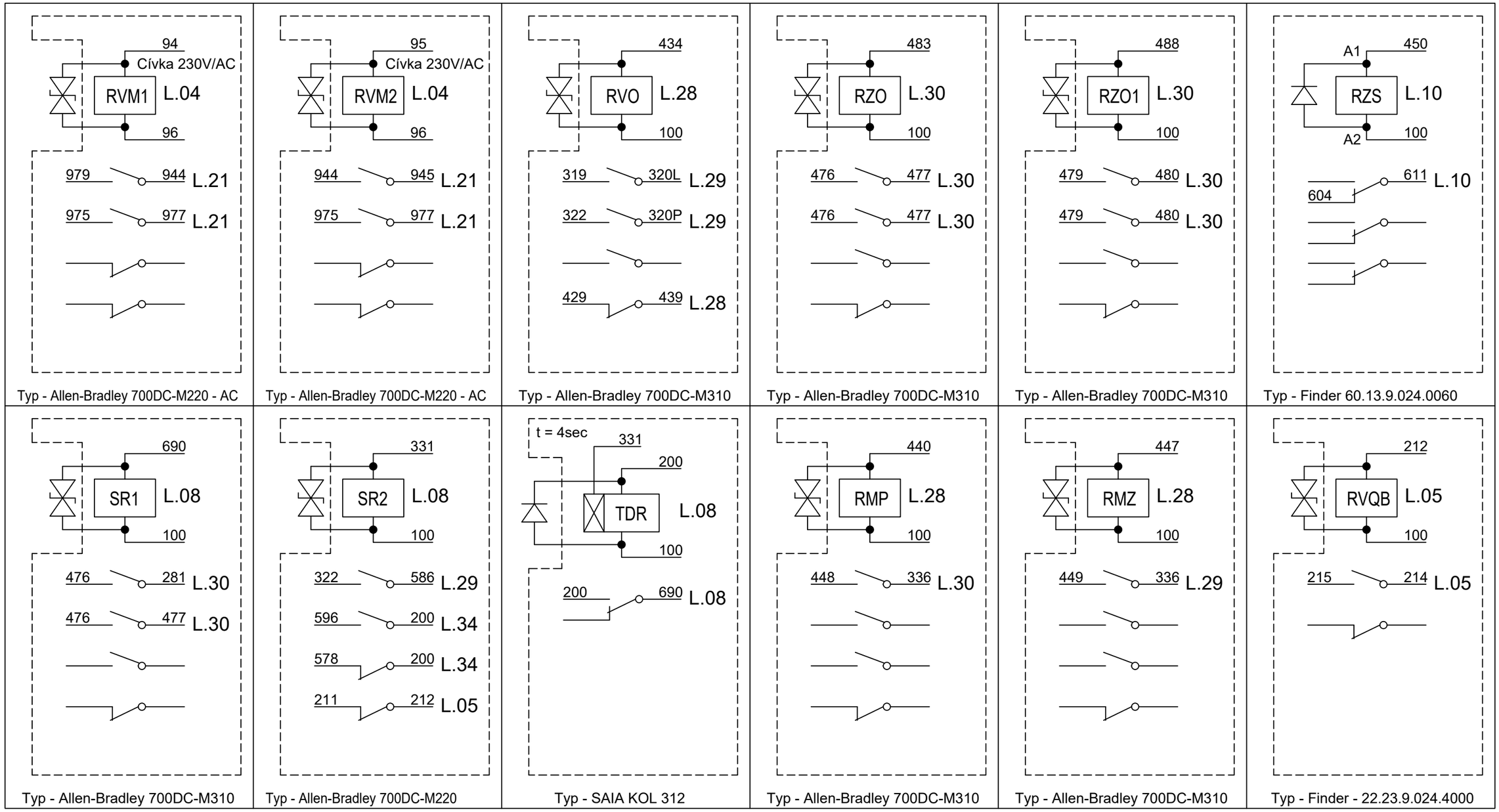

RELÉ

Navrhl	M. Wagner	Datum 22.11.2018	Změna		Datum	Podpis	DOPRAVNÍ PODNIK OSTRAVA	Typ T3R - EV ev.č. 8209	CHRÁNĚNO PODLE ISO 16016	Listů 75
Kreslil	M. Wagner							Název Relé	Číslo výkresu T-TECH-1-E-18-1	
Přezkoušel	Bc. M. Juřica									List 66
Schválil	Ing. O. Majko									

Tato verze výkresové dokumentace slouží pouze pro podání cenové nabídky. Pro realizaci bude poskytnuta aktualizovaná verze.

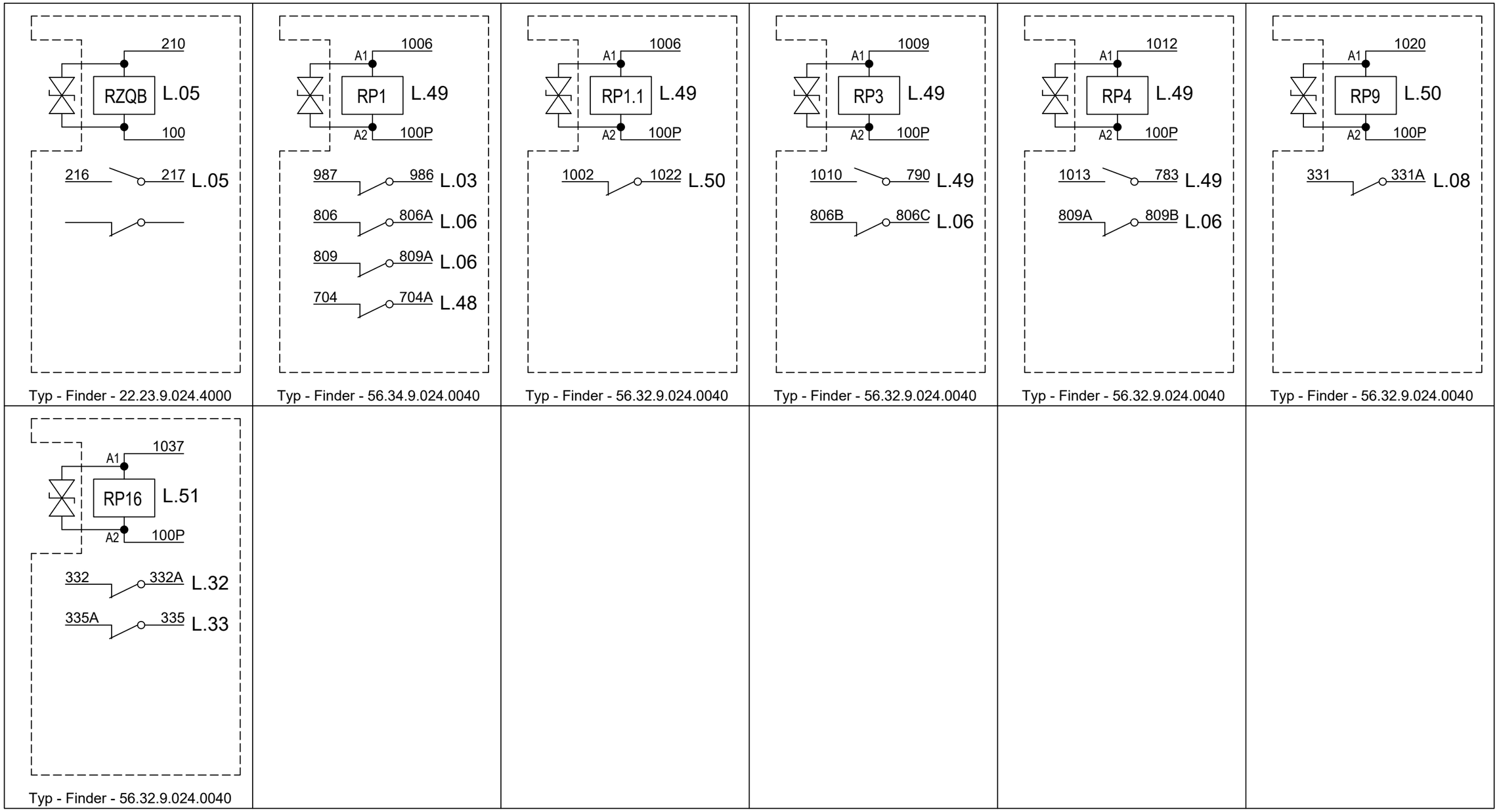

RELÉ

Navrhl	M. Wagner	Datum 22.11.2018	Změna		Datum	Podpis	DOPRAVNÍ PODNIK OSTRAVA	Typ T3R - EV ev.č. 8209	CHRÁNĚNO PODLE ISO 16016	Listů 75
Kreslil	M. Wagner							Název Relé	Číslo výkresu T-TECH-1-E-18-1	
Přezkoušel	Bc. M. Juřica									List 67
Schválil	Ing. O. Majko									

Tato verze výkresové dokumentace slouží pouze pro podání cenové nabídky. Pro realizaci bude poskytnuta aktualizovaná verze.

Zapojení jednotlivých pinů

N

Pin	Potenciál	Strana
01	100	L.03
02	100	L.03

A

Pin	Potenciál	Strana
01	328	L.08
02	330	L.08
03	331	L.08
04	268	L.09
05	634	L.09
06	617	L.10
07	618	L.10
08	624	L.11
09	625	L.11
10	626	L.11
11	693	L.11
12	692	L.11

B

Pin	Potenciál	Strana
01		
02	437	L.12
03	362	L.14
04	447	L.28
05	488	L.30
06	956	L.21
07	958	L.21
08	403	L.26
09	407	L.26
10	434	L.28
11	353	L.28
12	355	L.28

C

Pin	Potenciál	Strana
01	483	L.30
02	595	L.33
03	573	L.33
04	572	L.33
05	574	L.33
06	575	L.33
07	333	L.33
08	335	L.33
09	760	L.40
10	764	L.40
11	454	L.47
12	459	L.47

D

Pin	Potenciál	Strana
01	921	L.23
02	470B	L.47
03		
04	881	L.19
05	882	L.19
06	612	L.10
07	656	L.13
08	720	L.46
09	721	L.46
10	722	L.46
11	723	L.46
12	SHLD	L.46

E

Pin	Potenciál	Strana
01	450	L.26
02	451	L.26
03	815	L.32
04	817	L.32
05	818	L.32
06	819	L.32
07		
08		
09		
10		
11		
12		

POHLED ZEPŘEDU - kolíky - rámeček a-f

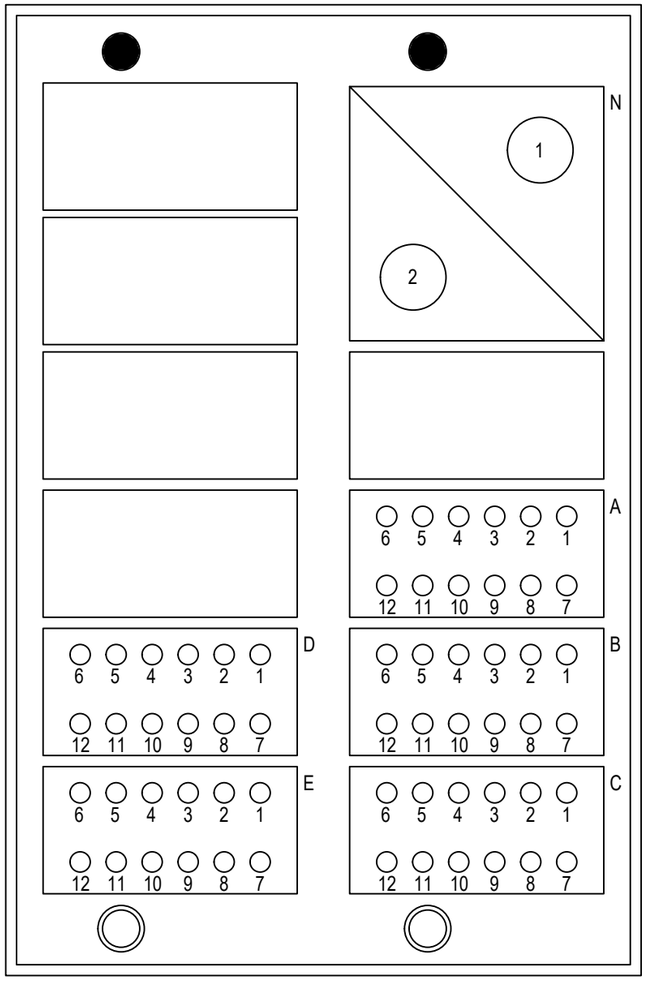

ZÁSUVKA MNOHOČLENNÉHO ŘÍZENÍ PŘEDNÍ

Navrhl	M. Wagner	Datum 22.11.2018	Změna		Datum	Podpis	DOPRAVNÍ PODNIK OSTRAVA	Typ T3R - EV ev.č. 8209	CHRÁNĚNO PODLE ISO 16016	Listů 75
Kreslil	M. Wagner							Název Zásuvka mnohočlenného řízení - přední	Číslo výkresu T-TECH-1-E-18-1	
Přezkoušel	Bc. M. Juřica									List 68
Schválil	Ing. O. Majko									

Tato verze výkresové dokumentace slouží pouze pro podání cenové nabídky. Pro realizaci bude poskytnuta aktualizovaná verze.

Zapojení jednotlivých pinů

N

Pin	Potenciál	Strana
01	100	L.03
02		

A

Pin	Potenciál	Strana
01	328	L.08
02	330	L.08
03	331	L.08
04	268	L.09
05	634	L.09
06	617	L.10
07	618	L.10
08	624	L.11
09	625	L.11
10	626	L.11
11	693	L.11
12	692	L.11

B

Pin	Potenciál	Strana
01		
02	200	L.12
03	362	L.14
04	447	L.28
05	488	L.30
06	956	L.21
07	958	L.21
08	403	L.26
09	407	L.26
10	434	L.28
11	353	L.28
12	355	L.28

C

Pin	Potenciál	Strana
01	483	L.30
02	595	L.33
03	573	L.33
04	572	L.33
05	574	L.33
06	575	L.33
07	333	L.33
08	335A	L.33
09	760	L.40
10	764	L.40
11	453	L.47
12	452	L.47

V

Pin	Potenciál	Strana
01	57	L.03
02		

R

Pin	Potenciál	Strana
01	435	L.12
02		
03		
04		
05		
06		

D

Pin	Potenciál	Strana
01	921	L.23
02	470B	L.47
03		
04	881	L.19
05	882	L.19
06	612	L.10
07	656	L.13
08	720	L.46
09	721	L.46
10	722	L.46
11	723	L.46
12	SHLD	L.46

E

Pin	Potenciál	Strana
01	450	L.26
02	451	L.26
03	815	L.32
04	817	L.32
05	818	L.32
06	819	L.32
07		
08		
09		
10		
11		
12		

POHLED ZEPŘEDU - dutinky - rámeček A-F

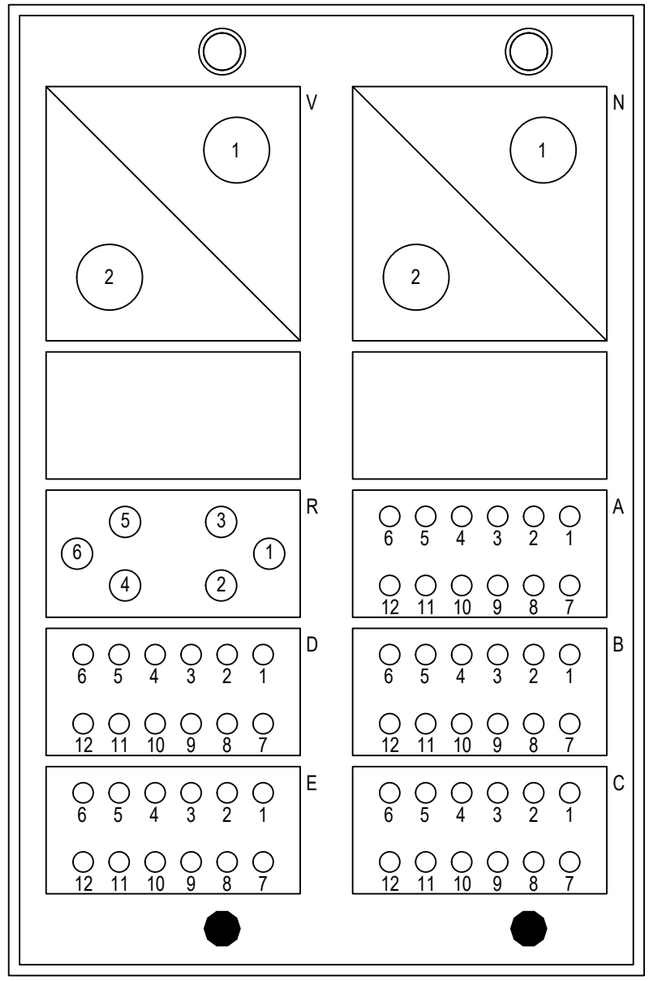

ZÁSUVKA MNOHOČLENNÉHO ŘÍZENÍ ZADNÍ

Navrhl	M. Wagner	Datum 22.11.2018	Změna		Datum	Podpis	DOPRAVNÍ PODNIK OSTRAVA	Typ T3R - EV ev.č. 8209	CHRÁNĚNO PODLE ISO 16016	Listů 75
Kreslil	M. Wagner							Název Zásuvka mnohočlenného řízení - zadní	Číslo výkresu T-TECH-1-E-18-1	
Přezkoušel	Bc. M. Juřica									List 69
Schválil	Ing. O. Majko									

Tato verze výkresové dokumentace slouží pouze pro podání cenové nabídky. Pro realizaci bude poskytnuta aktualizovaná verze.

Konektor HAN 50D - kolíky
Zapojení jednotlivých pinů

XA

Pin	Potenciál	Adresa
A1		
A2		
A3	620	RK1 - 1
A4	362	RK2 - 1
A5	627	RK3 - 1
A6	628	RK4 - 1
A7	629	RK5 - 1
A8		
A9		

XB

Pin	Potenciál	Adresa
B1		
B2		
B3	613	RK6 - 1
B4	616	RK7 - 1
B5	940	RK8 - 1
B6	634	RK10 - 1
B7	268	RK11 - 1
B8		
B9		

XC

Pin	Potenciál	Adresa
C1		
C2		
C3		
C4		
C5	941	RK9 - 2
C6	303	RK10 - 2
C7		
C8	630A	
C9	630	

YA

Pin	Potenciál	Adresa
A1		
A2	200	VR1 - 1
A3		
A4	200	VR6 - 1
A5		VR7 - 1
A6		VR8 - 1
A7	328	VR2 - 1
A8	331	VR3 - 1
A9		

YB

Pin	Potenciál	Adresa
B1		
B2		
B3	326A	VR1 - 2
B4	326	VR3 - 2
B5	460	VR6 - 2
B6	340	VR7 - 2
B7		VR8 - 2
B8		
B9		

YC

Pin	Potenciál	Adresa
C1		
C2		
C3	691	PZ1-1
C4	693	PZ2-1
C5		
C6	201	PZ2-2
C7	611	PZ3-2
C8		
C9		

Konektor HAN DD 24 - 09 16 024 3001 - KOLÍKY
Konektor HAN DD 24 - 09 16 024 3101 - DUTINKY

Pin	Potenciál	Adresa
1	620	SK1
2	362	SK2
3	624A	SK3
4	625A	SK4
5	626A	SK5
6	201	SK6
7	303	SK7
8	622	SK8
9	630B	
10	621	SK6
11	635A	SK7
12	655	SK8
13		
14		
15		

KONEKTOR ŘADIČE

KONEKTOR ŘADIČE INSTRUKTORA

Navrhl	M. Wagner	Datum 22.11.2018	Změna		Datum	Podpis	DOPRAVNÍ PODNIK OSTRAVA	Typ T3R - EV ev.č. 8209	CHRÁNĚNO PODLE ISO 16016
Kreslil	M. Wagner							Název Zapojení - konektorů řadičů	Číslo výkresu T-TECH-1-E-18-1
Přezkoušel	Bc. M. Juřica								
Schválil	Ing. O. Majko								

Listů 75 | List 70

Tato verze výkresové dokumentace slouží pouze pro podání cenové nabídky. Pro realizaci bude poskytnuta aktualizovaná verze.

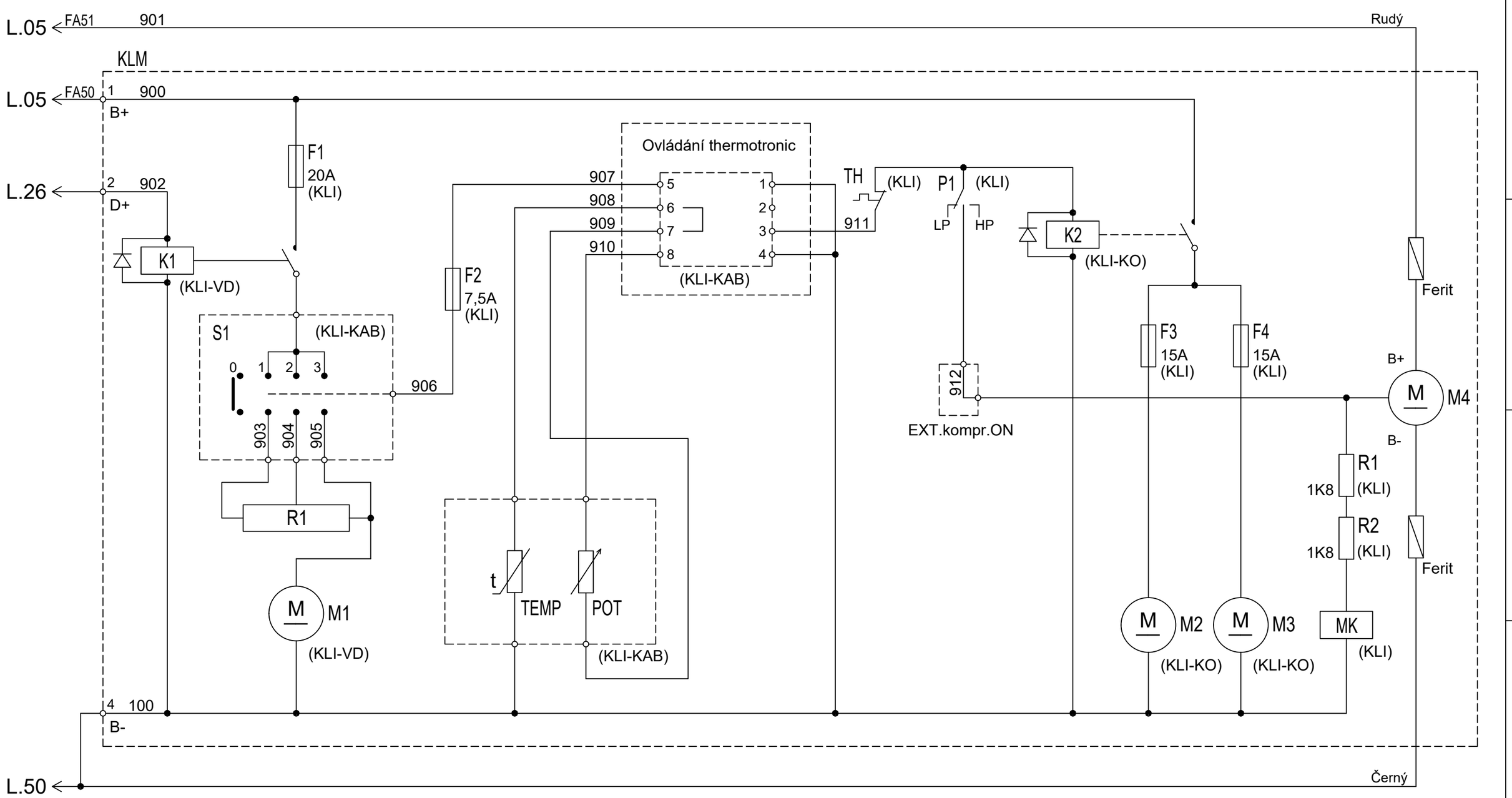

F1	-	pojiska ventilátoru kabiny	MK	-	magnetická spojka	VD - výparníková část
F2	-	pojistka ovládání	P1	-	tlakový spínač	KO - kondenzátorová část
F3,4	-	pojistka ventilátoru	POT	-	regulační potenciometr	
K1	-	ovládací relé	R1	-	předřadný rezistor ventilátoru kabiny	
K2	-	relé ventilátorů	R2,3	-	předřadné rezistory cívky mag.spojky	
M1	-	motor ventilátoru kabiny	S1	-	přepínač otáček ventilátoru kabiny	
M2	-	motor kondenzátorové části	TH	-	ochranný termostat výparníku	
M3	-	motor kondenzátorové části	TEMP	-	termostat kabiny	
M4	-	motor kompresoru				

VNITŘNÍ ZAPOJENÍ KLIMATIZAČNÍ JEDNOTKY

Navrhl	M. Wagner	Datum 22.11.2018	Změna		Datum	Podpis	DOPRAVNÍ PODNIK OSTRAVA	Typ T3R - EV ev.č. 8209	CHRÁNĚNO PODLE ISO 16016	Listů 75
Kreslil	M. Wagner							Název Vnitřní zapojení klimatizační jednotky řidiče	Číslo výkresu T-TECH-1-E-18-1	
Přezkoušel	Bc. M. Juřica									List 71
Schválil	Ing. O. Majko									

Tato verze výkresové dokumentace slouží pouze pro podání cenové nabídky. Pro realizaci bude poskytnuta aktualizovaná verze.

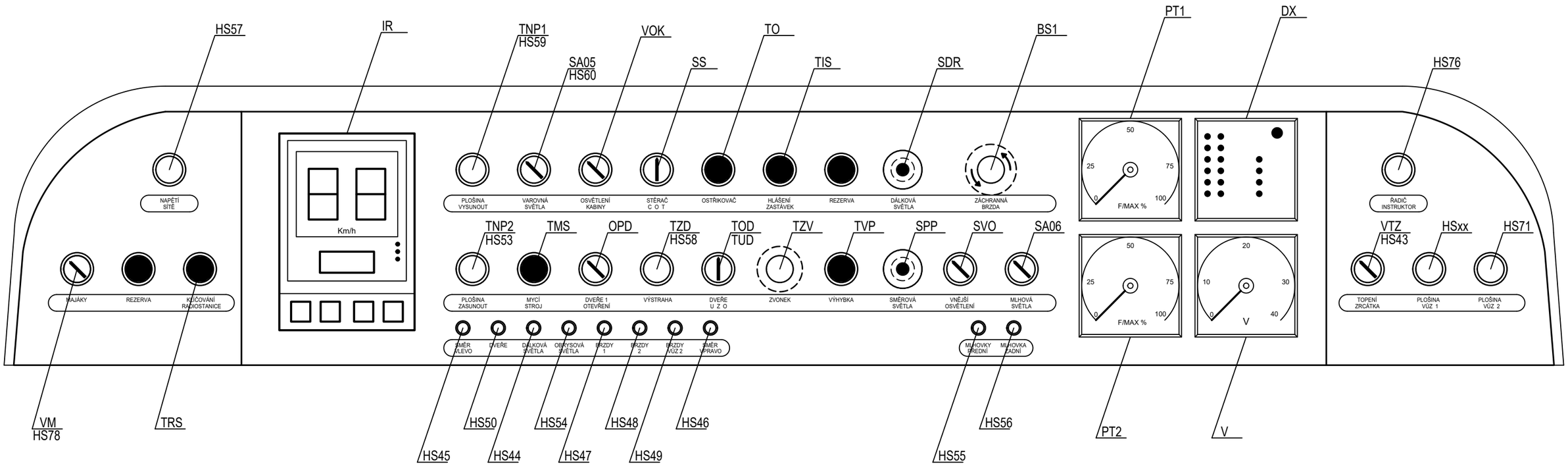

PANEL ŘIDIČE

Navrhl	M. Wagner	Datum 22.11.2018	Změna		Datum	Podpis	DPO DOPRAVNÍ PODNIK OSTRAVA	Typ T3R - EV ev.č. 8209	CHRÁNĚNO PODLE ISO 16016	Listů 75
Kreslil	M. Wagner							Název Sestava - panelu řidiče	Číslo výkresu T-TECH-1-E-18-1	
Přezkoušel	Bc. M. Juřica									List 72
Schválil	Ing. O. Majko									

Tato verze výkresové dokumentace slouží pouze pro podání cenové nabídky. Pro realizaci bude poskytnuta aktualizovaná verze.

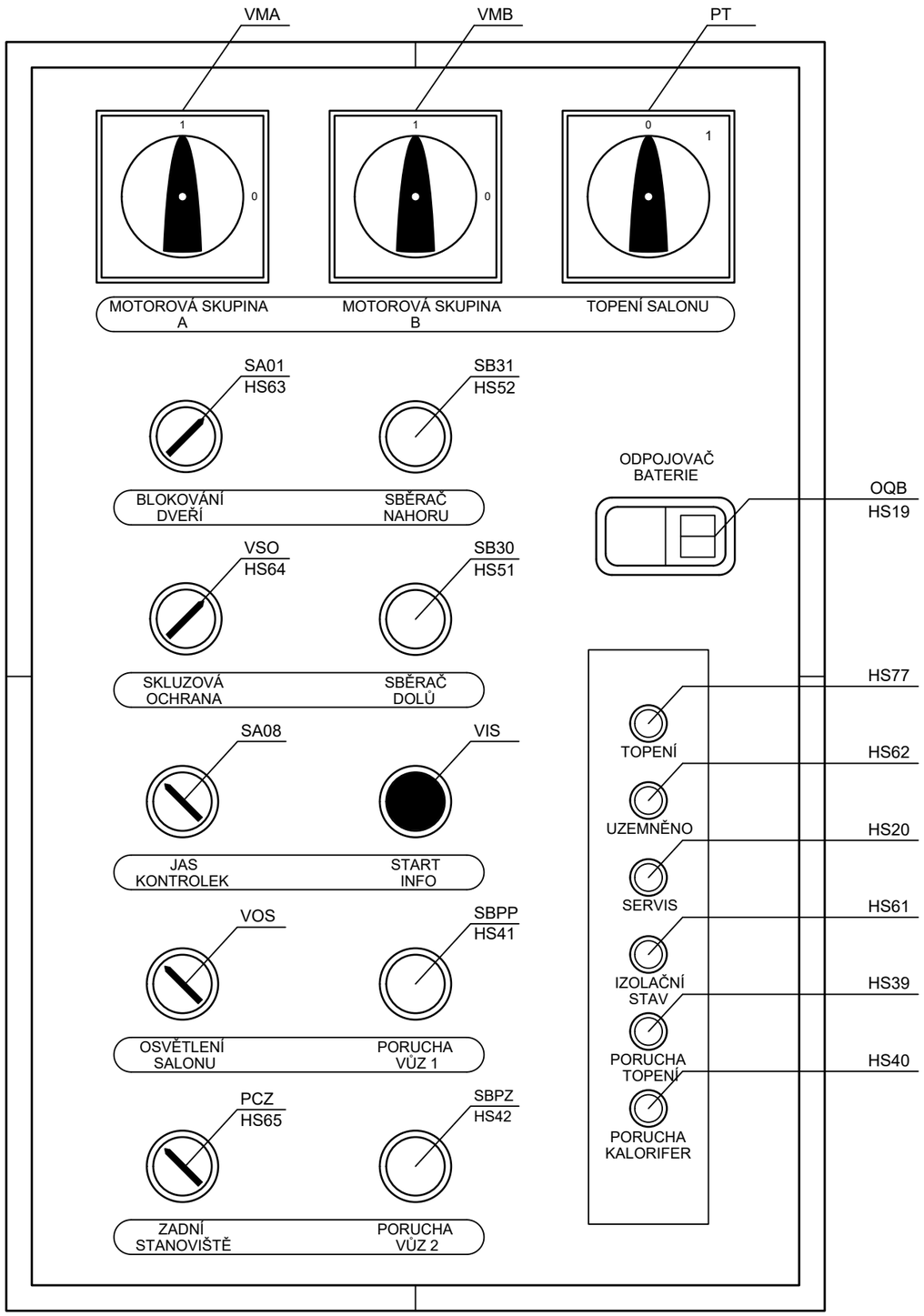

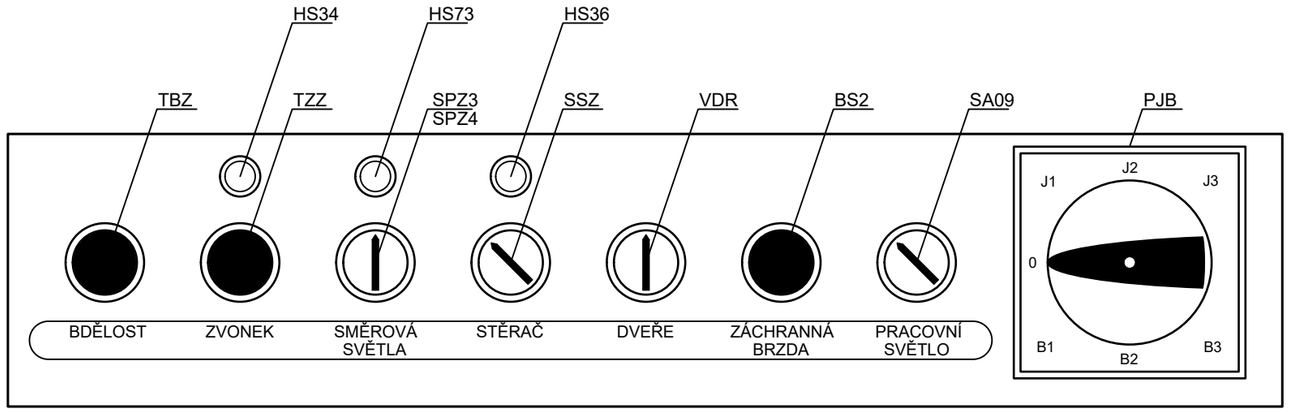

POMOCNÝ PANEL

ZADNÍ STANOVIŠTĚ

Navrhl	M. Wagner	Datum 22.11.2018	Změna		Datum	Podpis	DOPRAVNÍ PODNIK OSTRAVA	Typ T3R - EV ev.č. 8209	CHRÁNĚNO PODLE ISO 16016	Listů 75
Kreslil	M. Wagner							Název Sestava - pomocného panelu a zadního stanoviště	Číslo výkresu T-TECH-1-E-18-1	List 73
Přezkoušel	Bc. M. Juřica									
Schválil	Ing. O. Majko									

Tato verze výkresové dokumentace slouží pouze pro podání cenové nabídky. Pro realizaci bude poskytnuta aktualizovaná verze.

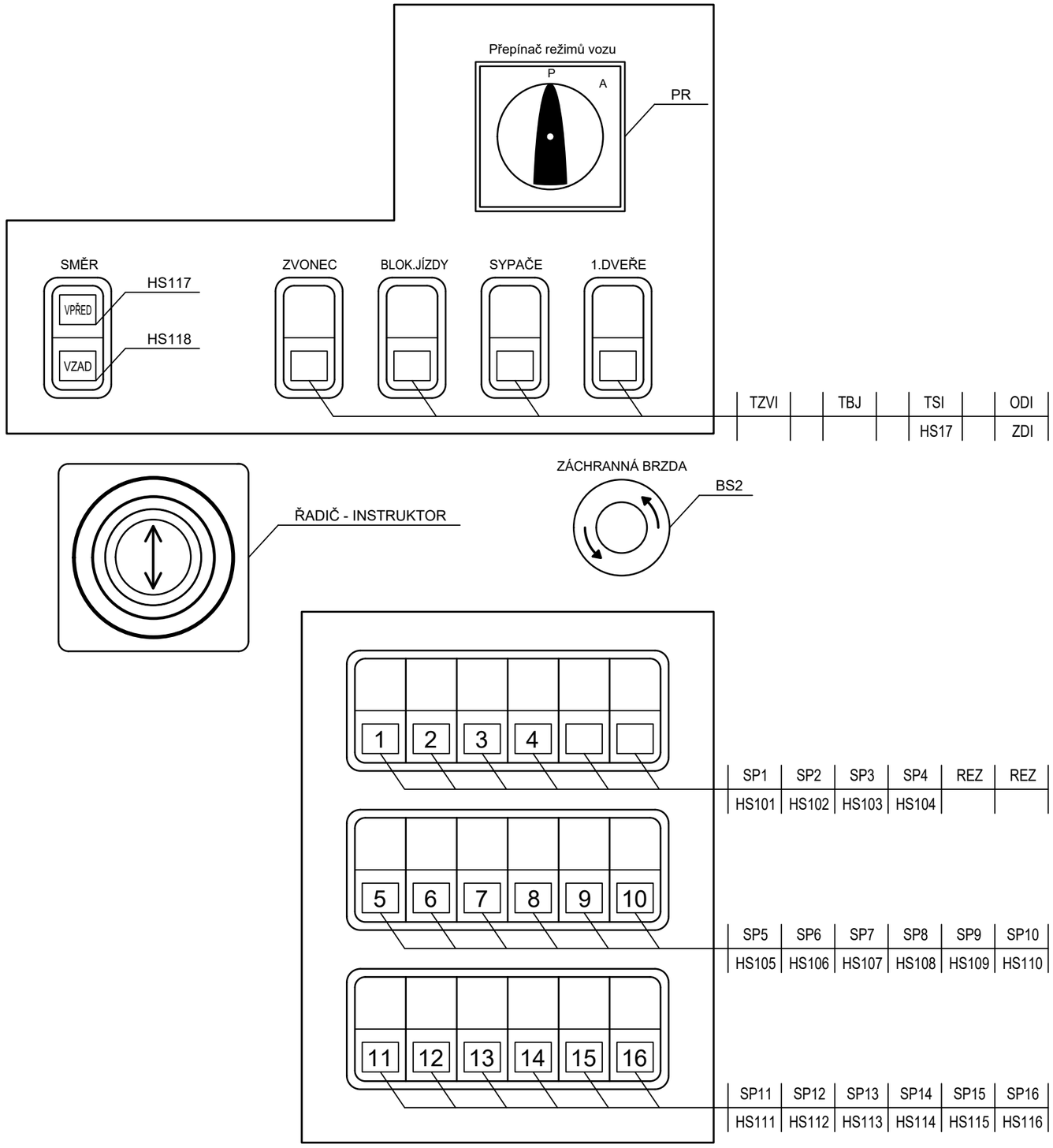

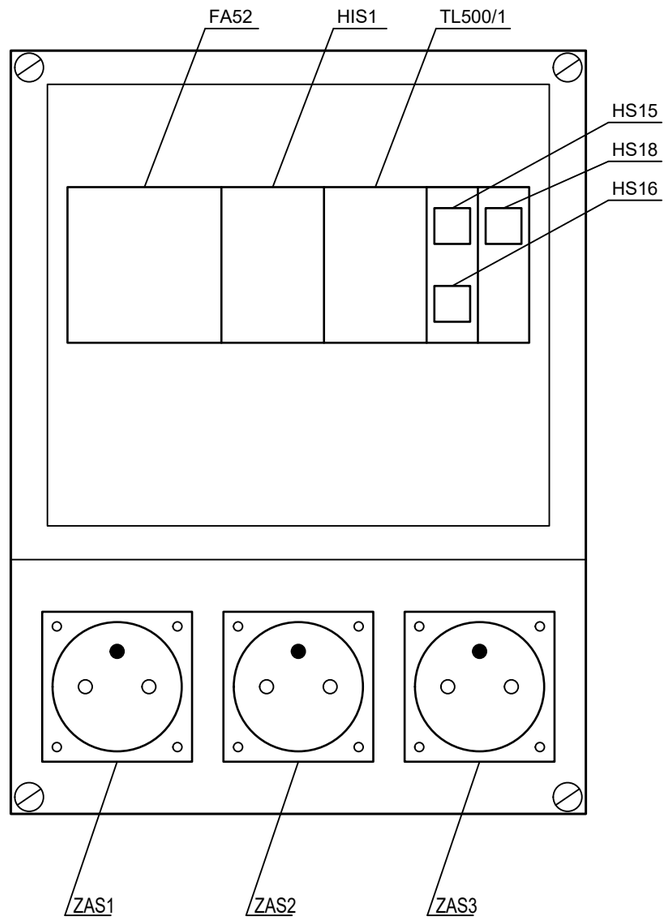

PANEL ISTRUKTORA

PANEL ZÁSUVEK

Navrhl	M. Wagner	Datum 22.11.2018	Změna		Datum	Podpis	DOPRAVNÍ PODNIK OSTRAVA	Typ T3R - EV ev.č. 8209	CHRÁNĚNO PODLE ISO 16016	Listů 75
Kreslil	M. Wagner							Název Sestava - panelu instruktora, panelu zásuvek	Číslo výkresu T-TECH-1-E-18-1	
Přezkoušel	Bc. M. Juřica									List 74
Schválil	Ing. O. Majko									

Tato verze výkresové dokumentace slouží pouze pro podání cenové nabídky. Pro realizaci bude poskytnuta aktualizovaná verze.

Označení prostorů ve spodní části vozu

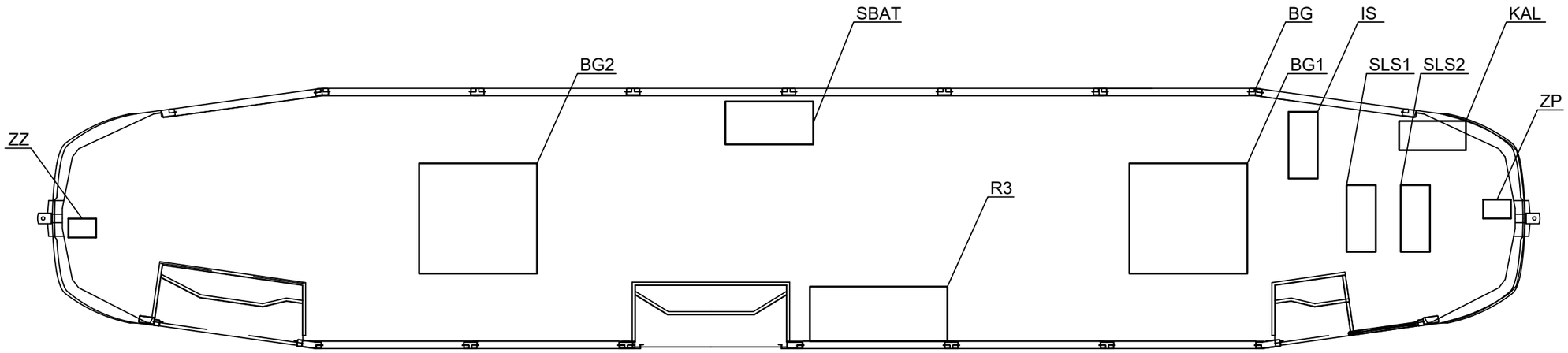

Označení prostorů v salonu vozu

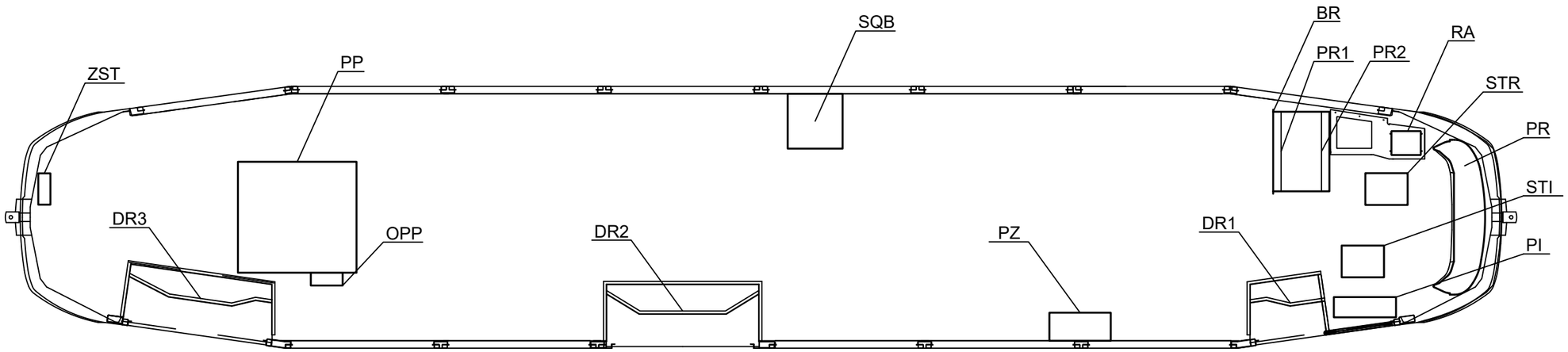

OZNAČENÍ PROSTORŮ VOZU

Navrhl	M. Wagner	Datum 22.11.2018	Změna		Datum	Podpis	DOPRAVNÍ PODNIK OSTRAVA	Typ T3R - EV ev.č. 8209	CHRÁNĚNO PODLE ISO 16016	Listů 75
Kreslil	M. Wagner							Název Označení prostorů s elektrovýzbrojí vozu	Číslo výkresu T-TECH-1-E-18-1	
Přezkoušel	Bc. M. Juřica									List 75
Schválil	Ing. O. Majko									

Tato verze výkresové dokumentace slouží pouze pro podání cenové nabídky. Pro realizaci bude poskytnuta aktualizovaná verze.