PSV 1 – P – PLASTOVÉ VÝROBKY

Zateplení budovy ZŠ Bruntál, Okružní

SO–03 OBJEKT TĚLOCVIČNA

DATUM	03/2018
STRÁNKA	P–03

OZN.	SCHÉMA	POPIS		1.PP	1.NP	2.NP	3.NP	STŘ.	Celkem
31	PLASTOVÉ OKNO 2980 x 830 mm	PLASTOVÉ OKNO – VENKOVNÍ ROZMĚR: VIZ SCHÉMA (UVÁDĚNY JAKO KOORDINAČNÍ–SKLADEBNĚ) POPIS: DVOUKŘÍDLOVÉ OKNO (SKLÁPĚCÍ) KONSTRUKCE: VIZ ÚVODNÍ POPIS KLIKA – PÁKOVÝ OVLADAČ KŘÍDLA DOSAŽITELNÉ Z PODLAHY ZASKLENÍ: IZOLAČNÍ TROJSKLO S ORNAMENTÁLNÍM ZASKLENÍ (HYGIEN. ZAŘÍZENÍ) VNITŘNÍ PARAPET: DESKY LAMINOVANÉ DŘEVOTŘÍSKY š. cca 300 mm S NOSEM A BOČNÍMI KRYTKAMI, délka dle okna SÍŤ PROTI HMYZU: NE VNITŘNÍ HORIZONTÁLNÍ ŽALUZIE: NE	31	–	1	2	–		3
32	PLASTOVÉ OKNO 1980 x 830 mm	PLASTOVÉ OKNO – VENKOVNÍ ROZMĚR: VIZ SCHÉMA (UVÁDĚNY JAKO KOORDINAČNÍ–SKLADEBNĚ) POPIS: DVOUKŘÍDLOVÉ OKNO (SKLÁPĚCÍ) KONSTRUKCE: VIZ ÚVODNÍ POPIS KLIKA – PÁKOVÝ OVLADAČ KŘÍDLA DOSAŽITELNÉ Z PODLAHY ZASKLENÍ: IZOLAČNÍ TROJSKLO S ORNAMENTÁLNÍM ZASKLENÍ (HYGIEN. ZAŘÍZENÍ) VNITŘNÍ PARAPET: DESKY LAMINOVANÉ DŘEVOTŘÍSKY š. cca 300 mm S NOSEM A BOČNÍMI KRYTKAMI, délka dle okna SÍŤ PROTI HMYZU: NE VNITŘNÍ HORIZONTÁLNÍ ŽALUZIE: NE	32	–	1	1	–		2
33	PLASTOVÉ OKNO 3980 x 830 mm	PLASTOVÉ OKNO – VENKOVNÍ ROZMĚR: VIZ SCHÉMA (UVÁDĚNY JAKO KOORDINAČNÍ–SKLADEBNĚ) POPIS: DVOUKŘÍDLOVÉ OKNO (SKLÁPĚCÍ) KONSTRUKCE: VIZ ÚVODNÍ POPIS KLIKA – PÁKOVÝ OVLADAČ KŘÍDLA DOSAŽITELNÉ Z PODLAHY ZASKLENÍ: IZOLAČNÍ TROJSKLO S ORNAMENTÁLNÍM ZASKLENÍ (HYGIEN. ZAŘÍZENÍ) VNITŘNÍ PARAPET: DESKY LAMINOVANÉ DŘEVOTŘÍSKY š. cca 300 mm S NOSEM A BOČNÍMI KRYTKAMI, délka dle okna SÍŤ PROTI HMYZU: NE VNITŘNÍ HORIZONTÁLNÍ ŽALUZIE: NE	33	–	1	1	–		2

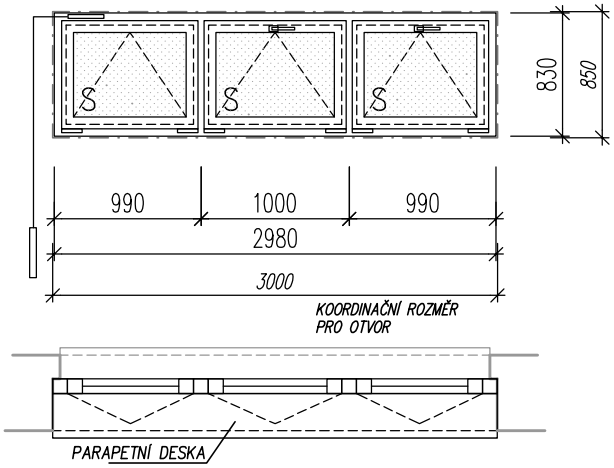

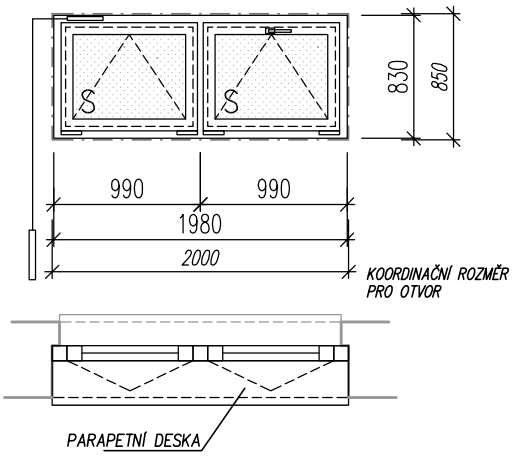

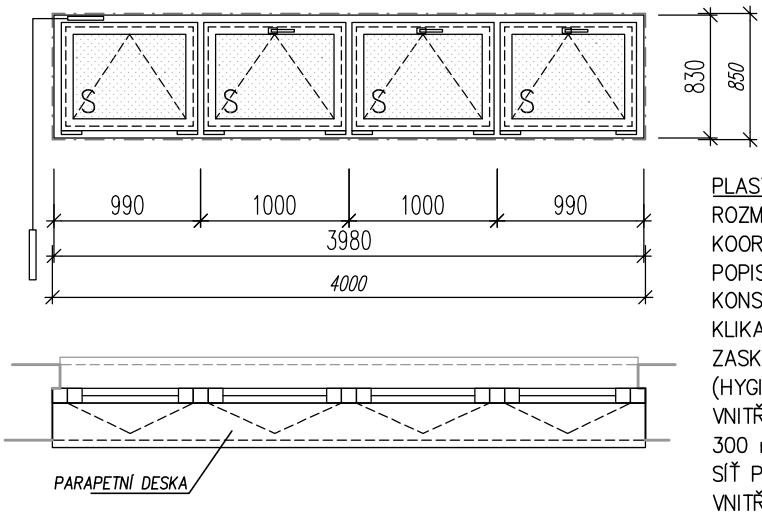

POZNÁMKA: PŘED VÝROBOU NUTNO NA MÍSTĚ OVĚŘIT SKUTEČNÉ ROZMĚRY PRVKU, PŘÍPADNÉ ZMĚNY NUTNO KONZULTOVAT S INVESTOREM A ARCHITEKTEM. DOKUMENTACE NENAHRAZUJE VÝROBNÍ DOKUMENTACI, DOPRACOVÁNÍ DETAILŮ V RÁMCI DÍLENSKÉ DOKUMENTACE JE POVINNOSTI ZHOTOVITELE.