PSV 1 – P – PLASTOVÉ VÝROBKY

Zateplení budovy ZŠ Bruntál, Okružní

POPIS

PLASTOVÉ VÝROBKY – OKNA, DVEŘE PROSKLENÉ STĚNY (VENKOVNÍ) – POPIS SPOLEČNÝCH VLASTNOSTÍ

ROZMĚR VÝROBKU: VIZ JEDNOTLIVÁ SCHÉMATA
TYP RÁMU: PLASTOVÝ 6–TI POPŘ. 7–MI KOMOROVÝ PROFIL (DLE VYBRANÉHO KONKRÉTNÍHO SYSTÉMU) S TEPELNĚ–IZOLAČNÍ VLOŽKOU,
ZASKLENÍ:
– IZOLAČNÍ TROJSKLO (ZASKLENÍ 4–18–4–18–4) S TEPLÝM DISTANČNÍM RÁMEČKEM Ug ≤ 0,5 W/(m².K), ČIRÉ, TYP POUŽITÉHO ZASKLENÍ VIZ. POPIS U JEDNOTLIVÝCH PRVKŮ
SOUČINITEL PROSTUPU TEPLA CELÉ SESTAVY:
VÝROBEK S IZOLAČNÍM TROJSKLEM – Uw ≤ 0,75 W/m².K.
KOVÁNÍ: CELOOBVODOVÉ VE STANDARTU MACO, PŘÍP. ROTO NT, S FUNKCÍ MIKROVENTILACE, OVLÁDÁNÍ KLIKOU VČETNĚ FIXACE OKENNÍHO KŘÍDLA V POLOZE VENTILACE
KLIKY A ŠTÍTKY: HLINÍKOVÉ S POVRCHOVOU ÚPRAVOU PRÁŠKOVÝM VYPALOVACÍM LAKEM, BARVA BÍLÁ
BAREVNÉ ŘEŠENÍ RÁMU V EXTERIÉRU: BÍLÁ
BAREVNÉ ŘEŠENÍ RÁMU V INTERIÉRU: BÍLÁ
ZVUKOVÁ NEPRŮZVUČNOST Rw 32–34 dB – 2. TŘÍDA ZVUKOVÉ IZOLACE
DODÁVKA VČ. VNITŘNÍHO PARAPETU:
– OKNA – VODĚODOLNÉ DŘEVOTŘÍSKOVÉ PARAPETNÍ DESKY S POVRCHEM LAMINÁTU CPL/HPL, NAVÁZÁNÍ NA STÁVAJÍCÍ PARAPETNÍ DESKU (BEZPEČNOSTNÍ KRYTÍ OTOPNÝCH TĚLES), KTERÁ ZŮSTANE ZACHOVÁNA. U OKEN BEZ STÁVAJÍCÍ ŠIROKÉ PARAPETNÍ DESKY BUDOU NOVÉ DESKY PROFILU L (S NOSEM), BARVA BÍLÁ, VČ. BOČNÍCH KRYTEK.
– DVEŘE – DŘEVĚNÝ S OCHRANOU VRSTVOU
DODÁVKA VČ. ŘEŠENÍ PŘIPOJOVACÍCH SPÁR – HYDROIZOLAČNÍ NAPOJENÍ NA VNĚJŠÍ STRANĚ, PAROTĚSNÉ NAPOJENÍ Z VNITŘNÍ STRANY.

VENKOVNÍ PARAPET: POPLASTOVANÝ POZINKOVANÝ OCELOVÝ PLECH, TL. PLECHU 0,7 mm (VIZ SAMOSTATNÝ PRVEK PSV – KLEMPÍŘSKÉ VÝROBKY),

DOPLŇKOVÉ PRVKY:
– VNITŘNÍ HLINÍKOVÁ HORIZONTÁLNÍ ŽALUZIE DLE ROZMĚRU OKNA, ŠÍŘKA LAMELY 25 mm, OVLÁDÁNÍ KULIČKOVÝM ŘETÍZKEM, BARVA – BÍLÁ.

POZNÁMKA:
– SCHÉMA VÝPLNÍ OTVORŮ KRESLENY Z INTERIÉROVÉ STRANY
– OKNA BUDOU OSAZENA NA VNĚJŠÍ LÍC STÁVAJÍCÍHO ZDIVA (VIZ DETAIL).
– DODÁVKA VČ. KOTEVNÍCH PRVKŮ
– ŠÍŘKU OBVODOVÉHO RÁMU NUTNO ŘEŠIT S OHLEDEM NA ZATEPLENÍ OSTĚNÍ, NADPRAŽÍ A PARAPETU TEP. IZOLACÍ TL. 50 mm.

– PŘI NÁVRHU NUTNO RESPEKTOVAT POŽADAVKY PLATNÝCH NOREM A PŘEDPISŮ, ZEJMÉNA:
  – ČSN EN 14351–1+A1 – OKNA A DVEŘE–NORMA VÝROBKU, FUNKČNÍ VLASTNOSTI – ČÁST 1: OKNA A VNĚJŠÍ DVEŘE BEZ VLASTNOSTÍ POŽÁRNÍ ODOLNOSTI A/NEBO KOUŘOTĚSNOSTI
  – ČSN 73 0540 – TEPELNÁ OCHRANA BUDOV, ČÁST 1–4
  – ČSN 73 0532 – OCHRANA PROTI HLUKU V BUDOVÁCH A POSUZOVÁNÍ AKUSTICKÝCH VLASTNOSTÍ STAVEBNÍCH VÝROBKŮ – POŽADAVKY
– ZABUDOVÁNÍ VÝROBKU DO STAVBY BUDE PROVEDENO V SOULADU S POŽADAVKY TNI 74 6077 OKNA A VNĚJŠÍ DVEŘE – PŘI MONTÁŽI JE NUTNO DBÁT NA SPRÁVNÉ ŘEŠENÍ PŘIPOJOVACÍCH SPÁR – TZN. PROVEDENÍ DOSTATEČNÉ TEPELNÉ IZOLACE, Z VNĚJŠÍ STRANY SPÁRU ŘEŠIT VODONEPROPUSTNĚ A PAROPROPUSTNĚ, Z VNITŘNÍ STRANY SPÁRU ŘEŠIT PAROTĚSNĚ. VÝPLNĚ OTVORŮ BUDOU OSAZENY V ROVINĚ NAVAZUJÍCÍ NA TEPELNĚ–IZOLAČNÍ VRSTVU, PŘÍP. MUSÍ ÚČINNÁ TEPELNĚ–IZOLAČNÍ VRSTVA V DOSTATEČNÉ TLOUŠŤCE PŘEKRÝVAT RÁM OKNA MIN. 50 MM. TYTO ÚPRAVY VÝRAZNĚ OMEZÍ TEPELNÝ MOST A TEPELNOU VAZBU PO OBVODĚ OKNA
– PŘED VÝROBOU JE NUTNO PROVÉST ZAMĚŘENÍ SKUTEČNÝCH ROZMĚRŮ PŘÍMO NA STAVBĚ, ZMĚNY NUTNO KONZULTOVAT S PROJEKTANTEM.

LEGENDA ZKRATEK VE SCHÉMATU VÝROBKU
O – křídlo otevíravé
P – křídlo pevné – neotevíravé
S – křídlo sklápěcí
OS – křídlo otevíravé a sklápěcí
DKO – dveřní křídlo otevíravé
DKP – dveřní křídlo posuvné

POZNÁMKA	PŘED VÝROBOU NUTNO NA MÍSTĚ OVĚŘIT SKUTEČNÉ ROZMĚRY PRVKU, PŘÍPADNÉ ZMĚNY NUTNO KONZULTOVAT S INVESTOREM A ARCHITEKTEM. DOKUMENTACE NENAHRAZUJE VÝROBNÍ DOKUMENTACI, DOPRACOVÁNÍ DETAILŮ V RÁMCI DÍLENSKÉ DOKUMENTACE JE POVINNOSTI ZHOTOVITELE.

PSV 1 – P – PLASTOVÉ VÝROBKY

Zateplení budovy ZŠ Bruntál, Okružní

SO–01 OBJEKT ŠKOLY – PAVILON UČEBEN

DATUM	03/2018
STRÁNKA	P–02

OZN.	SCHÉMA	POPIS		1.PP	1.NP	2.NP	3.NP	STŘ.	Celkem
01	PLASTOVÉ OKNO 1180 x 2325 mm	PLASTOVÉ OKNO – VENKOVNÍ ROZMĚR: VIZ SCHÉMA (UVÁDĚNY JAKO KOORDINAČNÍ–SKLADEBNĚ) POPIS: DVOUKŘÍDLOVÉ OKNO, (OTEVÍRAVÉ–SKLÁPĚCÍ + SKLÁPĚCÍ) KONSTRUKCE: VIZ ÚVODNÍ POPIS KLIKA + PÁKOVÝ OVLADAČ HORNÍHO KŘÍDLA DOSAŽITELNÉ Z PODLAHY ZASKLENÍ: IZOLAČNÍ TROJSKLO VNITŘNÍ PARAPET: DESKY LAMINOVANÉ DŘEVOTŘÍSKY š. cca 200 mm, délka dle okna (UPRAVIT DLE OKENNÍHO RÁMU A STÁVAJÍCÍHO PARAPETU) SÍŤ PROTI HMYZU: NE VNITŘNÍ HORIZONTÁLNÍ ŽALUZIE: ANO	01– L	–	6	1	3		10
			01– P	–	8	1	3		12
01a		01a – ZASKLENÍ NEPRŮHLEDNÝM ORNAMENTÁLNÍM SKLEM BEZ ŽALUZIÍ (HYGIENICKÁ ZAŘÍZENÍ)	01a– L	–	3	2	–		5
			01a– P	–	2	3	1		6
02	PLASTOVÉ OKNO 1480 x 2325 mm	PLASTOVÉ OKNO – VENKOVNÍ ROZMĚR: VIZ SCHÉMA (UVÁDĚNY JAKO KOORDINAČNÍ–SKLADEBNĚ) POPIS: DVOUKŘÍDLOVÉ OKNO, (OTEVÍRAVÉ–SKLÁPĚCÍ + SKLÁPĚCÍ) KONSTRUKCE: VIZ ÚVODNÍ POPIS KLIKA + PÁKOVÝ OVLADAČ HORNÍHO KŘÍDLA DOSAŽITELNÉ Z PODLAHY ZASKLENÍ: IZOLAČNÍ TROJSKLO VNITŘNÍ PARAPET: DESKY LAMINOVANÉ DŘEVOTŘÍSKY š. cca 200 mm, délka dle okna (UPRAVIT DLE OKENNÍHO RÁMU A STÁVAJÍCÍHO PARAPETU) SÍŤ PROTI HMYZU: NE VNITŘNÍ HORIZONTÁLNÍ ŽALUZIE: ANO	01– L	–	13	17	8		38
			01– P	–	13	16	7		36
02a		02a – ZASKLENÍ NEPRŮHLEDNÝM ORNAMENTÁLNÍM SKLEM BEZ ŽALUZIÍ (HYGIENICKÁ ZAŘÍZENÍ)	02a– L	–	1	1	–		2
			02a– P	–	–	1	–		1
03	PLASTOVÉ OKNO 2380 x 2325 mm	PLASTOVÉ OKNO – VENKOVNÍ ROZMĚR: VIZ SCHÉMA (UVÁDĚNY JAKO KOORDINAČNÍ–SKLADEBNĚ) POPIS: ČTYŘKŘÍDLOVÉ OKNO, (OTEVÍRAVÉ–SKLÁPĚCÍ + SKLÁPĚCÍ) KONSTRUKCE: VIZ ÚVODNÍ POPIS KLIKA + PÁKOVÝ OVLADAČ HORNÍHO KŘÍDLA DOSAŽITELNÉ Z PODLAHY ZASKLENÍ: IZOLAČNÍ TROJSKLO VNITŘNÍ PARAPET: DESKY LAMINOVANÉ DŘEVOTŘÍSKY š. cca 200 mm, délka dle okna (UPRAVIT DLE OKENNÍHO RÁMU A STÁVAJÍCÍHO PARAPETU) SÍŤ PROTI HMYZU: NE VNITŘNÍ HORIZONTÁLNÍ ŽALUZIE: ANO	03	–	31	45	23		99
03a		03a – ZASKLENÍ NEPRŮHLEDNÝM ORNAMENTÁLNÍM SKLEM BEZ ŽALUZIÍ (HYGIENICKÁ ZAŘÍZENÍ)	03a	–	2	2	1		5

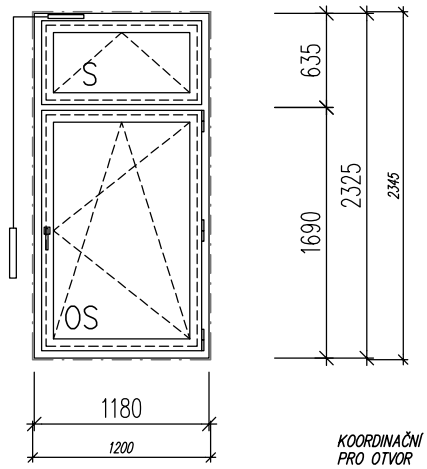

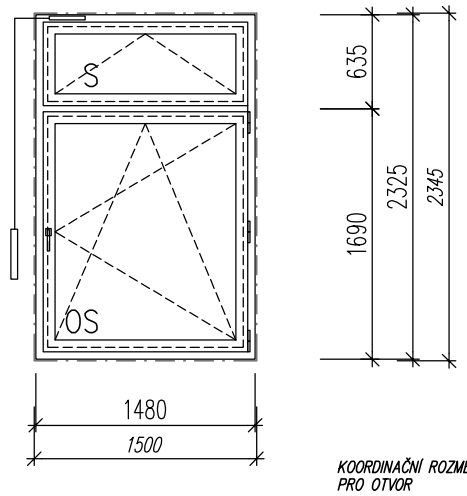

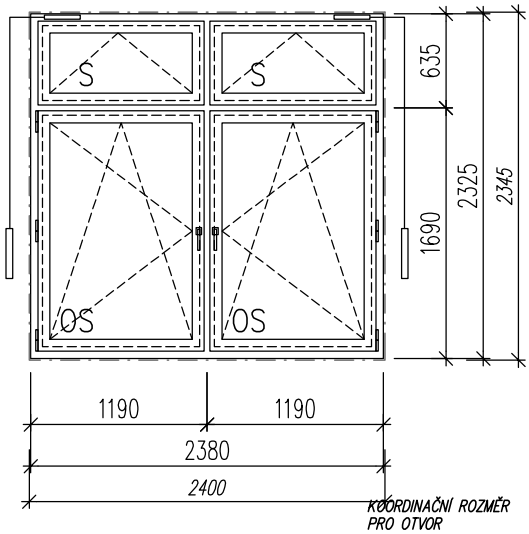

POZNÁMKA: PŘED VÝROBOU NUTNO NA MÍSTĚ OVĚŘIT SKUTEČNÉ ROZMĚRY PRVKU, PŘÍPADNÉ ZMĚNY NUTNO KONZULTOVAT S INVESTOREM A ARCHITEKTEM. DOKUMENTACE NENAHRAZUJE VÝROBNÍ DOKUMENTACI, DOPRACOVÁNÍ DETAILŮ V RÁMCI DÍLENSKÉ DOKUMENTACE JE POVINNOSTI ZHOTOVITELE.

PSV 1 – P – PLASTOVÉ VÝROBKY

Zateplení budovy ZŠ Bruntál, Okružní

SO–01 OBJEKT ŠKOLY – PAVILON UČEBEN

DATUM	03/2018
STRÁNKA	P–03

OZN.	SCHÉMA	POPIS		POČET KUSŮ 1.PP	1.NP	2.NP	3.NP	STŘ.	Celkem
04a	PLASTOVÉ OKNO 880 x 2325 mm 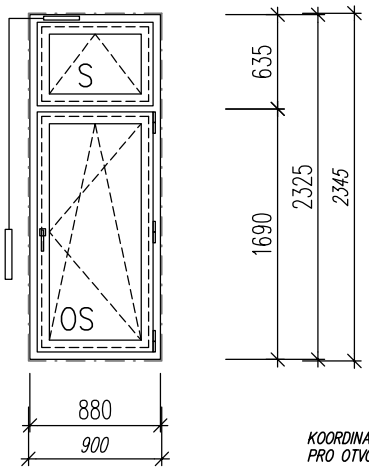	PLASTOVÉ OKNO – VENKOVNÍ ROZMĚR: VIZ SCHÉMA (UVÁDĚNY JAKO KOORDINAČNÍ–SKLADEBNĚ) POPIS: DVOUKŘÍDLOVÉ OKNO, (OTEVÍRAVÉ–SKLÁPĚCÍ + SKLÁPĚCÍ) KONSTRUKCE: VIZ ÚVODNÍ POPIS KLIKA + PÁKOVÝ OVLADAČ HORNÍHO KŘÍDLA DOSAŽITELNÉ Z PODLAHY ZASKLENÍ: IZOLAČNÍ TROJSKLO VNITŘNÍ PARAPET: DESKY LAMINOVANÉ DŘEVOTŘÍSKY š. cca 200 mm, délka dle okna (UPRAVIT DLE OKENNÍHO RÁMU A STÁVAJÍCÍHO PARAPETU) SÍŤ PROTI HMYZU: NE VNITŘNÍ HORIZONTÁLNÍ ŽALUZIE: ANO 04a – ZASKLENÍ NEPRŮHLEDNÝM ORNAMENTÁLNÍM SKLEM BEZ ŽALUZIÍ (HYGIENICKÁ ZAŘÍZENÍ)	04– L	–	–	1	–		1
			04– P	–	1	1	–		2
			04a– L	–	–	1	–		1
			04a– P	–	–	1	–		1
05	PLASTOVÉ OKNO 780 x 2325 mm 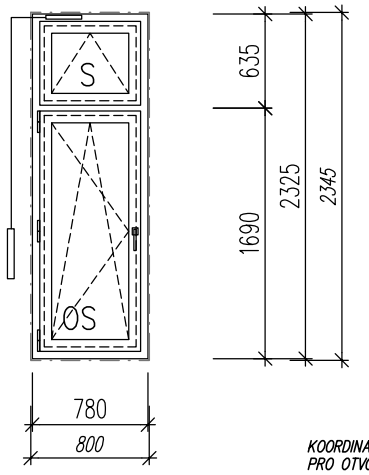	PLASTOVÉ OKNO – VENKOVNÍ ROZMĚR: VIZ SCHÉMA (UVÁDĚNY JAKO KOORDINAČNÍ–SKLADEBNĚ) POPIS: DVOUKŘÍDLOVÉ OKNO, (OTEVÍRAVÉ–SKLÁPĚCÍ + SKLÁPĚCÍ) KONSTRUKCE: VIZ ÚVODNÍ POPIS KLIKA + PÁKOVÝ OVLADAČ HORNÍHO KŘÍDLA DOSAŽITELNÉ Z PODLAHY ZASKLENÍ: IZOLAČNÍ TROJSKLO VNITŘNÍ PARAPET: DESKY LAMINOVANÉ DŘEVOTŘÍSKY š. cca 200 mm, délka dle okna (UPRAVIT DLE OKENNÍHO RÁMU A STÁVAJÍCÍHO PARAPETU) SÍŤ PROTI HMYZU: NE VNITŘNÍ HORIZONTÁLNÍ ŽALUZIE: ANO	05– L	–	1	1	1		3
			05– P	–	–	1	1		2
06	PLASTOVÉ OKNO 1380 x 2325 mm 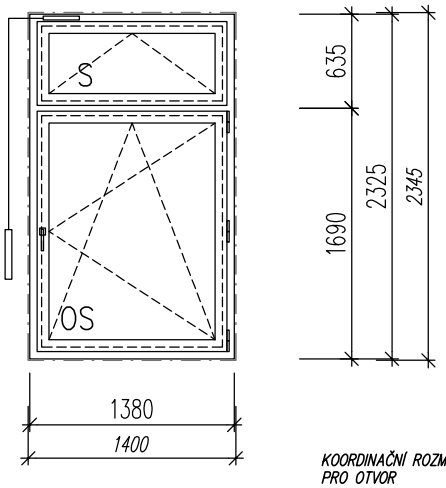	PLASTOVÉ OKNO – VENKOVNÍ ROZMĚR: VIZ SCHÉMA (UVÁDĚNY JAKO KOORDINAČNÍ–SKLADEBNĚ) POPIS: DVOUKŘÍDLOVÉ OKNO, (OTEVÍRAVÉ–SKLÁPĚCÍ + SKLÁPĚCÍ) KONSTRUKCE: VIZ ÚVODNÍ POPIS KLIKA + PÁKOVÝ OVLADAČ HORNÍHO KŘÍDLA DOSAŽITELNÉ Z PODLAHY ZASKLENÍ: IZOLAČNÍ TROJSKLO VNITŘNÍ PARAPET: DESKY LAMINOVANÉ DŘEVOTŘÍSKY š. cca 200 mm, délka dle okna (UPRAVIT DLE OKENNÍHO RÁMU A STÁVAJÍCÍHO PARAPETU) SÍŤ PROTI HMYZU: NE VNITŘNÍ HORIZONTÁLNÍ ŽALUZIE: ANO	06– L	–	–	1	–		1
			06– P	–	–	–	–		–
06a		06a – ZASKLENÍ NEPRŮHLEDNÝM ORNAMENTÁLNÍM SKLEM BEZ ŽALUZIÍ (HYGIENICKÁ ZAŘÍZENÍ)	06a– L	–	–	–	–		–
			06a– P	–	1	1	–		2

POZNÁMKA: PŘED VÝROBOU NUTNO NA MÍSTĚ OVĚŘIT SKUTEČNÉ ROZMĚRY PRVKU, PŘÍPADNÉ ZMĚNY NUTNO KONZULTOVAT S INVESTOREM A ARCHITEKTEM. DOKUMENTACE NENAHRAZUJE VÝROBNÍ DOKUMENTACI, DOPRACOVÁNÍ DETAILŮ V RÁMCI DÍLENSKÉ DOKUMENTACE JE POVINNOSTI ZHOTOVITELE.

PSV 1 – P – PLASTOVÉ VÝROBKY

Zateplení budovy ZŠ Bruntál, Okružní

SO–01 OBJEKT ŠKOLY – PAVILON UČEBEN

DATUM	03/2018
STRÁNKA	P–04

OZN.	SCHÉMA	POPIS		POČET KUSŮ 1.PP	1.NP	2.NP	3.NP	STŘ.	Celkem
07	PLASTOVÉ OKNO 1180 x 2325 mm 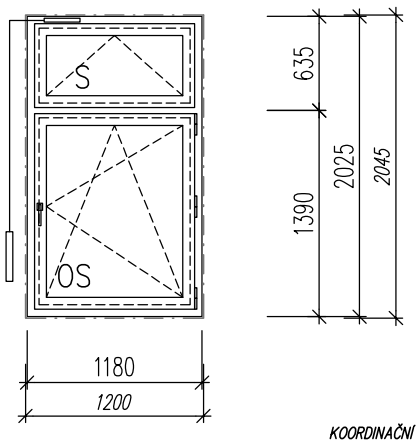 	PLASTOVÉ OKNO – VENKOVNÍ ROZMĚR: VIZ SCHÉMA (UVÁDĚNY JAKO KOORDINAČNÍ–SKLADEBNĚ) POPIS: DVOUKŘÍDLOVÉ OKNO, (OTEVÍRAVÉ–SKLÁPĚCÍ + SKLÁPĚCÍ) KONSTRUKCE: VIZ ÚVODNÍ POPIS KLIKA + PÁKOVÝ OVLADAČ HORNÍHO KŘÍDLA DOSAŽITELNÉ Z PODLAHY ZASKLENÍ: IZOLAČNÍ TROJSKLO VNITŘNÍ PARAPET: DESKY LAMINOVANÉ DŘEVOTŘÍSKY š. cca 200 mm, délka dle okna (UPRAVIT DLE OKENNÍHO RÁMU A STÁVAJÍCÍHO PARAPETU) SÍŤ PROTI HMYZU: NE VNITŘNÍ HORIZONTÁLNÍ ŽALUZIE: ANO	07– L	2	–	–	–		2
			07– P	4	–	–	–		4
		01a – ZASKLENÍ NEPRŮHLEDNÝM ORNAMENTÁLNÍM SKLEM BEZ ŽALUZIÍ (HYGIENICKÁ ZAŘÍZENÍ)	07a– L	–	–	–	–		–
			07a– P	1	–	–	–		1
08	PLASTOVÉ OKNO 1480 x 2025 mm 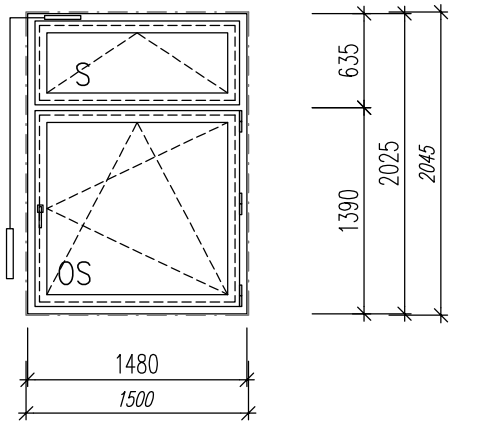 	PLASTOVÉ OKNO – VENKOVNÍ ROZMĚR: VIZ SCHÉMA (UVÁDĚNY JAKO KOORDINAČNÍ–SKLADEBNĚ) POPIS: DVOUKŘÍDLOVÉ OKNO, (OTEVÍRAVÉ–SKLÁPĚCÍ + SKLÁPĚCÍ) KONSTRUKCE: VIZ ÚVODNÍ POPIS KLIKA + PÁKOVÝ OVLADAČ HORNÍHO KŘÍDLA DOSAŽITELNÉ Z PODLAHY ZASKLENÍ: IZOLAČNÍ TROJSKLO VNITŘNÍ PARAPET: DESKY LAMINOVANÉ DŘEVOTŘÍSKY š. cca 200 mm, délka dle okna (UPRAVIT DLE OKENNÍHO RÁMU A STÁVAJÍCÍHO PARAPETU) SÍŤ PROTI HMYZU: NE VNITŘNÍ HORIZONTÁLNÍ ŽALUZIE: ANO	08– L	3	–	–	–		3
			08– P	3	–	–	–		3
09	PLASTOVÉ OKNO 2380 x 2325 mm 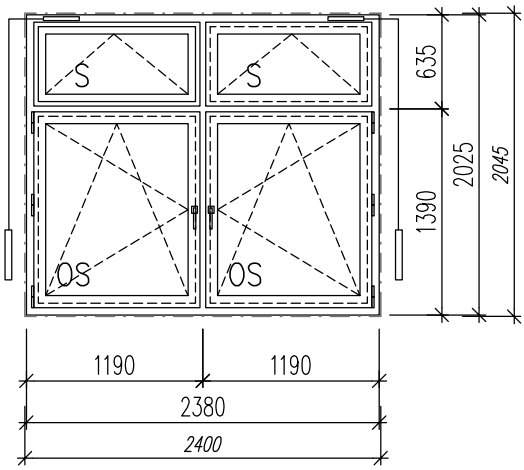 	PLASTOVÉ OKNO – VENKOVNÍ ROZMĚR: VIZ SCHÉMA (UVÁDĚNY JAKO KOORDINAČNÍ–SKLADEBNĚ) POPIS: ČTYŘKŘÍDLOVÉ OKNO, (OTEVÍRAVÉ–SKLÁPĚCÍ + SKLÁPĚCÍ) KONSTRUKCE: VIZ ÚVODNÍ POPIS KLIKA + PÁKOVÝ OVLADAČ HORNÍHO KŘÍDLA DOSAŽITELNÉ Z PODLAHY ZASKLENÍ: IZOLAČNÍ TROJSKLO VNITŘNÍ PARAPET: DESKY LAMINOVANÉ DŘEVOTŘÍSKY š. cca 200 mm, délka dle okna (UPRAVIT DLE OKENNÍHO RÁMU A STÁVAJÍCÍHO PARAPETU) SÍŤ PROTI HMYZU: NE VNITŘNÍ HORIZONTÁLNÍ ŽALUZIE: ANO	09	8	–	–	–		–
		03a – ZASKLENÍ NEPRŮHLEDNÝM ORNAMENTÁLNÍM SKLEM BEZ ŽALUZIÍ (HYGIENICKÁ ZAŘÍZENÍ)	09a	2	–	–	–		–

POZNÁMKA: PŘED VÝROBOU NUTNO NA MÍSTĚ OVĚŘIT SKUTEČNÉ ROZMĚRY PRVKU, PŘÍPADNÉ ZMĚNY NUTNO KONZULTOVAT S INVESTOREM A ARCHITEKTEM. DOKUMENTACE NENAHRAZUJE VÝROBNÍ DOKUMENTACI, DOPRACOVÁNÍ DETAILŮ V RÁMCI DÍLENSKÉ DOKUMENTACE JE POVINNOSTI ZHOTOVITELE.

PSV 1 – P – PLASTOVÉ VÝROBKY

Zateplení budovy ZŠ Bruntál, Okružní

SO–01 OBJEKT ŠKOLY – PAVILON UČEBEN

DATUM	03/2018
STRÁNKA	P–05

OZN.	SCHÉMA	POPIS		POČET KUSŮ 1.PP	1.NP	2.NP	3.NP	STŘ.	Celkem
10	PLASTOVÉ OKNO 1180 x 2460 mm 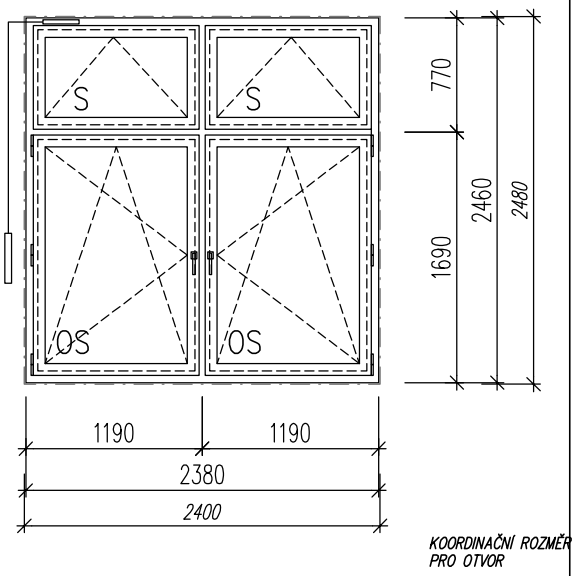	PLASTOVÉ OKNO – VENKOVNÍ ROZMĚR: VIZ SCHÉMA (UVÁDĚNY JAKO KOORDINAČNÍ–SKLADEBNĚ) POPIS: ČTYŘKŘÍDLOVÉ OKNO, (OTEVÍRAVÉ–SKLÁPĚCÍ + SKLÁPĚCÍ) KONSTRUKCE: VIZ ÚVODNÍ POPIS KLIKA + PÁKOVÝ OVLADAČ HORNÍHO KŘÍDLA DOSAŽITELNÉ Z PODLAHY ZASKLENÍ: IZOLAČNÍ TROJSKLO VNITŘNÍ PARAPET: DESKY LAMINOVANÉ DŘEVOTŘÍSKY š. cca 200 mm, délka dle okna (UPRAVIT DLE OKENNÍHO RÁMU A STÁVAJÍCÍHO PARAPETU) SÍŤ PROTI HMYZU: NE VNITŘNÍ HORIZONTÁLNÍ ŽALUZIE: ANO	09	–	–	–	2		2
11	PLASTOVÉ OKNO 1480 x 1180 mm 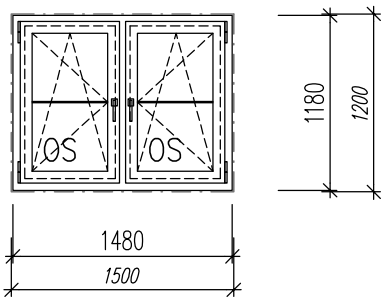	PLASTOVÉ OKNO – VENKOVNÍ ROZMĚR: VIZ SCHÉMA (UVÁDĚNY JAKO KOORDINAČNÍ–SKLADEBNĚ) POPIS: DVOUKŘÍDLOVÉ OKNO, (OTEVÍRAVÉ – SKLÁPĚCÍ) KONSTRUKCE: VIZ ÚVODNÍ POPIS KLIKA DOSAŽITELNÁ Z PODLAHY ZASKLENÍ: IZOLAČNÍ DVOJSKLO VNITŘNÍ PARAPET: DESKY LAMINOVANÉ DŘEVOTŘÍSKY š. cca 200 mm, délka dle okna (VČETNĚ NOSU A BOČNÍCH KRYTEK) SÍŤ PROTI HMYZU: NE VNITŘNÍ HORIZONTÁLNÍ ŽALUZIE: NE POZNÁMKA: OKNO DO NEVYTÁPĚNÉ PŮDY		–	–	–	–	2	2
								(4.NP–půda)	
12	PLASTOVÉ OKNO 1180 x 1180 mm 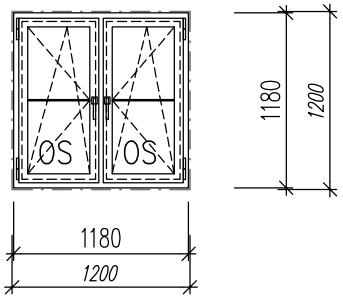	PLASTOVÉ OKNO – VENKOVNÍ ROZMĚR: VIZ SCHÉMA (UVÁDĚNY JAKO KOORDINAČNÍ–SKLADEBNĚ) POPIS: DVOUKŘÍDLOVÉ OKNO, (OTEVÍRAVÉ – SKLÁPĚCÍ) KONSTRUKCE: VIZ ÚVODNÍ POPIS KLIKA DOSAŽITELNÁ Z PODLAHY ZASKLENÍ: IZOLAČNÍ DVOJSKLO VNITŘNÍ PARAPET: DESKY LAMINOVANÉ DŘEVOTŘÍSKY š. cca 200 mm, délka dle okna (VČETNĚ NOSU A BOČNÍCH KRYTEK) SÍŤ PROTI HMYZU: NE VNITŘNÍ HORIZONTÁLNÍ ŽALUZIE: NE POZNÁMKA: OKNO DO NEVYTÁPĚNÉ PŮDY		–	–	–	3	3	6
							(3.NP–půda)	(4.NP–půda)	

POZNÁMKA: PŘED VÝROBOU NUTNO NA MÍSTĚ OVĚŘIT SKUTEČNÉ ROZMĚRY PRVKU, PŘÍPADNÉ ZMĚNY NUTNO KONZULTOVAT S INVESTOREM A ARCHITEKTEM. DOKUMENTACE NENAHRAZUJE VÝROBNÍ DOKUMENTACI, DOPRACOVÁNÍ DETAILŮ V RÁMCI DÍLENSKÉ DOKUMENTACE JE POVINNOSTI ZHOTOVITELE.

PSV 1 – P – PLASTOVÉ VÝROBKY

Zateplení budovy ZŠ Bruntál, Okružní

SO–01 OBJEKT ŠKOLY – PAVILON UČEBEN

DATUM	03/2018
STRÁNKA	P–06

OZN.	SCHÉMA	POPIS	POČET KUSŮ 1.PP	1.NP	2.NP	3.NP	STŘ.	Celkem
13	PLASTOVÉ OKNO 880 x 580 mm 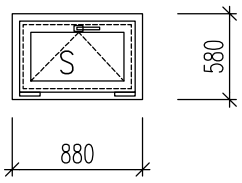	PLASTOVÉ OKNO – VENKOVNÍ ROZMĚR: VIZ SCHÉMA (UVÁDĚNY JAKO KOORDINAČNÍ–SKLADEBNĚ) POPIS: JEDNOKŘÍDLOVÉ OKNO, (SKLÁPĚCÍ) KONSTRUKCE: VIZ ÚVODNÍ POPIS KLIKA DOSAŽITELNÁ Z PODLAHY (NEBO PÁKOVÝ OVLADAČ) ZASKLENÍ: IZOLAČNÍ TROJSKLO VNITŘNÍ PARAPET: DESKY LAMINOVANÉ DŘEVOTŘÍSKY š. cca 200 mm, délka dle okna (VČETNĚ NOSU A BOČNÍCH KRYTEK) SÍŤ PROTI HMYZU: NE VNITŘNÍ HORIZONTÁLNÍ ŽALUZIE: NE	6	–	–	–		6
14	PLASTOVÉ OKNO 2760 x 580 mm 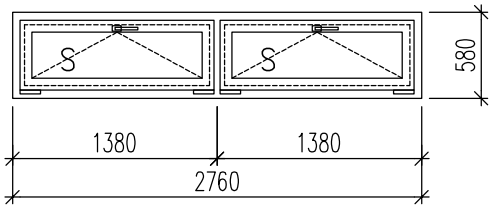	PLASTOVÉ OKNO – VENKOVNÍ ROZMĚR: VIZ SCHÉMA (UVÁDĚNY JAKO KOORDINAČNÍ–SKLADEBNĚ) POPIS: DVOUKŘÍDLOVÉ OKNO, (SKLÁPĚCÍ) KONSTRUKCE: VIZ ÚVODNÍ POPIS KLIKA DOSAŽITELNÁ Z PODLAHY (NEBO PÁKOVÝ OVLADAČ) ZASKLENÍ: IZOLAČNÍ TROJSKLO VNITŘNÍ PARAPET: DESKY LAMINOVANÉ DŘEVOTŘÍSKY š. cca 200 mm, délka dle okna (VČETNĚ NOSU A BOČNÍCH KRYTEK) SÍŤ PROTI HMYZU: NE VNITŘNÍ HORIZONTÁLNÍ ŽALUZIE: NE	–	–	–	–	1	1
15	PLASTOVÉ OKNO 1780 x 580 mm 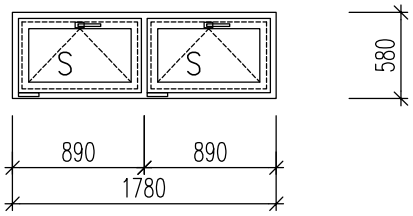	PLASTOVÉ OKNO – VENKOVNÍ ROZMĚR: VIZ SCHÉMA (UVÁDĚNY JAKO KOORDINAČNÍ–SKLADEBNĚ) POPIS: DVOUKŘÍDLOVÉ OKNO, (SKLÁPĚCÍ) KONSTRUKCE: VIZ ÚVODNÍ POPIS KLIKA DOSAŽITELNÁ Z PODLAHY (NEBO PÁKOVÝ OVLADAČ) ZASKLENÍ: IZOLAČNÍ TROJSKLO VNITŘNÍ PARAPET: DESKY LAMINOVANÉ DŘEVOTŘÍSKY š. cca 200 mm, délka dle okna (VČETNĚ NOSU A BOČNÍCH KRYTEK) SÍŤ PROTI HMYZU: NE VNITŘNÍ HORIZONTÁLNÍ ŽALUZIE: NE	–	–	–	–	1	1

POZNÁMKA	PŘED VÝROBOU NUTNO NA MÍSTĚ OVĚŘIT SKUTEČNÉ ROZMĚRY PRVKU, PŘÍPADNÉ ZMĚNY NUTNO KONZULTOVAT S INVESTOREM A ARCHITEKTEM. DOKUMENTACE NENAHRAZUJE VÝROBNÍ DOKUMENTACI, DOPRACOVÁNÍ DETAILŮ V RÁMCI DÍLENSKÉ DOKUMENTACE JE POVINNOSTI ZHOTOVITELE.

PSV 1 – P – PLASTOVÉ VÝROBKY

Zateplení budovy ZŠ Bruntál, Okružní

SO–01 OBJEKT ŠKOLY – PAVILON UČEBEN

DATUM	03/2018
STRÁNKA	P–07

OZN.	SCHÉMA / POPIS	1.PP	1.NP	2.NP	3.NP	STŘ.	Celkem
		POČET KUSŮ					
16	PLASTOVÉ OKNO 2190 x 2985 mm schodiště na západní fasádě	–	–	1	–		1

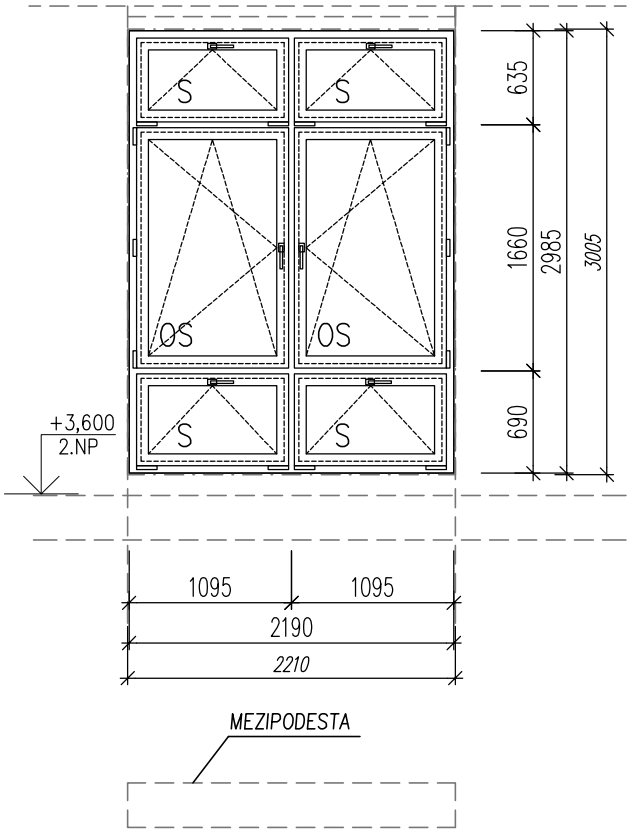

PLASTOVÉ OKNO – VENKOVNÍ
ROZMĚR: VIZ SCHÉMA (UVÁDĚNY JAKO KOORDINAČNÍ–SKLADEBNĚ)
POPIS: SESTAVA ŠESTIKŘÍDLOVÉHO OKNA, (KŘÍDLA OTEVÍRAVÁ–SKLÁPĚCÍ A SKLÁPĚCÍ)
KONSTRUKCE: VIZ ÚVODNÍ POPIS
KLIKA DOSAŽITELNÁ Z PODLAHY (NEBO PÁKOVÝ OVLADAČ)
ZASKLENÍ: IZOLAČNÍ TROJSKLO
VNITŘNÍ PARAPET: DESKY LAMINOVANÉ DŘEVOTŘÍSKY š. cca 200 mm, délka dle okna (VČETNĚ NOSU A BOČNÍCH KRYTEK)
SÍŤ PROTI HMYZU: NE
VNITŘNÍ HORIZONTÁLNÍ ŽALUZIE: NE

POZNÁMKA:
–JEDNODÍLNA SESTAVA PRO SCHODIŠTĚ Č.M. 260.
–DLE VÝROBNÍHO PROGRAMU VYBRANÉHO VÝROBCE JE MOŽNÉ SESTAVU NAČLENIT S DOPLNĚNÍM VÝZTUŽNÝCH PRVKŮ.

KOORDINAČNÍ ROZMĚR PRO OTVOR

POZNÁMKA: PŘED VÝROBOU NUTNO NA MÍSTĚ OVĚŘIT SKUTEČNÉ ROZMĚRY PRVKU, PŘÍPADNÉ ZMĚNY NUTNO KONZULTOVAT S INVESTOREM A ARCHITEKTEM. DOKUMENTACE NENAHRAZUJE VÝROBNÍ DOKUMENTACI, DOPRACOVÁNÍ DETAILŮ V RÁMCI DÍLENSKÉ DOKUMENTACE JE POVINNOSTI ZHOTOVITELE.

PSV 1 – P – PLASTOVÉ VÝROBKY

Zateplení budovy ZŠ Bruntál, Okružní

SO–01 OBJEKT ŠKOLY – PAVILON UČEBEN

DATUM	03/2018
STRÁNKA	P–08

OZN.	SCHÉMA	POPIS	POČET KUSŮ 1.PP	1.NP	2.NP	3.NP	STŘ.	Celkem
17	PLASTOVÉ OKNO 2190 x 2985 mm schodiště na západní fasádě *(ZAKRESLENA CELÁ SESTAVA)*		–	–	1	1		2

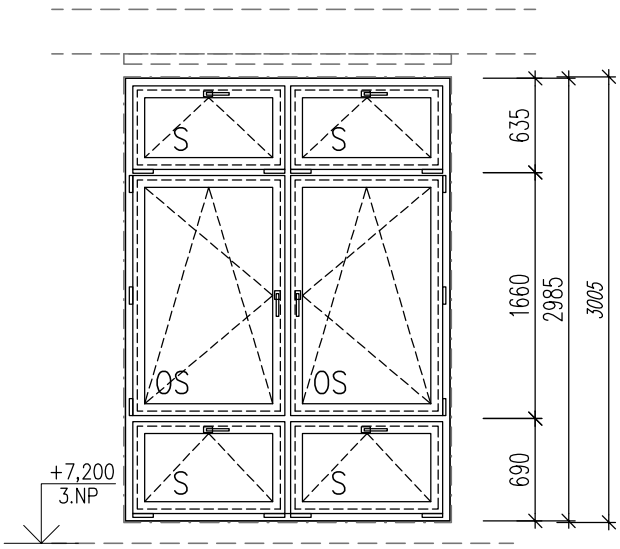

PLASTOVÉ OKNO – VENKOVNÍ
ROZMĚR: VIZ SCHÉMA (UVÁDĚNY JAKO KOORDINAČNÍ–SKLADEBNĚ)
POPIS: SESTAVA ŠESTIKŘÍDLOVÉHO OKNA, (KŘÍDLA OTEVÍRAVÁ–SKLÁPĚCÍ A SKLÁPĚCÍ)
KONSTRUKCE: VIZ ÚVODNÍ POPIS
KLIKA DOSAŽITELNÁ Z PODLAHY (NEBO PÁKOVÝ OVLADAČ)
ZASKLENÍ: IZOLAČNÍ TROJSKLO
VNITŘNÍ PARAPET: DESKY LAMINOVANÉ DŘEVOTŘÍSKY š. cca 200 mm, délka dle okna (VČETNĚ NOSU A BOČNÍCH KRYTEK)
SÍŤ PROTI HMYZU: NE
VNITŘNÍ HORIZONTÁLNÍ ŽALUZIE: NE

POZNÁMKA:
–DVOUDÍLNÁ SESTAVA PRO SCHODIŠTĚ Č.M. 146 A 232.
–DLE VÝROBNÍHO PROGRAMU VYBRANÉHO VÝROBCE JE MOŽNÉ SESTAVU NAČLENIT S DOPLNĚNÍM VÝZTUŽNÝCH PRVKŮ.

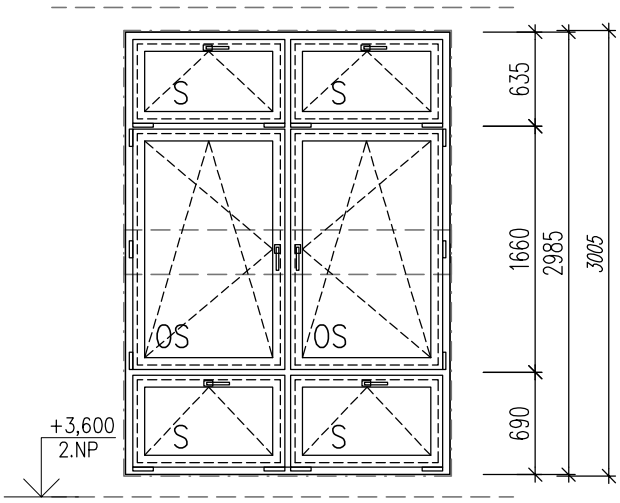

KOORDINAČNÍ ROZMĚR PRO OTVOR

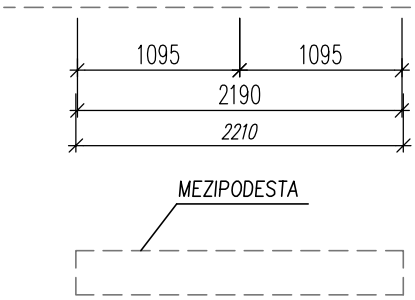

POZNÁMKA: PŘED VÝROBOU NUTNO NA MÍSTĚ OVĚŘIT SKUTEČNÉ ROZMĚRY PRVKU, PŘÍPADNÉ ZMĚNY NUTNO KONZULTOVAT S INVESTOREM A ARCHITEKTEM. DOKUMENTACE NENAHRAZUJE VÝROBNÍ DOKUMENTACI, DOPRACOVÁNÍ DETAILŮ V RÁMCI DÍLENSKÉ DOKUMENTACE JE POVINNOSTI ZHOTOVITELE.

PSV 1 – P – PLASTOVÉ VÝROBKY

Zateplení budovy ZŠ Bruntál, Okružní

SO–01 OBJEKT ŠKOLY – PAVILON UČEBEN

DATUM	03/2018
STRÁNKA	P–09

OZN.	SCHÉMA	POPIS	POČET KUSŮ 1.PP	1.NP	2.NP	3.NP	STŘ.	Celkem
18	PLASTOVÉ OKNO schodiště na východní fasádě (ZAKRESLENA CELÁ SESTAVA)	PLASTOVÉ OKNO 2760 x 2985 mm						
18a	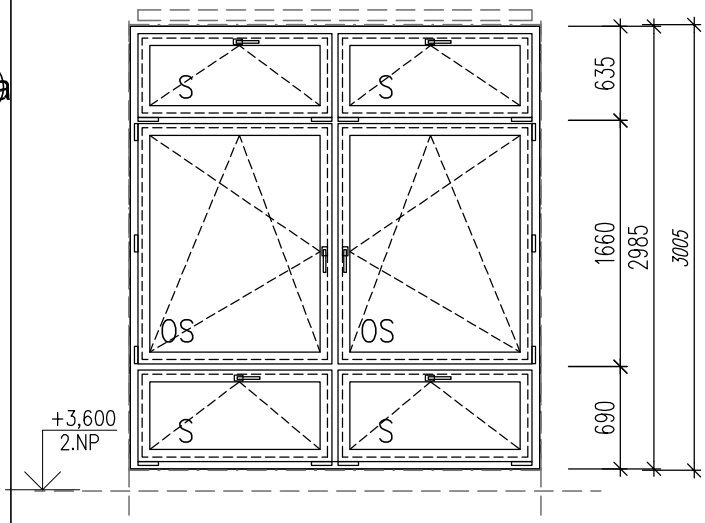	PLASTOVÉ OKNO – VENKOVNÍ ROZMĚR: VIZ SCHÉMA (UVÁDĚNY JAKO KOORDINAČNÍ–SKLADEBNĚ) POPIS: SESTAVA ŠESTIKŘÍDLOVÉHO OKNA, (KŘÍDLA OTEVÍRAVÁ–SKLÁPĚCÍ A SKLÁPĚCÍ) KONSTRUKCE: VIZ ÚVODNÍ POPIS KLIKA DOSAŽITELNÁ Z PODLAHY (NEBO PÁKOVÝ OVLADAČ) ZASKLENÍ: IZOLAČNÍ TROJSKLO VNITŘNÍ PARAPET: DESKY LAMINOVANÉ DŘEVOTŘÍSKY š. cca 200 mm, délka dle okna (VČETNĚ NOSU A BOČNÍCH KRYTEK) SÍŤ PROTI HMYZU: NE VNITŘNÍ HORIZONTÁLNÍ ŽALUZIE: NE	–	–	1	–		1
18a	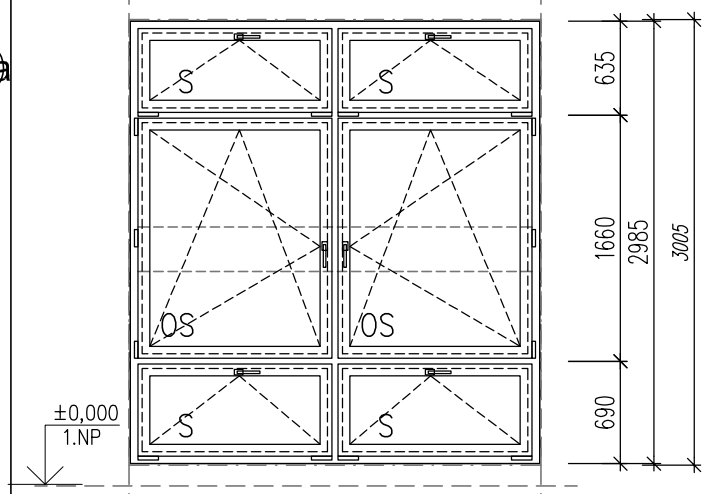	POZNÁMKA: –DVOUDÍLNÁ SESTAVA PRO SCHODIŠTĚ Č.M. 127 A 206. –DLE VÝROBNÍHO PROGRAMU VYBRANÉHO VÝROBCE JE MOŽNÉ SESTAVU NAČLENIT S DOPLNĚNÍM VÝZTUŽNÝCH PRVKŮ. *KOORDINAČNÍ ROZMĚR PRO OTVOR*	–	1	–	–		1
18b	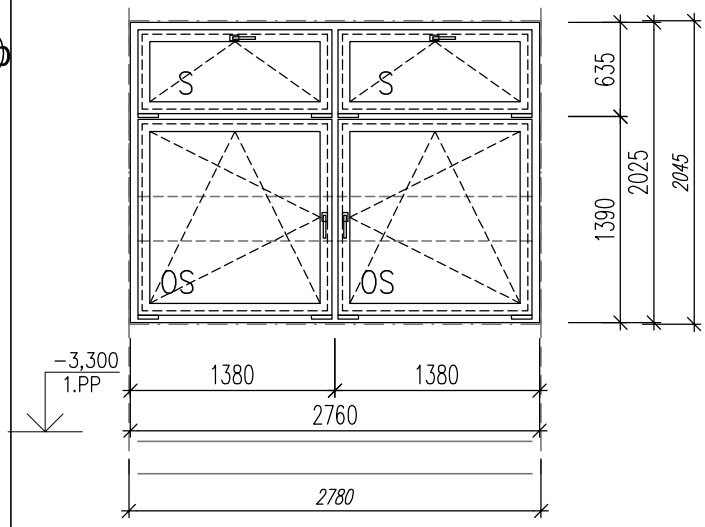	PLASTOVÉ OKNO 2760 x 2025 mm PLASTOVÉ OKNO – VENKOVNÍ ROZMĚR: VIZ SCHÉMA (UVÁDĚNY JAKO KOORDINAČNÍ–SKLADEBNĚ) POPIS: SESTAVA ČTYŘKŘÍDLOVÉHO OKNA, (KŘÍDLA OTEVÍRAVÁ–SKLÁPĚCÍ A SKLÁPĚCÍ) KONSTRUKCE: VIZ ÚVODNÍ POPIS KLIKA DOSAŽITELNÁ Z PODLAHY (NEBO PÁKOVÝ OVLADAČ) ZASKLENÍ: IZOLAČNÍ TROJSKLO VNITŘNÍ PARAPET: DESKY LAMINOVANÉ DŘEVOTŘÍSKY š. cca 200 mm, délka dle okna (VČETNĚ NOSU A BOČNÍCH KRYTEK) SÍŤ PROTI HMYZU: NE VNITŘNÍ HORIZONTÁLNÍ ŽALUZIE: NE (SESTAVA PRO M.Č. 012)	1	–	–	–		1

POZNÁMKA: PŘED VÝROBOU NUTNO NA MÍSTĚ OVĚŘIT SKUTEČNÉ ROZMĚRY PRVKU, PŘÍPADNÉ ZMĚNY NUTNO KONZULTOVAT S INVESTOREM A ARCHITEKTEM. DOKUMENTACE NENAHRAZUJE VÝROBNÍ DOKUMENTACI, DOPRACOVÁNÍ DETAILŮ V RÁMCI DÍLENSKÉ DOKUMENTACE JE POVINNOSTI ZHOTOVITELE.

PSV 1 – P – PLASTOVÉ VÝROBKY

Zateplení budovy ZŠ Bruntál, Okružní

SO–01 OBJEKT ŠKOLY – PAVILON UČEBEN

DATUM	03/2018
STRÁNKA	P–10

OZN.	SCHÉMA	POPIS	POČET KUSŮ 1.PP	1.NP	2.NP	3.NP	STŘ.	Celkem
19	PLASTOVÉ OKNO schodiště na východní fasádě (ZAKRESLENA CELÁ SESTAVA)	PLASTOVÉ OKNO 2760 x 2985 mm						
19a	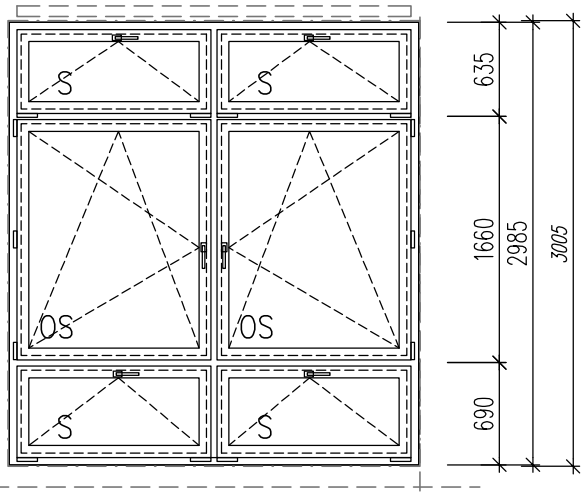	PLASTOVÉ OKNO – VENKOVNÍ ROZMĚR: VIZ SCHÉMA (UVÁDĚNY JAKO KOORDINAČNÍ–SKLADEBNĚ) POPIS: SESTAVA ŠESTIKŘÍDLOVÉHO OKNA, (KŘÍDLA OTEVÍRAVÁ–SKLÁPĚCÍ A SKLÁPĚCÍ) KONSTRUKCE: VIZ ÚVODNÍ POPIS KLIKA DOSAŽITELNÁ Z PODLAHY (NEBO PÁKOVÝ OVLADAČ) ZASKLENÍ: IZOLAČNÍ TROJSKLO VNITŘNÍ PARAPET: DESKY LAMINOVANÉ DŘEVOTŘÍSKY š. cca 200 mm, délka dle okna (VČETNĚ NOSU A BOČNÍCH KRYTEK) SÍŤ PROTI HMYZU: NE VNITŘNÍ HORIZONTÁLNÍ ŽALUZIE: NE	–	–	–	1		1
19a	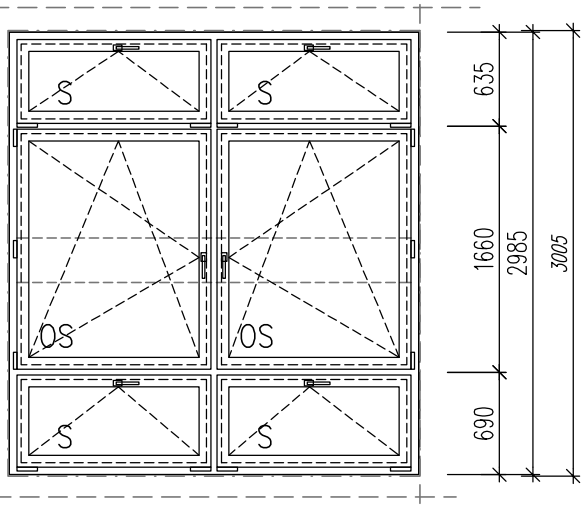	POZNÁMKA: –DVOUDÍLNÁ SESTAVA PRO SCHODIŠTĚ Č.M. 127 A 206. –DLE VÝROBNÍHO PROGRAMU VYBRANÉHO VÝROBCE JE MOŽNÉ SESTAVU NAČLENIT S DOPLNĚNÍM VÝZTUŽNÝCH PRVKŮ. *KOORDINAČNÍ ROZMĚR PRO OTVOR*	–	–	1	–		1
		PLASTOVÉ OKNO 2760 x 2325 mm						
19b	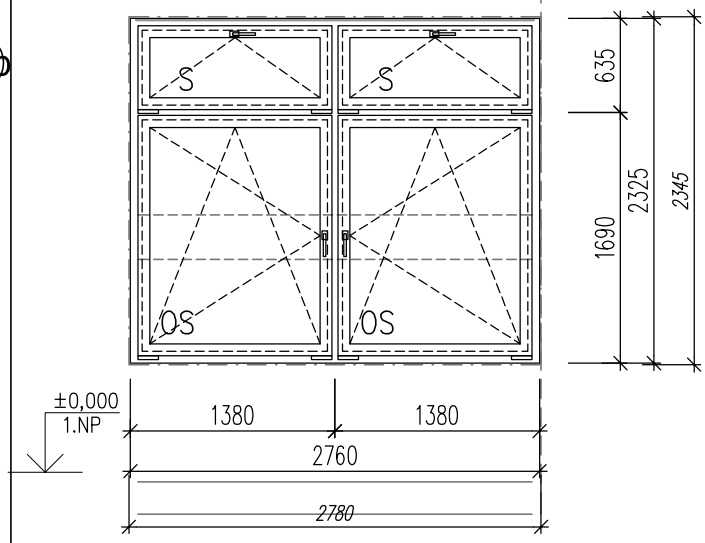	PLASTOVÉ OKNO – VENKOVNÍ ROZMĚR: VIZ SCHÉMA (UVÁDĚNY JAKO KOORDINAČNÍ–SKLADEBNĚ) POPIS: SESTAVA ČTYŘKŘÍDLOVÉHO OKNA, (KŘÍDLA OTEVÍRAVÁ–SKLÁPĚCÍ A SKLÁPĚCÍ) KONSTRUKCE: VIZ ÚVODNÍ POPIS KLIKA DOSAŽITELNÁ Z PODLAHY (NEBO PÁKOVÝ OVLADAČ) ZASKLENÍ: IZOLAČNÍ TROJSKLO VNITŘNÍ PARAPET: DESKY LAMINOVANÉ DŘEVOTŘÍSKY š. cca 200 mm, délka dle okna (VČETNĚ NOSU A BOČNÍCH KRYTEK) SÍŤ PROTI HMYZU: NE VNITŘNÍ HORIZONTÁLNÍ ŽALUZIE: NE (SESTAVA PRO M.Č. 012)	–	1	–	–		1

POZNÁMKA: PŘED VÝROBOU NUTNO NA MÍSTĚ OVĚŘIT SKUTEČNÉ ROZMĚRY PRVKU, PŘÍPADNÉ ZMĚNY NUTNO KONZULTOVAT S INVESTOREM A ARCHITEKTEM. DOKUMENTACE NENAHRAZUJE VÝROBNÍ DOKUMENTACI, DOPRACOVÁNÍ DETAILŮ V RÁMCI DÍLENSKÉ DOKUMENTACE JE POVINNOSTI ZHOTOVITELE.

PSV 1 – P – PLASTOVÉ VÝROBKY

Zateplení budovy ZŠ Bruntál, Okružní

SO–01 OBJEKT ŠKOLY – PAVILON UČEBEN

DATUM	03/2018
STRÁNKA	P–11

OZN.	SCHÉMA	POPIS	POČET KUSŮ 1.PP	1.NP	2.NP	3.NP	STŘ.	Celkem
20	PLASTOVÉ DVEŘE S NADSVĚTLÍKEM na západní fasádě (ZAKRESLENA CELÁ SESTAVA S OKNEM 01) 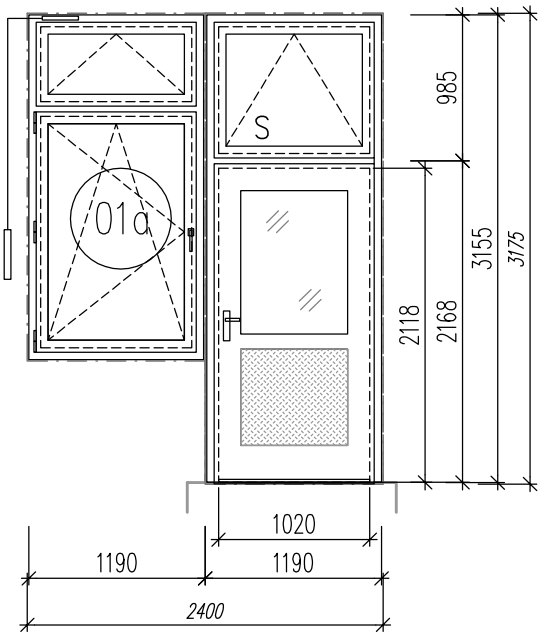	PLASTOVÉ DVEŘE S NADSVĚTLÍKEM – VENKOVNÍ ROZMĚR: VIZ SCHÉMA (UVÁDĚNY JAKO KOORDINAČNÍ–SKLADEBNĚ) POPIS: PLASTOVÉ DVEŘE S NADSVĚTLÍKEM DO SESTAVY S OKNEM 01 (KŘÍDLO NADSVĚTLÍKU SKLÁPĚCÍ) KONSTRUKCE: VIZ ÚVODNÍ POPIS KLIKA DOSAŽITELNÁ Z PODLAHY (NEBO PÁKOVÝ OVLADAČ) ZASKLENÍ: IZOLAČNÍ TROJSKLO (NEPRŮHLEDNÉ) SPODNÍ VÝPLŇ: PUR BAREVNÉ ŘEŠENÍ RÁMU: Barva bílá (jako okna); KOVÁNÍ: koule – klika ve směru vstupu Povrchová úprava : kovové provedení nikl nebo kartáčovaná ocel; POZNÁMKA: POKUD NEBUDE NUTNÝ POŽÁRNÍ ÚNIK PODLE CELKOVÉHO PBŘ NA NOVÝ VÝHLEDOVÝ STAV (SE ZAČLENĚNÍM PLÁNOVANÝCH ÚPRAV) NEBO Z PROVOZNÍCH DŮVODŮ (NAVÁŽENÍ JINÝMI DVEŘMI S PŘÍJEZDEM) LZE NAHRADIT OKNEM 01–P.						

POZNÁMKA: PŘED VÝROBOU NUTNO NA MÍSTĚ OVĚŘIT SKUTEČNÉ ROZMĚRY PRVKU, PŘÍPADNÉ ZMĚNY NUTNO KONZULTOVAT S INVESTOREM A ARCHITEKTEM. DOKUMENTACE NENAHRAZUJE VÝROBNÍ DOKUMENTACI, DOPRACOVÁNÍ DETAILŮ V RÁMCI DÍLENSKÉ DOKUMENTACE JE POVINNOSTI ZHOTOVITELE.

PSV 2 – H – HLINÍKOVÉ VÝROBKY

Zateplení budovy ZŠ Bruntál, Okružní

SO–01 OBJEKT ŠKOLY – PAVILON UČEBEN

DATUM	03/2018
STRÁNKA	H–01

OZN.	SCHÉMA / POPIS	POČET KUSŮ 1.PP	1.NP	2.NP	3.NP	STŘ.	Celkem
1/H	VNĚJŠÍ ÚNIKOVÉ VCHODOVÉ DVEŘE S NADSVĚTLÍKEM 1760 x 2850 mm	1	–	–	–	–	–
2/H	VNĚJŠÍ ÚNIKOVÉ VCHODOVÉ DVEŘE S NADSVĚTLÍKEM 1760 x 3120 mm	–	1	–	–	–	1

1/H VNĚJŠÍ ÚNIKOVÉ VCHODOVÉ DVEŘE S NADSVĚTLÍKEM 1760 x 2850 mm

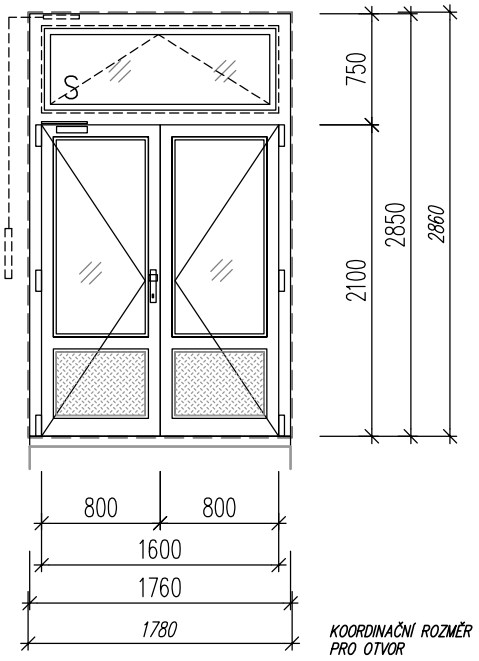

POPIS: DVOUKŘÍDLÉ VEN OTVÍRAVÉ DVEŘE S NADSVĚTLÍKEM
ROZMĚR: DLE SCHÉMA
RÁMY: systémové hliníkové tříkomorové profily s hloubkou rámového profilu 75 mm, použité těsnění v kvalitě EPDM, včetně KOMPLETNÍHO KOVÁNÍ – osazené do profilové drážky z protlačovaného hliníku nebo nerezi, systém odvodu vody – drenážní otvory na spodních rámech a příčnících jsou opatřeny plastovou krytkou, ve standardu jako např. Brökelmann RG 75;
POVRCHOVÁ ÚPRAVA RÁMU: vypalovaný polyesterový lak – komaxit s tl. vrstvy 60–80 mikrometrů;
BAREVNÉ ŘEŠENÍ RÁMU: Barva bílá (jako okna);
KOVÁNÍ: koule – klika ve směru vstupu
PANIKOVÁ ÚPRAVA NA OBOU KŘÍDLECH (klika, hrazda – dle možností výrobce) + SAMOZAVÍRAČ DVEŘÍ
světlík s pákovým ovladačem dosažitelný z podlahy
Povrchová úprava : kovové provedení nikl nebo kartáčovaná ocel;
ZASKLENÍ: izolační trojsklo čiré;
SPODNÍ VÝPLŇ: izolační deska PUR

TEPELNĚ TECHNICKÉ PARAMETRY:
Uf<=1,5 W/m²K, Ug<=0,6 W/m²K, Uw<=1,1 W/m²K;

POZNÁMKA:
NUTNO DODRŽET SYSTÉMOVÉ A KONSTRUKČNÍ ZÁSADY PŘI REALIZACI.
ROZMĚRY OVĚŘIT DLE SKUTEČNÉHO STAVU NA STAVBĚ.
POHLED NA PRVEK JE ZE STRANY EXTERIÉRU

2/H VNĚJŠÍ ÚNIKOVÉ VCHODOVÉ DVEŘE S NADSVĚTLÍKEM 1760 x 3120 mm

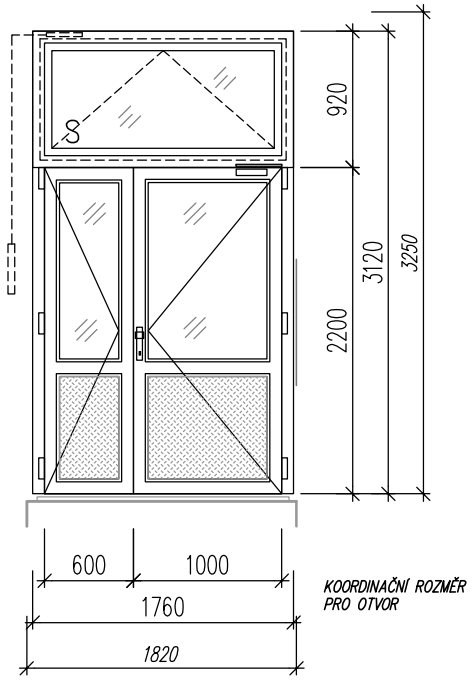

POPIS: DVOUKŘÍDLÉ VEN OTVÍRAVÉ DVEŘE S NADSVĚTLÍKEM
ROZMĚR: DLE SCHÉMA
RÁMY: systémové hliníkové tříkomorové profily s hloubkou rámového profilu 75 mm, použité těsnění v kvalitě EPDM, včetně KOMPLETNÍHO KOVÁNÍ – osazené do profilové drážky z protlačovaného hliníku nebo nerezi, systém odvodu vody – drenážní otvory na spodních rámech a příčnících jsou opatřeny plastovou krytkou, ve standardu jako např. Brökelmann RG 75;
POVRCHOVÁ ÚPRAVA RÁMU: vypalovaný polyesterový lak – komaxit s tl. vrstvy 60–80 mikrometrů;
BAREVNÉ ŘEŠENÍ RÁMU: Barva bílá (jako okna);
KOVÁNÍ: koule – klika ve směru vstupu
PANIKOVÁ ÚPRAVA NA OBOU KŘÍDLECH (klika, hrazda – dle možností výrobce) + SAMOZAVÍRAČ DVEŘÍ
světlík s pákovým ovladačem dosažitelný z podlahy
Povrchová úprava : kovové provedení nikl nebo kartáčovaná ocel;
ZASKLENÍ: izolační trojsklo čiré;
SPODNÍ VÝPLŇ: izolační deska PUR

TEPELNĚ TECHNICKÉ PARAMETRY:
Uf<=1,5 W/m²K, Ug<=0,6 W/m²K, Uw<=1,1 W/m²K;

POZNÁMKA:
NUTNO DODRŽET SYSTÉMOVÉ A KONSTRUKČNÍ ZÁSADY PŘI REALIZACI.
ROZMĚRY OVĚŘIT DLE SKUTEČNÉHO STAVU NA STAVBĚ.
POHLED NA PRVEK JE ZE STRANY EXTERIÉRU

POZNÁMKA	PŘED VÝROBOU NUTNO NA MÍSTĚ OVĚŘIT SKUTEČNÉ ROZMĚRY PRVKU, PŘÍPADNÉ ZMĚNY NUTNO KONZULTOVAT S INVESTOREM A ARCHITEKTEM. DOKUMENTACE NENAHRAZUJE VÝROBNÍ DOKUMENTACI, DOPRACOVÁNÍ DETAILŮ V RÁMCI DÍLENSKÉ DOKUMENTACE JE POVINNOSTI ZHOTOVITELE.

PSV 2 – H – HLINÍKOVÉ VÝROBKY

Zateplení budovy ZŠ Bruntál, Okružní

SO–01 OBJEKT ŠKOLY – PAVILON UČEBEN

DATUM	03/2018
STRÁNKA	H–02

OZN.	SCHÉMA	POPIS	1.PP	1.NP	2.NP	3.NP	STŘ.	Celkem
			POČET KUSŮ					

3/H — VNĚJŠÍ ÚNIKOVÉ VCHODOVÉ DVEŘE S NADSVĚTLÍKEM

1760 x 3120 mm

1.PP	1.NP	2.NP	3.NP	STŘ.	Celkem
–	1	–	–	–	1

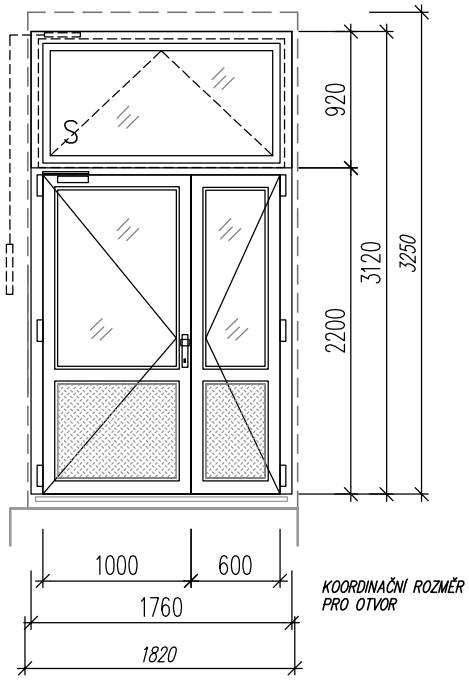

POPIS: DVOUKŘÍDLÉ VEN OTVÍRAVÉ DVEŘE S NADSVĚTLÍKEM
ROZMĚR: DLE SCHÉMA
RÁMY: systémové hliníkové tříkomorové profily s hloubkou rámového profilu 75 mm, použité těsnění v kvalitě EPDM, včetně KOMPLETNÍHO KOVÁNÍ – osazené do profilové drážky z protlačovaného hliníku nebo nerezi, systém odvodu vody – drenážní otvory na spodních rámech a příčnících jsou opatřeny plastovou krytkou, ve standardu jako např. Brökelmann RG 75;
POVRCHOVÁ ÚPRAVA RÁMU: vypalovaný polyesterový lak – komaxit s tl. vrstvy 60–80 mikrometrů;
BAREVNÉ ŘEŠENÍ RÁMU: Barva bílá (jako okna);
KOVÁNÍ: koule – klika ve směru vstupu
PANIKOVÁ ÚPRAVA NA OBOU KŘÍDLECH (klika, hrazda – dle možností výrobce) + SAMOZAVÍRAČ DVEŘÍ
světlík s pákovým ovladačem dosažitelný z podlahy
Povrchová úprava : kovové provedení nikl nebo kartáčovaná ocel;
ZASKLENÍ: izolační trojsklo čiré;
SPODNÍ VÝPLŇ: izolační deska PUR

TEPELNĚ TECHNICKÉ PARAMETRY:
Uf<=1,5 W/m²K, Ug<=0,6 W/m²K, Uw<=1,1 W/m²K;

POZNÁMKA:
NUTNO DODRŽET SYSTÉMOVÉ A KONSTRUKČNÍ ZÁSADY PŘI REALIZACI.
ROZMĚRY OVĚŘIT DLE SKUTEČNÉHO STAVU NA STAVBĚ.
POHLED NA PRVEK JE ZE STRANY EXTERIÉRU

4/H — VCHODOVÉ DVEŘE DO ÁTRIA

2150 x 3135 mm

dveře otevíravé dovnitř (z átria)

1.PP	1.NP	2.NP	3.NP	STŘ.	Celkem
–	2	–	–	–	2

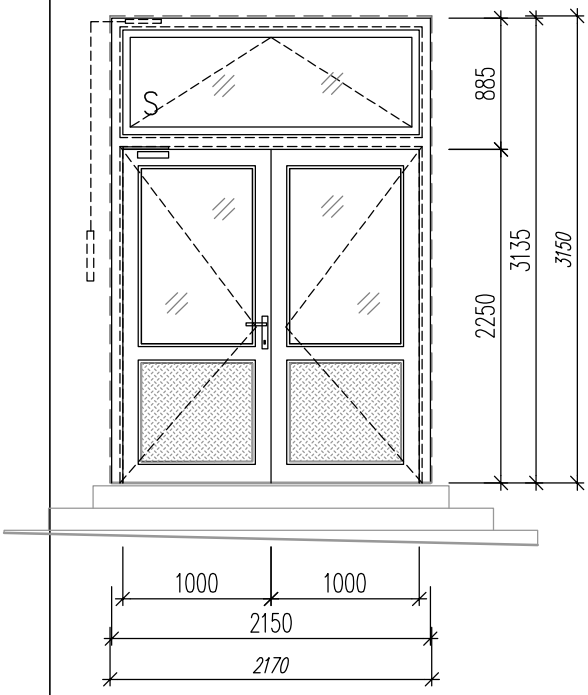

POPIS: DVOUKŘÍDLÉ VEN OTVÍRAVÉ DVEŘE S NADSVĚTLÍKEM
ROZMĚR: DLE SCHÉMA
RÁMY: systémové hliníkové tříkomorové profily s hloubkou rámového profilu 75 mm, použité těsnění v kvalitě EPDM, včetně KOMPLETNÍHO KOVÁNÍ – osazené do profilové drážky z protlačovaného hliníku nebo nerezi, systém odvodu vody – drenážní otvory na spodních rámech a příčnících jsou opatřeny plastovou krytkou, ve standardu jako např. Brökelmann RG 75;
POVRCHOVÁ ÚPRAVA RÁMU: vypalovaný polyesterový lak – komaxit s tl. vrstvy 60–80 mikrometrů;
BAREVNÉ ŘEŠENÍ RÁMU: Barva bílá (jako okna);
KOVÁNÍ: klika– klika ve směru vstupu + SAMOZAVÍRAČ DVEŘÍ
Povrchová úprava : kovové provedení nikl nebo kartáčovaná ocel;
ZASKLENÍ: izolační trojsklo čiré;
SPODNÍ VÝPLŇ: izolační deska PUR

TEPELNĚ TECHNICKÉ PARAMETRY:
Uf<=1,5 W/m²K, Ug<=0,6 W/m²K, Uw<=1,1 W/m²K;

POZNÁMKA:
NUTNO DODRŽET SYSTÉMOVÉ A KONSTRUKČNÍ ZÁSADY PŘI REALIZACI.
ROZMĚRY OVĚŘIT DLE SKUTEČNÉHO STAVU NA STAVBĚ.
POHLED NA PRVEK JE ZE STRANY EXTERIÉRU

POZNÁMKA: PŘED VÝROBOU NUTNO NA MÍSTĚ OVĚŘIT SKUTEČNÉ ROZMĚRY PRVKU, PŘÍPADNÉ ZMĚNY NUTNO KONZULTOVAT S INVESTOREM A ARCHITEKTEM. DOKUMENTACE NENAHRAZUJE VÝROBNÍ DOKUMENTACI, DOPRACOVÁNÍ DETAILŮ V RÁMCI DÍLENSKÉ DOKUMENTACE JE POVINNOSTI ZHOTOVITELE.

PSV 2 – H – HLINÍKOVÉ VÝROBKY

Zateplení budovy ZŠ Bruntál, Okružní

SO–01 OBJEKT ŠKOLY – PAVILON UČEBEN

DATUM	03/2018
STRÁNKA	H–03

OZN.	SCHÉMA / POPIS	1.PP	1.NP	2.NP	3.NP	STŘ.	Celkem
5 / H	VNĚJŠÍ ÚNIKOVÉ VCHODOVÉ DVEŘE S NADSVĚTLÍKEM 940 x (2000+600) mm LEVÉ	1	–	–	–	–	1
6 / H	VNĚJŠÍ ÚNIKOVÉ VCHODOVÉ DVEŘE S NADSVĚTLÍKEM 840 x (2000+600) mm PRAVÉ	1	–	–	–	–	1

5 / H — VNĚJŠÍ ÚNIKOVÉ VCHODOVÉ DVEŘE S NADSVĚTLÍKEM 940 x (2000+600) mm

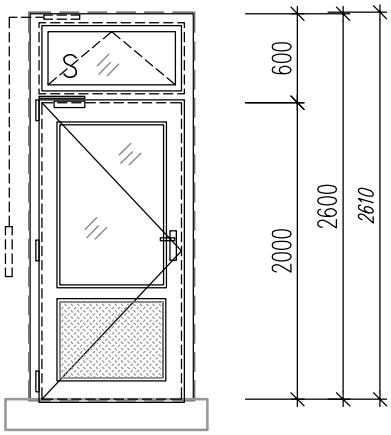

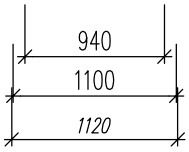

KOORDINAČNÍ ROZMĚR PRO OTVOR

POPIS: JEDNOKŘÍDLÉ VEN OTVÍRAVÉ DVEŘE S NADSVĚTLÍKEM
ROZMĚR: DLE SCHÉMA
RÁMY: systémové hliníkové tříkomorové profily s hloubkou rámového profilu 75 mm, použité těsnění v kvalitě EPDM,
včetně KOMPLETNÍHO KOVÁNÍ – osazené do profilové drážky z protlačovaného hliníku nebo nerezi, systém odvodu vody – drenážní otvory na spodních rámech a příčnících jsou opatřeny plastovou krytkou, ve standardu jako např. Brökelmann RG 75;
POVRCHOVÁ ÚPRAVA RÁMU: vypalovaný polyesterový lak – komaxit s tl. vrstvy 60–80 mikrometrů;
BAREVNÉ ŘEŠENÍ RÁMU: Barva bílá (jako okna);
KOVÁNÍ: koule – klika ve směru vstupu, PANIKOVÁ ÚPRAVA (klika, hrazda – dle možností výrobce), + SAMOZAVÍRAČ DVEŘÍ
světlík s pákovým ovladačem dosažitelný z podlahy
Povrchová úprava : kovové provedení nikl nebo kartáčovaná ocel;
ZASKLENÍ: izolační trojsklo čiré;
SPODNÍ VÝPLŇ: izolační deska PUR

TEPELNĚ TECHNICKÉ PARAMETRY:
Uf<=1,5 W/m²K, Ug<=0,6 W/m²K, Uw<=1,1 W/m²K;

POZNÁMKA:
NUTNO DODRŽET SYSTÉMOVÉ A KONSTRUKČNÍ ZÁSADY PŘI REALIZACI.
ROZMĚRY OVĚŘIT DLE SKUTEČNÉHO STAVU NA STAVBĚ.
POHLED NA PRVEK JE ZE STRANY EXTERIÉRU

6 / H — VNĚJŠÍ ÚNIKOVÉ VCHODOVÉ DVEŘE S NADSVĚTLÍKEM 840 x (2000+600) mm

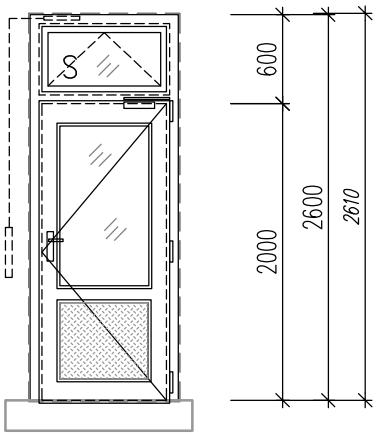

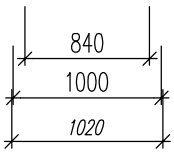

KOORDINAČNÍ ROZMĚR PRO OTVOR

POPIS: JEDNOKŘÍDLÉ VEN OTVÍRAVÉ DVEŘE S NADSVĚTLÍKEM
ROZMĚR: DLE SCHÉMA
RÁMY: systémové hliníkové tříkomorové profily s hloubkou rámového profilu 75 mm, použité těsnění v kvalitě EPDM,
včetně KOMPLETNÍHO KOVÁNÍ – osazené do profilové drážky z protlačovaného hliníku nebo nerezi, systém odvodu vody – drenážní otvory na spodních rámech a příčnících jsou opatřeny plastovou krytkou, ve standardu jako např. Brökelmann RG 75;
POVRCHOVÁ ÚPRAVA RÁMU: vypalovaný polyesterový lak – komaxit s tl. vrstvy 60–80 mikrometrů;
BAREVNÉ ŘEŠENÍ RÁMU: Barva bílá (jako okna);
KOVÁNÍ: koule – klika ve směru vstupu
PANIKOVÁ ÚPRAVA (klika, hrazda – dle možností výrobce), + SAMOZAVÍRAČ DVEŘÍ
světlík s pákovým ovladačem dosažitelný z podlahy
Povrchová úprava : kovové provedení nikl nebo kartáčovaná ocel;
ZASKLENÍ: izolační trojsklo čiré;
SPODNÍ VÝPLŇ: izolační deska PUR

TEPELNĚ TECHNICKÉ PARAMETRY:
Uf<=1,5 W/m²K, Ug<=0,6 W/m²K, Uw<=1,1 W/m²K;

POZNÁMKA:
NUTNO DODRŽET SYSTÉMOVÉ A KONSTRUKČNÍ ZÁSADY PŘI REALIZACI.
ROZMĚRY OVĚŘIT DLE SKUTEČNÉHO STAVU NA STAVBĚ.
POHLED NA PRVEK JE ZE STRANY EXTERIÉRU

POZNÁMKA: PŘED VÝROBOU NUTNO NA MÍSTĚ OVĚŘIT SKUTEČNÉ ROZMĚRY PRVKU, PŘÍPADNÉ ZMĚNY NUTNO KONZULTOVAT S INVESTOREM A ARCHITEKTEM. DOKUMENTACE NENAHRAZUJE VÝROBNÍ DOKUMENTACI, DOPRACOVÁNÍ DETAILŮ V RÁMCI DÍLENSKÉ DOKUMENTACE JE POVINNOSTI ZHOTOVITELE.

PSV 2 – H – HLINÍKOVÉ VÝROBKY

Zateplení budovy ZŠ Bruntál, Okružní

SO–01 OBJEKT ŠKOLY – PAVILON UČEBEN

DATUM	03/2018
STRÁNKA	H–04

OZN.	SCHÉMA	POPIS	1.PP	1.NP	2.NP	3.NP	STŘ.	Celkem
			POČET KUSŮ					
7/H	SLOUPKO-PŘÍČKOVÁ PROSKLENÁ STĚNA S VCHODOVÝMI DVEŘMI 4750 x 3275 mm		–	2	–	–	–	2

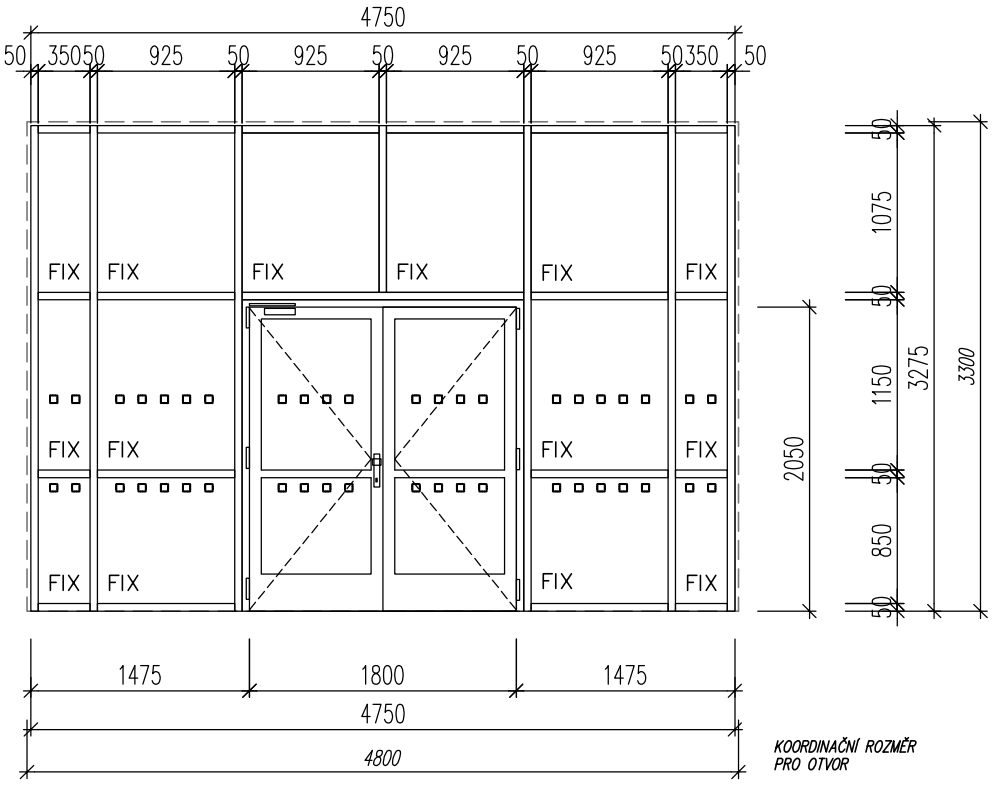

ROZMĚR: DLE SCHÉMA
POPIS: sloupkopříčková prosklená fasáda s krycí lištou s pohledovou šířkou 50mm;
RÁMY: systémové hliníkové (slitina AlMgS10.5F22 dle DIN 1725) tříkomorové profily s hloubkou rámového profilu 75 mm, použité těsněni v kvalitě EPDM, včetně KOMPLETNÍHO KOVÁNÍ – osazené do profilové drážky z protlačovaného hliníku nebo nerezi, systém odvodu vody – drenážní otvory na spodních rámech a příčnících jsou opatřeny plastovou krytkou, ve standardu jako např. Brokelmann RG 75;
POVRCHOVÁ ÚPRAVA RÁMU: vypalovaný polyesterový lak – komaxit s tl. vrstvy 60–80 mikrometrů;
BAREVNÉ ŘEŠENÍ RÁMU: Barva hnědovínová – cca RAL 3011;
KOVÁNÍ: koule – klika ve směru vstupu
PANIKOVÁ ÚPRAVA NA OBOU KŘÍDLECH (klika, hrazda – dle možností výrobce) + SAMOZAVÍRAČ DVEŘÍ
ZASKLENI: izolační trojsklo čiré, bezpečnostní v úrovni podlah do první příčle cca 900 mm;
TEPELNĚ TECHNICKÉ PARAMETRY: Ufmin<=1,2 W/m2K, Ug<=0,5 W/m2.K, Uw <=1,0 W/m2.K;
Fasáda je s neotevíravými okny a s dveřmi ve stejném systémovém provedeni.
MÍSTO POUŽITÍ: OBVODOVÝ PLÁŠŤ – vstupní prostor haly
PROSKLENÉ PLOCHY BUDOU DOPLNĚNY O SIGNÁLNÍ ČTVERCE – BAREVNÁ FÓLIE, DLE VYHLÁŠKY č. 398/2009 Sb. BOD 1.2.2 PROSKLENÉ DVEŘE, JEJICHŽ ZASKLENÍ ZASAHUJE NÍŽE NEŽ 800 mm NAD PODLAHOU, MUSÍ BÝT VE VÝŠCE 800 AŽ 1000 mm A ZÁROVEŇ VE VÝŠCE 1400 – 1600 mm KONTRASTNĚ OZNAČENY OPROTI POZADÍ, ZEJMÉNA MUSÍ MÍT VÝRAZNÝ PRUH ŠÍŘKY NEJMÉNĚ 50 mm NEBO PRUH ZE ZNAČEK O PRŮMĚRU NEJMÉNĚ 50 mm NEBO PRUH ZE ZNAČEK O PRŮMĚRU NEJMÉNĚ 50 mm NEBO PRUH ZE ZNAČEK O PRŮMĚRU NEJMÉNĚ 50 mm VZDÁLENÝMI OD SEBE NEJVÍCE 150 mm, JASNĚ VIDITELNÝMI OPRATI POZADÍ.

POZNÁMKA:
PŘI REALIZACI NUTNO DODRŽET SYSTÉMOVÉ A KONSTRUKČNÍ ZÁSADY.
PŘESNÉ ROZMĚRY NUTNO OVĚŘIT A ZAMĚŘIT DLE SKUTEČNÉHO STAVU NA STAVBĚ !!!
PRVKY JSOU ZOBRAZENY JAKO POHLED ZVENKU.

POZNÁMKA: PŘED VÝROBOU NUTNO NA MÍSTĚ OVĚŘIT SKUTEČNÉ ROZMĚRY PRVKU, PŘÍPADNÉ ZMĚNY NUTNO KONZULTOVAT S INVESTOREM A ARCHITEKTEM. DOKUMENTACE NENAHRAZUJE VÝROBNÍ DOKUMENTACI, DOPRACOVÁNÍ DETAILŮ V RÁMCI DÍLENSKÉ DOKUMENTACE JE POVINNOSTI ZHOTOVITELE.