PSV 5 – OST – OSTATNÍ VÝROBKY

Zateplení budovy ZŠ Bruntál, Okružní

SO–01 OBJEKT ŠKOLY – PAVILON UČEBEN

DATUM	03/2018
STRÁNKA	0–01

OZN.	SCHÉMA	POPIS	POČET KUSŮ 1.PP	1.NP	2.NP	3.NP	STŘ.	Celkem
Ž1 Ž1a Ž1b	**HORIZONTÁLNÍ ŽALUZIE** PLASTOVÉ OKNO 1180x2325 mm 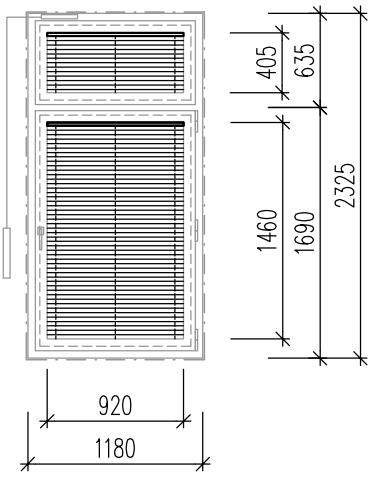 	INTERIÉROVÉ HORIZONTÁLNÍ ŽALUZIE: ROZMĚR OKNA: viz. schéma ČÁST A – HORNÍ KŘÍDLO ČÁST B – SPODNÍ KŘÍDLO (NUTNO ZAMĚŘIT NA STAVBĚ) OVLÁDÁNÍ: kuličkovým řetízkem ŠÍŘKA LAMELY: 25 mm MATERIÁL: HLINÍK BARVA: bílá	24	67	79	46	–	216
Ž2 Ž2a Ž2b	**HORIZONTÁLNÍ ŽALUZIE** PLASTOVÉ OKNO 1480x2325 mm 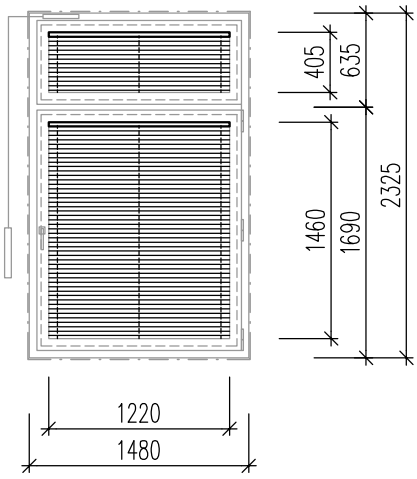 	INTERIÉROVÉ HORIZONTÁLNÍ ŽALUZIE: ROZMĚR OKNA: viz. schéma ČÁST A – HORNÍ KŘÍDLO ČÁST B – SPODNÍ KŘÍDLO (NUTNO ZAMĚŘIT NA STAVBĚ) OVLÁDÁNÍ: kuličkovým řetízkem ŠÍŘKA LAMELY: 25 mm MATERIÁL: HLINÍK BARVA: bílá	6	18	25	10	–	59
Ž3 Ž3a Ž3b	**HORIZONTÁLNÍ ŽALUZIE** PLASTOVÉ OKNO 880x2325 mm 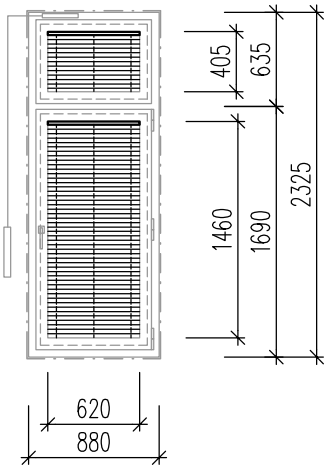 	INTERIÉROVÉ HORIZONTÁLNÍ ŽALUZIE: ROZMĚR OKNA: viz. schéma ČÁST A – HORNÍ KŘÍDLO ČÁST B – SPODNÍ KŘÍDLO (NUTNO ZAMĚŘIT NA STAVBĚ) OVLÁDÁNÍ: kuličkovým řetízkem ŠÍŘKA LAMELY: 25 mm MATERIÁL: HLINÍK BARVA: bílá	–	1	2	–	–	3

POZNÁMKA: PŘED VÝROBOU NUTNO NA MÍSTĚ OVĚŘIT SKUTEČNÉ ROZMĚRY PRVKU, PŘÍPADNÉ ZMĚNY NUTNO KONZULTOVAT S INVESTOREM A ARCHITEKTEM. DOKUMENTACE NENAHRAZUJE VÝROBNÍ DOKUMENTACI, DOPRACOVÁNÍ DETAILŮ V RÁMCI DÍLENSKÉ DOKUMENTACE JE POVINNOSTI ZHOTOVITELE.