SO 101 - OPRAVA MÍSTNÍ KOMUNIKACE - TRASA "A"
SO 102.1 - CHODNÍK DOTAČNÍ

ŘEZ A

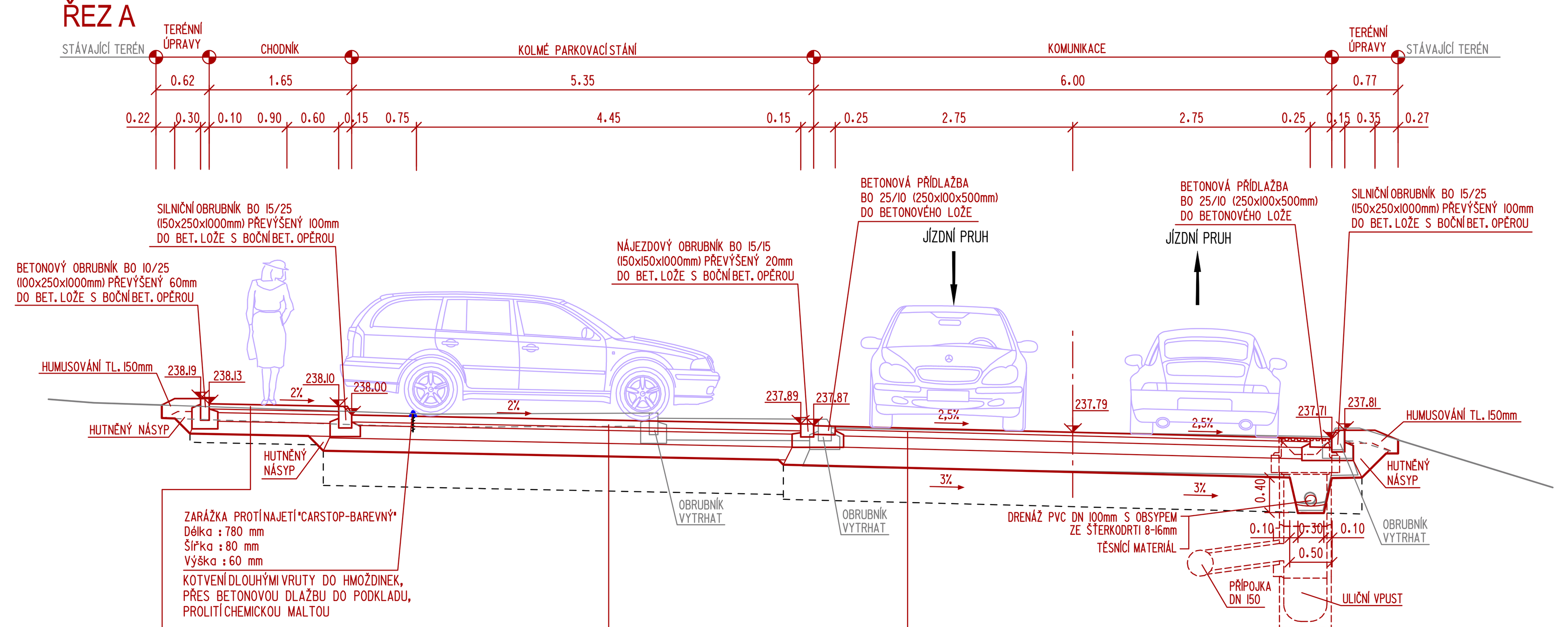

ZARÁŽKA PROTI NAJETÍ "CARSTOP-BAREVNÝ"
Délka : 780 mm
Šířka : 80 mm
Výška : 60 mm
KOTVENÍ DLOUHÝMI VRUTY DO HMOŽDINEK, PŘES BETONOVOU DLAŽBU DO PODKLADU, PROLITÍ CHEMICKOU MALTOU

KONSTRUKCE CHODNÍKU:

BETONOVÁ DLAŽBA 200/100/60mm, ŠEDÁ BARVA DL I; 60 mm; ČSN 73 6131-1	DL I	60mm
PODKLADNÍ LOŽE Fr. 4-8mm (VČ. VYPLNĚNÍ SPAR) L; 40 mm; ČSN 73 6131-1	L	40mm
ŠTĚRKODRŤ Fr. 0-32 ŠD; 100 mm; ČSN 73 6126-1	ŠD	100mm
ŠTĚRKODRŤ Fr. 0-63 ŠD; 150 mm; ČSN 73 6126-1	ŠD	150mm
CELKEM		350mm

MINIMÁLNÍ ÚNOSNOST PLÁNĚ $E_{DEF,2}$ = 30 MPa
VÝMĚNA ZEMINY V AKTIVNÍ ZÓNĚ, TL. 100mm (ZEMINA V AKTIVNÍ ZÓNĚ, KTERÁ NEVYHOVÍ, BUDE NAHRAZENÁ ŠTĚRKODRTÍ)

KONSTRUKCE PARKOVACÍHO STÁNÍ:

BETONOVÁ ZATRAVŇOVACÍ DLAŽBA 200/200/80mm DL I; 80 mm; ČSN 73 6131-1	DL I	80mm
PODKLADNÍ LOŽE Fr. 4-8mm (VČ. VYPLNĚNÍ SPAR) L; 40 mm; ČSN 73 6131-1	L	40mm
ŠTĚRKODRŤ Fr. 16-32 ŠD; 150 mm; ČSN 73 6126-1	ŠD	150mm
ŠTĚRKODRŤ Fr. 0-63 ŠD; 150 mm; ČSN 73 6126-1	ŠD	150mm
CELKEM		420mm

MINIMÁLNÍ ÚNOSNOST PLÁNĚ $E_{DEF,2}$ = 30 MPa
VÝMĚNA ZEMINY V AKTIVNÍ ZÓNĚ, TL. 300mm (ZEMINA V AKTIVNÍ ZÓNĚ, KTERÁ NEVYHOVÍ, BUDE NAHRAZENÁ ŠTĚRKODRTÍ)

KONSTRUKCE KOMUNIKACE:

ASFALTOVÝ BETON ACO II; 40 mm; ČSN EN 13108-1	ACO II	40mm
spojovací postřik asfaltový 0,7kg/m2 ČSN 736129	PS, A	
KAMENIVO OBALOVANÉ ASFALTEM ACP 16+; 70 mm; ČSN 736121	ACP 16+	70mm
Infiltrační postřik asfaltový 0,7kg/m2 ČSN 736129	PI, A	
STABILIZACE CEMENTEM SC 8/10; 130 mm; ČSN 736124-1	SC 8/10	130mm
ŠTĚRKODRŤ B 0-63 ŠD; 220 mm; ČSN 736126-1	ŠD B	220mm
CELKEM		460mm

MINIMÁLNÍ ÚNOSNOST PLÁNĚ $E_{DEF,2}$ = 45 MPa
VÝMĚNA ZEMINY V AKTIVNÍ ZÓNĚ, TL. 400mm (ZEMINA V AKTIVNÍ ZÓNĚ, KTERÁ NEVYHOVÍ, BUDE NAHRAZENÁ ŠTĚRKODRTÍ)

ŘEZ B

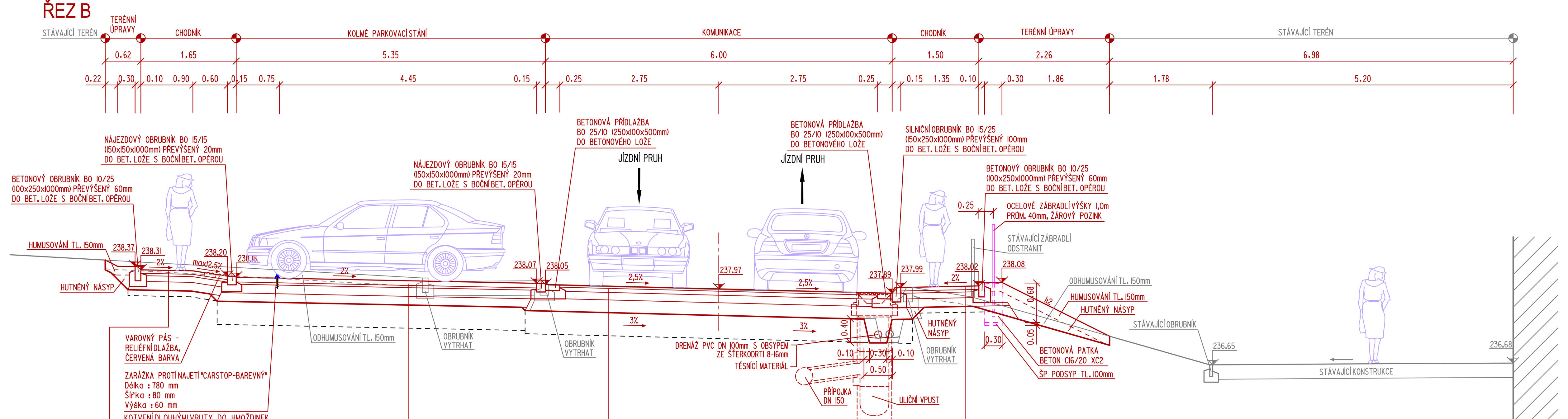

ZARÁŽKA PROTI NAJETÍ "CARSTOP-BAREVNÝ"
Délka : 780 mm
Šířka : 80 mm
Výška : 60 mm
KOTVENÍ DLOUHÝMI VRUTY DO HMOŽDINEK, PŘES BETONOVOU DLAŽBU DO PODKLADU, PROLITÍ CHEMICKOU MALTOU

KONSTRUKCE CHODNÍKU:

BETONOVÁ DLAŽBA 200/100/60mm, ŠEDÁ BARVA DL I; 60 mm; ČSN 73 6131-1	DL I	60mm
PODKLADNÍ LOŽE Fr. 4-8mm (VČ. VYPLNĚNÍ SPAR) L; 40 mm; ČSN 73 6131-1	L	40mm
ŠTĚRKODRŤ Fr. 0-32 ŠD; 100 mm; ČSN 73 6126-1	ŠD	100mm
ŠTĚRKODRŤ Fr. 0-63 ŠD; 150 mm; ČSN 73 6126-1	ŠD	150mm
CELKEM		350mm

MINIMÁLNÍ ÚNOSNOST PLÁNĚ $E_{DEF,2}$ = 30 MPa
VÝMĚNA ZEMINY V AKTIVNÍ ZÓNĚ, TL. 100mm (ZEMINA V AKTIVNÍ ZÓNĚ, KTERÁ NEVYHOVÍ, BUDE NAHRAZENÁ ŠTĚRKODRTÍ)

KONSTRUKCE PARKOVACÍHO STÁNÍ:

BETONOVÁ ZATRAVŇOVACÍ DLAŽBA 200/200/80mm DL I; 80 mm; ČSN 73 6131-1	DL I	80mm
PODKLADNÍ LOŽE Fr. 4-8mm (VČ. VYPLNĚNÍ SPAR) L; 40 mm; ČSN 73 6131-1	L	40mm
ŠTĚRKODRŤ Fr. 16-32 ŠD; 150 mm; ČSN 73 6126-1	ŠD	150mm
ŠTĚRKODRŤ Fr. 0-63 ŠD; 150 mm; ČSN 73 6126-1	ŠD	150mm
CELKEM		420mm

MINIMÁLNÍ ÚNOSNOST PLÁNĚ $E_{DEF,2}$ = 30 MPa
VÝMĚNA ZEMINY V AKTIVNÍ ZÓNĚ, TL. 300mm (ZEMINA V AKTIVNÍ ZÓNĚ, KTERÁ NEVYHOVÍ, BUDE NAHRAZENÁ ŠTĚRKODRTÍ)

KONSTRUKCE KOMUNIKACE:

ASFALTOVÝ BETON ACO II; 40 mm; ČSN EN 13108-1	ACO II	40mm
spojovací postřik asfaltový 0,7kg/m2 ČSN 736129	PS, A	
KAMENIVO OBALOVANÉ ASFALTEM ACP 16+; 70 mm; ČSN 736121	ACP 16+	70mm
Infiltrační postřik asfaltový 0,7kg/m2 ČSN 736129	PI, A	
STABILIZACE CEMENTEM SC 8/10; 130 mm; ČSN 736124-1	SC 8/10	130mm
ŠTĚRKODRŤ B 0-63 ŠD; 220 mm; ČSN 736126-1	ŠD B	220mm
CELKEM		460mm

MINIMÁLNÍ ÚNOSNOST PLÁNĚ $E_{DEF,2}$ = 45 MPa
VÝMĚNA ZEMINY V AKTIVNÍ ZÓNĚ, TL. 400mm (ZEMINA V AKTIVNÍ ZÓNĚ, KTERÁ NEVYHOVÍ, BUDE NAHRAZENÁ ŠTĚRKODRTÍ)

KONSTRUKCE CHODNÍKU:

BETONOVÁ DLAŽBA 200/100/60mm, ŠEDÁ BARVA DL I; 60 mm; ČSN 73 6131-1	DL I	60mm
PODKLADNÍ LOŽE Fr. 4-8mm (VČ. VYPLNĚNÍ SPAR) L; 40 mm; ČSN 73 6131-1	L	40mm
ŠTĚRKODRŤ Fr. 0-32 ŠD; 100 mm; ČSN 73 6126-1	ŠD	100mm
ŠTĚRKODRŤ Fr. 0-63 ŠD; 150 mm; ČSN 73 6126-1	ŠD	150mm
CELKEM		350mm

MINIMÁLNÍ ÚNOSNOST PLÁNĚ $E_{DEF,2}$ = 30 MPa
VÝMĚNA ZEMINY V AKTIVNÍ ZÓNĚ, TL. 100mm (ZEMINA V AKTIVNÍ ZÓNĚ, KTERÁ NEVYHOVÍ, BUDE NAHRAZENÁ ŠTĚRKODRTÍ)

ŘEZ C

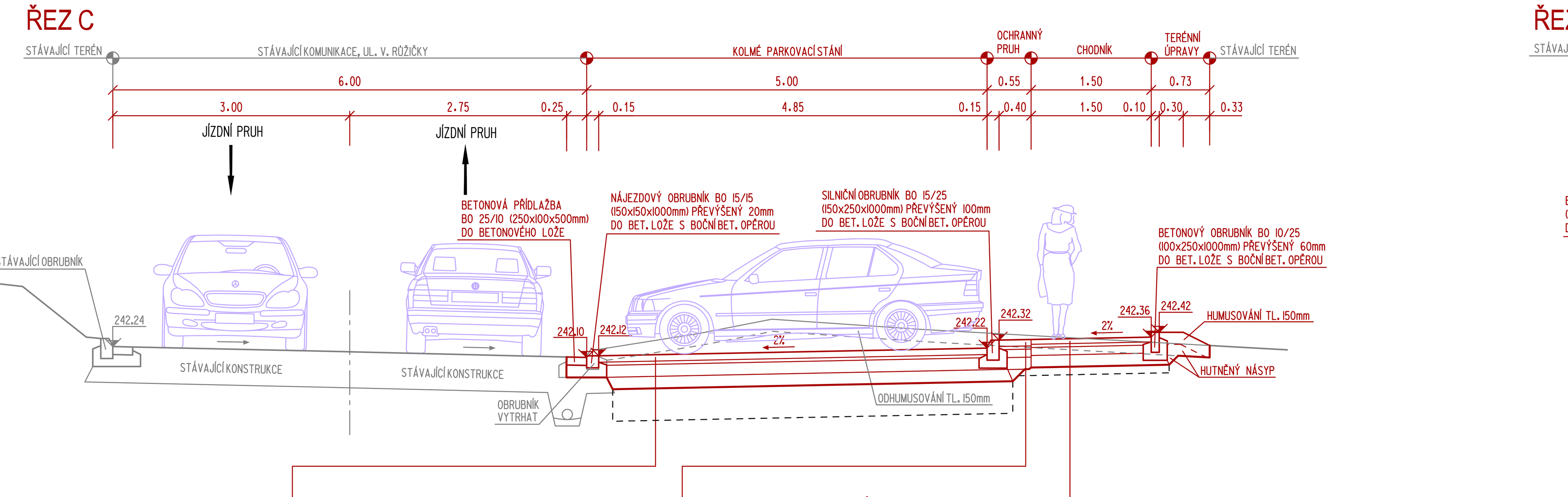

KONSTRUKCE PARKOVACÍHO STÁNÍ:

BETONOVÁ ZATRAVŇOVACÍ DLAŽBA 200/200/80mm DL I; 80 mm; ČSN 73 6131-1	DL I	80mm
PODKLADNÍ LOŽE Fr. 4-8mm (VČ. VYPLNĚNÍ SPAR) L; 40 mm; ČSN 73 6131-1	L	40mm
ŠTĚRKODRŤ Fr. 16-32 ŠD; 150 mm; ČSN 73 6126-1	ŠD	150mm
ŠTĚRKODRŤ Fr. 0-63 ŠD; 150 mm; ČSN 73 6126-1	ŠD	150mm
CELKEM		420mm

MINIMÁLNÍ ÚNOSNOST PLÁNĚ $E_{DEF,2}$ = 30 MPa
VÝMĚNA ZEMINY V AKTIVNÍ ZÓNĚ, TL. 300mm (ZEMINA V AKTIVNÍ ZÓNĚ, KTERÁ NEVYHOVÍ, BUDE NAHRAZENÁ ŠTĚRKODRTÍ)

KONSTRUKCE OCHRANNÉHO PRUHU:

BETONOVÁ ZATRAVŇOVACÍ DLAŽBA 200/200/80mm DL I; 80 mm; ČSN 73 6131-1	DL I	80mm
PODKLADNÍ LOŽE Fr. 4-8mm (VČ. VYPLNĚNÍ SPAR) L; 40 mm; ČSN 73 6131-1	L	40mm
ŠTĚRKODRŤ Fr. 0-32 ŠD; 100 mm; ČSN 73 6126-1	ŠD	100mm
ŠTĚRKODRŤ Fr. 0-63 ŠD; 150 mm; ČSN 73 6126-1	ŠD	150mm
CELKEM		370mm

MINIMÁLNÍ ÚNOSNOST PLÁNĚ $E_{DEF,2}$ = 30 MPa
VÝMĚNA ZEMINY V AKTIVNÍ ZÓNĚ, TL. 100mm (ZEMINA V AKTIVNÍ ZÓNĚ, KTERÁ NEVYHOVÍ, BUDE NAHRAZENÁ ŠTĚRKODRTÍ)

KONSTRUKCE CHODNÍKU:

BETONOVÁ DLAŽBA 200/100/60mm, ŠEDÁ BARVA DL I; 60 mm; ČSN 73 6131-1	DL I	60mm
PODKLADNÍ LOŽE Fr. 4-8mm (VČ. VYPLNĚNÍ SPAR) L; 40 mm; ČSN 73 6131-1	L	40mm
ŠTĚRKODRŤ Fr. 0-32 ŠD; 100 mm; ČSN 73 6126-1	ŠD	100mm
ŠTĚRKODRŤ Fr. 0-63 ŠD; 150 mm; ČSN 73 6126-1	ŠD	150mm
CELKEM		350mm

MINIMÁLNÍ ÚNOSNOST PLÁNĚ $E_{DEF,2}$ = 30 MPa
VÝMĚNA ZEMINY V AKTIVNÍ ZÓNĚ, TL. 100mm (ZEMINA V AKTIVNÍ ZÓNĚ, KTERÁ NEVYHOVÍ, BUDE NAHRAZENÁ ŠTĚRKODRTÍ)

SO 101 - OPRAVA MÍSTNÍ KOMUNIKACE - TRASA "B"

ŘEZ D

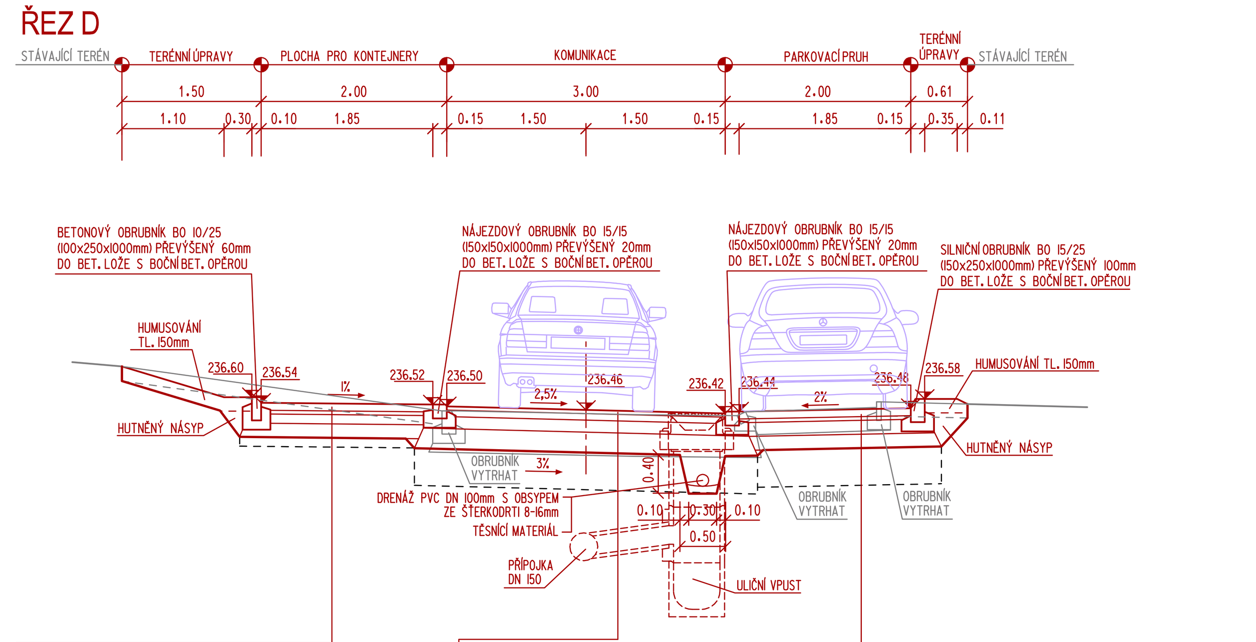

KONSTRUKCE PLOCHY PRO KONTEJNERY:

BETONOVÁ ZATRAVŇOVACÍ DLAŽBA 200/200/80mm DL I; 80 mm; ČSN 73 6131-1	DL I	80mm
PODKLADNÍ LOŽE Fr. 4-8mm (VČ. VYPLNĚNÍ SPAR) L; 40 mm; ČSN 73 6131-1	L	40mm
ŠTĚRKODRŤ Fr. 16-32 ŠD; 100 mm; ČSN 73 6126-1	ŠD	100mm
ŠTĚRKODRŤ Fr. 0-63 ŠD; 150 mm; ČSN 73 6126-1	ŠD	150mm
CELKEM		370mm

MINIMÁLNÍ ÚNOSNOST PLÁNĚ $E_{DEF,2}$ = 30 MPa
VÝMĚNA ZEMINY V AKTIVNÍ ZÓNĚ, TL. 100mm (ZEMINA V AKTIVNÍ ZÓNĚ, KTERÁ NEVYHOVÍ, BUDE NAHRAZENÁ ŠTĚRKODRTÍ)

KONSTRUKCE KOMUNIKACE:

ASFALTOVÝ BETON ACO II; 40 mm; ČSN EN 13108-1	ACO II	40mm
spojovací postřik asfaltový 0,7kg/m2 ČSN 736129	PS, A	
KAMENIVO OBALOVANÉ ASFALTEM ACP 16+; 70 mm; ČSN 736121	ACP 16+	70mm
Infiltrační postřik asfaltový 0,7kg/m2 ČSN 736129	PI, A	
STABILIZACE CEMENTEM SC 8/10; 130 mm; ČSN 736124-1	SC 8/10	130mm
ŠTĚRKODRŤ B 0-63 ŠD; 220 mm; ČSN 736126-1	ŠD B	220mm
CELKEM		460mm

MINIMÁLNÍ ÚNOSNOST PLÁNĚ $E_{DEF,2}$ = 45 MPa
VÝMĚNA ZEMINY V AKTIVNÍ ZÓNĚ, TL. 400mm (ZEMINA V AKTIVNÍ ZÓNĚ, KTERÁ NEVYHOVÍ, BUDE NAHRAZENÁ ŠTĚRKODRTÍ)

KONSTRUKCE PARKOVACÍHO STÁNÍ:

BETONOVÁ ZATRAVŇOVACÍ DLAŽBA 200/200/80mm DL I; 80 mm; ČSN 73 6131-1	DL I	80mm
PODKLADNÍ LOŽE Fr. 4-8mm (VČ. VYPLNĚNÍ SPAR) L; 40 mm; ČSN 73 6131-1	L	40mm
ŠTĚRKODRŤ Fr. 16-32 ŠD; 150 mm; ČSN 73 6126-1	ŠD	150mm
ŠTĚRKODRŤ Fr. 0-63 ŠD; 150 mm; ČSN 73 6126-1	ŠD	150mm
CELKEM		420mm

MINIMÁLNÍ ÚNOSNOST PLÁNĚ $E_{DEF,2}$ = 30 MPa
VÝMĚNA ZEMINY V AKTIVNÍ ZÓNĚ, TL. 300mm (ZEMINA V AKTIVNÍ ZÓNĚ, KTERÁ NEVYHOVÍ, BUDE NAHRAZENÁ ŠTĚRKODRTÍ)

SO 102.2 - CHODNÍK NEDOTAČNÍ

ŘEZ F

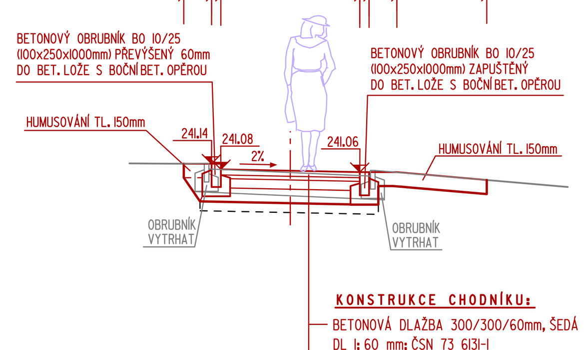

KONSTRUKCE CHODNÍKU:

BETONOVÁ DLAŽBA 300/300/60mm, ŠEDÁ BARVA DL I; 60 mm; ČSN 73 6131-1	DL I	60mm
PODKLADNÍ LOŽE Fr. 4-8mm (VČ. VYPLNĚNÍ SPAR) L; 40 mm; ČSN 73 6131-1	L	40mm
ŠTĚRKODRŤ Fr. 0-32 ŠD; 100 mm; ČSN 73 6126-1	ŠD	100mm
ŠTĚRKODRŤ Fr. 0-63 ŠD; 150 mm; ČSN 73 6126-1	ŠD	150mm
CELKEM		350mm

MINIMÁLNÍ ÚNOSNOST PLÁNĚ $E_{DEF,2}$ = 30 MPa
VÝMĚNA ZEMINY V AKTIVNÍ ZÓNĚ, TL. 100mm (ZEMINA V AKTIVNÍ ZÓNĚ, KTERÁ NEVYHOVÍ, BUDE NAHRAZENÁ ŠTĚRKODRTÍ)

SO 102.2 - CHODNÍK NEDOTAČNÍ

ŘEZ G

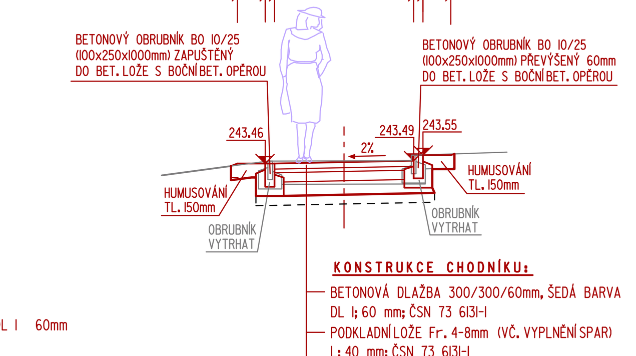

KONSTRUKCE CHODNÍKU:

BETONOVÁ DLAŽBA 300/300/60mm, ŠEDÁ BARVA DL I; 60 mm; ČSN 73 6131-1	DL I	60mm
PODKLADNÍ LOŽE Fr. 4-8mm (VČ. VYPLNĚNÍ SPAR) L; 40 mm; ČSN 73 6131-1	L	40mm
ŠTĚRKODRŤ Fr. 0-32 ŠD; 100 mm; ČSN 73 6126-1	ŠD	100mm
ŠTĚRKODRŤ Fr. 0-63 ŠD; 150 mm; ČSN 73 6126-1	ŠD	150mm
CELKEM		350mm

MINIMÁLNÍ ÚNOSNOST PLÁNĚ $E_{DEF,2}$ = 30 MPa
VÝMĚNA ZEMINY V AKTIVNÍ ZÓNĚ, TL. 100mm (ZEMINA V AKTIVNÍ ZÓNĚ, KTERÁ NEVYHOVÍ, BUDE NAHRAZENÁ ŠTĚRKODRTÍ)

SO 102.2 - CHODNÍK NEDOTAČNÍ

ŘEZ H

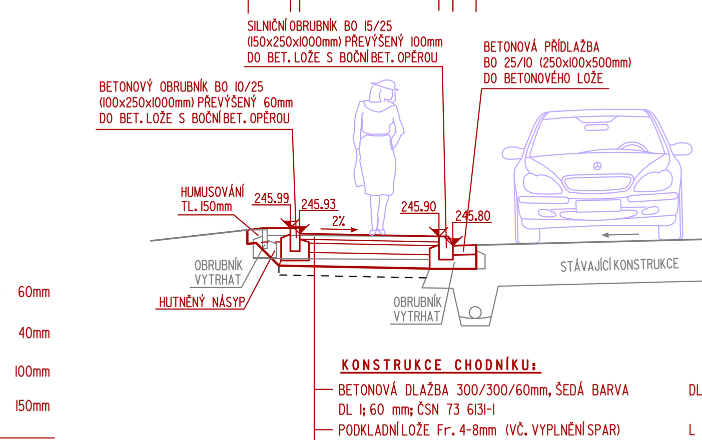

KONSTRUKCE CHODNÍKU:

BETONOVÁ DLAŽBA 300/300/60mm, ŠEDÁ BARVA DL I; 60 mm; ČSN 73 6131-1	DL I	60mm
PODKLADNÍ LOŽE Fr. 4-8mm (VČ. VYPLNĚNÍ SPAR) L; 40 mm; ČSN 73 6131-1	L	40mm
ŠTĚRKODRŤ Fr. 0-32 ŠD; 100 mm; ČSN 73 6126-1	ŠD	100mm
ŠTĚRKODRŤ Fr. 0-63 ŠD; 150 mm; ČSN 73 6126-1	ŠD	150mm
CELKEM		350mm

MINIMÁLNÍ ÚNOSNOST PLÁNĚ $E_{DEF,2}$ = 30 MPa
VÝMĚNA ZEMINY V AKTIVNÍ ZÓNĚ, TL. 100mm (ZEMINA V AKTIVNÍ ZÓNĚ, KTERÁ NEVYHOVÍ, BUDE NAHRAZENÁ ŠTĚRKODRTÍ)

SO 102.2 - CHODNÍK NEDOTAČNÍ

ŘEZ I

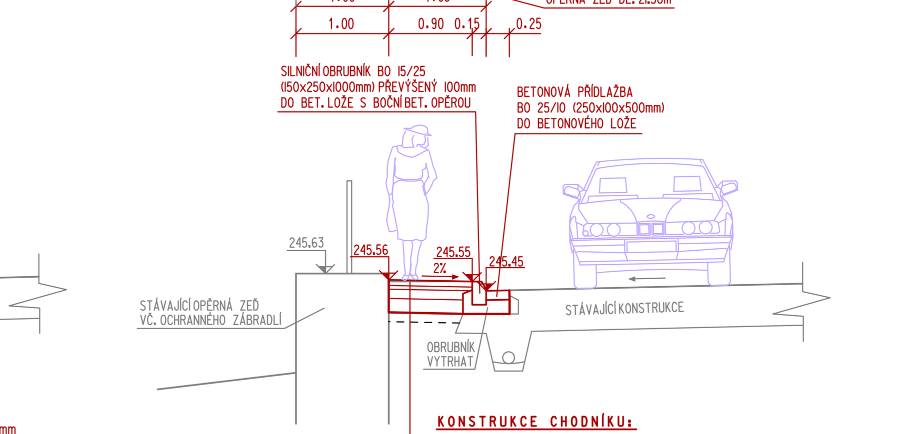

KONSTRUKCE CHODNÍKU:

BETONOVÁ DLAŽBA 300/300/60mm, ŠEDÁ BARVA DL I; 60 mm; ČSN 73 6131-1	DL I	60mm
PODKLADNÍ LOŽE Fr. 4-8mm (VČ. VYPLNĚNÍ SPAR) L; 40 mm; ČSN 73 6131-1	L	40mm
ŠTĚRKODRŤ Fr. 0-32 ŠD; 100 mm; ČSN 73 6126-1	ŠD	100mm
ŠTĚRKODRŤ Fr. 0-63 ŠD; 150 mm; ČSN 73 6126-1	ŠD	150mm
CELKEM		350mm

MINIMÁLNÍ ÚNOSNOST PLÁNĚ $E_{DEF,2}$ = 30 MPa
VÝMĚNA ZEMINY V AKTIVNÍ ZÓNĚ, TL. 100mm (ZEMINA V AKTIVNÍ ZÓNĚ, KTERÁ NEVYHOVÍ, BUDE NAHRAZENÁ ŠTĚRKODRTÍ)

SO 102.2 - CHODNÍK NEDOTAČNÍ

ŘEZ J

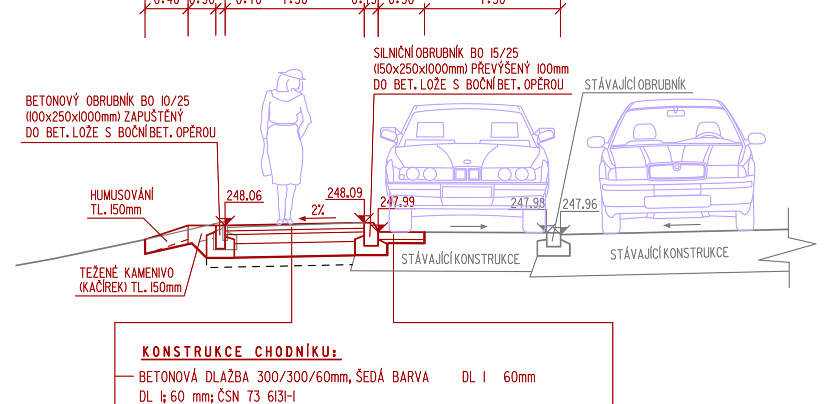

KONSTRUKCE CHODNÍKU:

BETONOVÁ DLAŽBA 300/300/60mm, ŠEDÁ BARVA DL I; 60 mm; ČSN 73 6131-1	DL I	60mm
PODKLADNÍ LOŽE Fr. 4-8mm (VČ. VYPLNĚNÍ SPAR) L; 40 mm; ČSN 73 6131-1	L	40mm
ŠTĚRKODRŤ Fr. 0-32 ŠD; 100 mm; ČSN 73 6126-1	ŠD	100mm
ŠTĚRKODRŤ Fr. 0-63 ŠD; 150 mm; ČSN 73 6126-1	ŠD	150mm
CELKEM		350mm

MINIMÁLNÍ ÚNOSNOST PLÁNĚ $E_{DEF,2}$ = 30 MPa
VÝMĚNA ZEMINY V AKTIVNÍ ZÓNĚ, TL. 100mm (ZEMINA V AKTIVNÍ ZÓNĚ, KTERÁ NEVYHOVÍ, BUDE NAHRAZENÁ ŠTĚRKODRTÍ)

KONSTRUKCE PARKOVACÍHO PRUHU - PŘEDLÁŽDĚNÍ:

BETONOVÁ DLAŽBA H - PROFIL, ŠEDÁ BARVA DL I; 80 mm; ČSN 73 6131-1	DL I	80mm
PODKLADNÍ LOŽE Fr. 4-8mm (VČ. VYPLNĚNÍ SPAR) L; 40 mm; ČSN 73 6131-1	L	40mm
CELKEM		120mm

SO 102.2 - CHODNÍK NEDOTAČNÍ

ŘEZ K

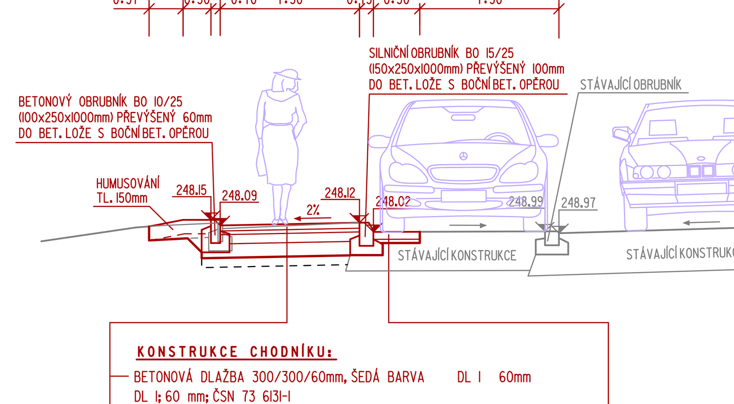

KONSTRUKCE CHODNÍKU:

BETONOVÁ DLAŽBA 300/300/60mm, ŠEDÁ BARVA DL I; 60 mm; ČSN 73 6131-1	DL I	60mm
PODKLADNÍ LOŽE Fr. 4-8mm (VČ. VYPLNĚNÍ SPAR) L; 40 mm; ČSN 73 6131-1	L	40mm
ŠTĚRKODRŤ Fr. 0-32 ŠD; 100 mm; ČSN 73 6126-1	ŠD	100mm
ŠTĚRKODRŤ Fr. 0-63 ŠD; 150 mm; ČSN 73 6126-1	ŠD	150mm
CELKEM		350mm

MINIMÁLNÍ ÚNOSNOST PLÁNĚ $E_{DEF,2}$ = 30 MPa
VÝMĚNA ZEMINY V AKTIVNÍ ZÓNĚ, TL. 100mm (ZEMINA V AKTIVNÍ ZÓNĚ, KTERÁ NEVYHOVÍ, BUDE NAHRAZENÁ ŠTĚRKODRTÍ)

KONSTRUKCE PARKOVACÍHO PRUHU - PŘEDLÁŽDĚNÍ:

BETONOVÁ DLAŽBA H - PROFIL, ŠEDÁ BARVA DL I; 80 mm; ČSN 73 6131-1	DL I	80mm
PODKLADNÍ LOŽE Fr. 4-8mm (VČ. VYPLNĚNÍ SPAR) L; 40 mm; ČSN 73 6131-1	L	40mm
CELKEM		120mm

SO 101 - OPRAVA MÍSTNÍ KOMUNIKACE - TRASA "C"

ŘEZ L

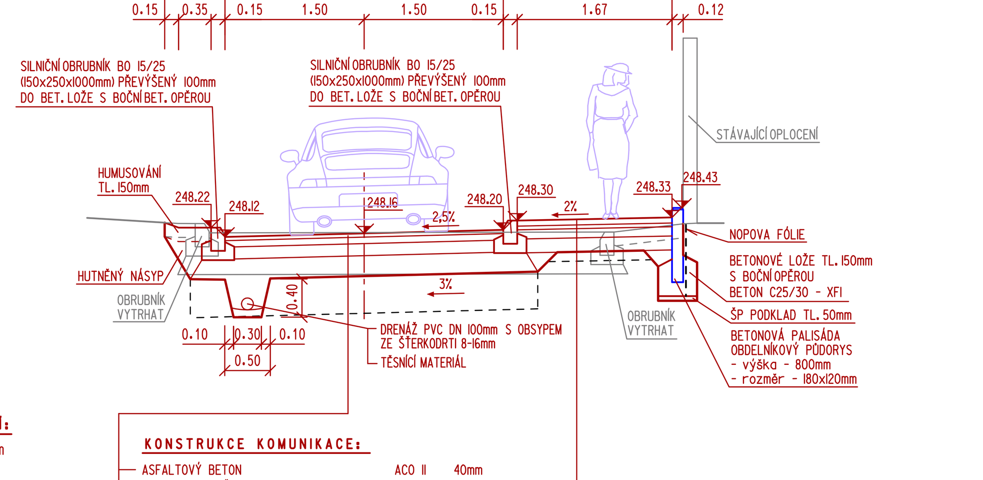

KONSTRUKCE KOMUNIKACE:

ASFALTOVÝ BETON ACO II; 40 mm; ČSN EN 13108-1	ACO II	40mm
spojovací postřik asfaltový 0,7kg/m2 ČSN 736129	PS, A	
KAMENIVO OBALOVANÉ ASFALTEM ACP 16+; 70 mm; ČSN 736121	ACP 16+	70mm
Infiltrační postřik asfaltový 0,7kg/m2 ČSN 736129	PI, A	
STABILIZACE CEMENTEM SC 8/10; 130 mm; ČSN 736124-1	SC 8/10	130mm
ŠTĚRKODRŤ B 0-63 ŠD; 220 mm; ČSN 736126-1	ŠD B	220mm
CELKEM		460mm

MINIMÁLNÍ ÚNOSNOST PLÁNĚ $E_{DEF,2}$ = 45 MPa
VÝMĚNA ZEMINY V AKTIVNÍ ZÓNĚ, TL. 400mm (ZEMINA V AKTIVNÍ ZÓNĚ, KTERÁ NEVYHOVÍ, BUDE NAHRAZENÁ ŠTĚRKODRTÍ)

KONSTRUKCE CHODNÍKU:

BETONOVÁ DLAŽBA 300/300/60mm, ŠEDÁ BARVA DL I; 60 mm; ČSN 73 6131-1	DL I	60mm
PODKLADNÍ LOŽE Fr. 4-8mm (VČ. VYPLNĚNÍ SPAR) L; 40 mm; ČSN 73 6131-1	L	40mm
ŠTĚRKODRŤ Fr. 0-32 ŠD; 100 mm; ČSN 73 6126-1	ŠD	100mm
ŠTĚRKODRŤ Fr. 0-63 ŠD; 150 mm; ČSN 73 6126-1	ŠD	150mm
CELKEM		350mm

MINIMÁLNÍ ÚNOSNOST PLÁNĚ $E_{DEF,2}$ = 30 MPa
VÝMĚNA ZEMINY V AKTIVNÍ ZÓNĚ, TL. 100mm (ZEMINA V AKTIVNÍ ZÓNĚ, KTERÁ NEVYHOVÍ, BUDE NAHRAZENÁ ŠTĚRKODRTÍ)

ŘEZ M

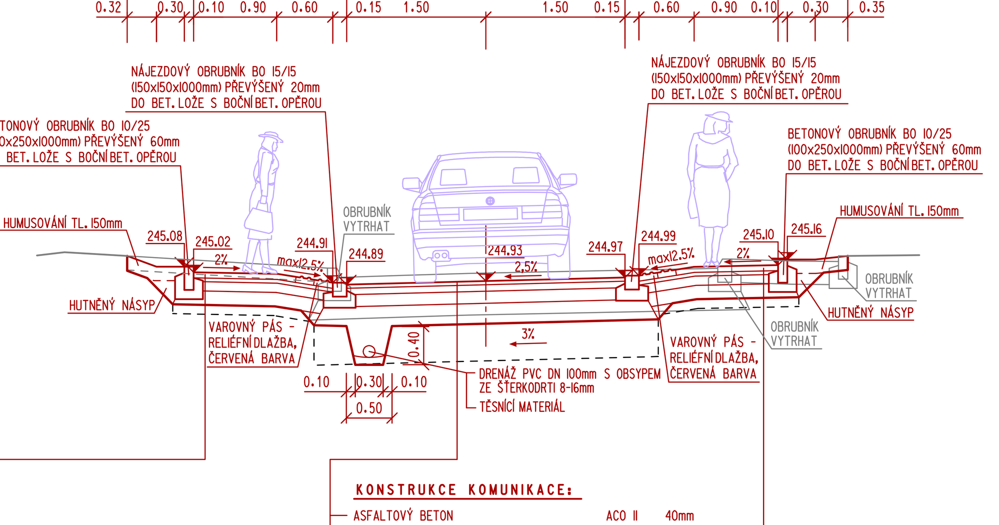

KONSTRUKCE CHODNÍKU:

BETONOVÁ DLAŽBA H-PROFIL, ŠEDÁ BARVA DL I; 60 mm; ČSN 73 6131-1	DL I	60mm
PODKLADNÍ LOŽE Fr. 4-8mm (VČ. VYPLNĚNÍ SPAR) L; 40 mm; ČSN 73 6131-1	L	40mm
ŠTĚRKODRŤ Fr. 0-32 ŠD; 100 mm; ČSN 73 6126-1	ŠD	100mm
ŠTĚRKODRŤ Fr. 0-63 ŠD; 150 mm; ČSN 73 6126-1	ŠD	150mm
CELKEM		350mm

MINIMÁLNÍ ÚNOSNOST PLÁNĚ $E_{DEF,2}$ = 30 MPa
VÝMĚNA ZEMINY V AKTIVNÍ ZÓNĚ, TL. 100mm (ZEMINA V AKTIVNÍ ZÓNĚ, KTERÁ NEVYHOVÍ, BUDE NAHRAZENÁ ŠTĚRKODRTÍ)

KONSTRUKCE KOMUNIKACE:

ASFALTOVÝ BETON ACO II; 40 mm; ČSN EN 13108-1	ACO II	40mm
spojovací postřik asfaltový 0,7kg/m2 ČSN 736129	PS, A	
KAMENIVO OBALOVANÉ ASFALTEM ACP 16+; 70 mm; ČSN 736121	ACP 16+	70mm
Infiltrační postřik asfaltový 0,7kg/m2 ČSN 736129	PI, A	
STABILIZACE CEMENTEM SC 8/10; 130 mm; ČSN 736124-1	SC 8/10	130mm
ŠTĚRKODRŤ B 0-63 ŠD; 220 mm; ČSN 736126-1	ŠD B	220mm
CELKEM		460mm

MINIMÁLNÍ ÚNOSNOST PLÁNĚ $E_{DEF,2}$ = 45 MPa
VÝMĚNA ZEMINY V AKTIVNÍ ZÓNĚ, TL. 400mm (ZEMINA V AKTIVNÍ ZÓNĚ, KTERÁ NEVYHOVÍ, BUDE NAHRAZENÁ ŠTĚRKODRTÍ)

KONSTRUKCE CHODNÍKU:

BETONOVÁ DLAŽBA H-PROFIL, ŠEDÁ BARVA DL I; 60 mm; ČSN 73 6131-1	DL I	60mm
PODKLADNÍ LOŽE Fr. 4-8mm (VČ. VYPLNĚNÍ SPAR) L; 40 mm; ČSN 73 6131-1	L	40mm
ŠTĚRKODRŤ Fr. 0-32 ŠD; 100 mm; ČSN 73 6126-1	ŠD	100mm
ŠTĚRKODRŤ Fr. 0-63 ŠD; 150 mm; ČSN 73 6126-1	ŠD	150mm
CELKEM		350mm

MINIMÁLNÍ ÚNOSNOST PLÁNĚ $E_{DEF,2}$ = 30 MPa
VÝMĚNA ZEMINY V AKTIVNÍ ZÓNĚ, TL. 100mm (ZEMINA V AKTIVNÍ ZÓNĚ, KTERÁ NEVYHOVÍ, BUDE NAHRAZENÁ ŠTĚRKODRTÍ)

NAVRHOVAL ZDENĚK VLADYKA	VYPRACOVAL ZDENĚK VLADYKA	Zdeněk Vladyka Na Honech I, 5540, 760 05 - Zlín IČO - 76532232	
INVESTOR	Město Uherský Brod, Masarykovo nám. 100, 688 17 Uherský Brod		
STAVBA	REGENERACE SÍDLIŠTĚ POD VINOHRADY – 6. ETAPA	FORMÁT: 18 A4	ÚČEL: DUR+DSP+DPS
OBJEKT	SO 101 - OPRAVA MÍSTNÍ KOMUNIKACE SO 102 - CHODNÍK PRO CHODCE SO 103 - PARKOVIŠTĚ SO 104 - PLOCHA PRO KONTEJNERY	DATUM: 01/2019	ZAK.ČÍSLO: ZV 01-2019
		PROFESE: IO KOMUNIKACE	
OBSAH	VZOROVÉ ŘEZY	MĚŘ.: 1:50	Č.V.: 08 Č.REVIZE:

..._vzor_rezy.dgn 5.8.2019 14:17:40