POZNÁMKA:

- NA VEŠKERÉ ATYPICKÉ VÝROBKY MUSÍ BÝT ZPRACOVÁNA DÍLENSKÁ DOKUMENTACE, NEBO VYROBEN IDENTICKÝ VZOREK, KTERÝ BUDE ODSOUHLASEN ZÁSTUPCEM INVESTORA A GENERÁLNÍHO PROJEKTANTA
- PŘED VÝROBOU ZÁMEČNICKÝCH PRVKŮ, KTERÉ BUDOU ZABUDOVÁNY DO OTVORŮ A KONSTRUKCÍ, JE NUTNÉ PŘEMĚŘIT ROZMĚRY TĚCHTO OTVORŮ A KONSTRUKCÍ
- TAM, KDE JSOU V PROJEKTU POPSÁNY FINÁLNÍ NEBO PŘEVAŽUJÍCÍ ÚPRAVY POVRCHŮ (JAKO NAPŘ. EMAIL NEBO OMÍTKY), ROZUMÍ SE TÍM APLIKACE UCELENÝCH TECHNOLOGICKÝCH POSTUPŮ SPOJENÝCH S TĚMITO ÚPRAVAMI (TZN. NAPŘ. NAVÍC ZÁKLADNÍ NÁTĚR POD EMAIL NEBO NÁSLEDNÁ VÝMALBA), DOPORUČENÝCH PŘÍSLUŠNÝMI VÝROBCI KONKRÉTNÍCH MATERIÁLŮ NEBO VYPLÝVAJÍCÍCH Z ODBORNÝCH ZNALOSTÍ PRACOVNÍKŮ PROVÁDĚJÍCÍ FIRMY

číslo paré

A 01 02 03 04 05 06 07 08 09

Bpv ±0,000 / 537,75

AUTORIZACE	ČKAIT - 1400348	ING. JIŘÍ ŽÁK	

AS PROJECT CZ s.r.o.

ARCHITEKTURA, PROJEKCE, ENGINEERING, DODAVATELSKÁ ČINNOST A PRODEJ
U PROSTŘEDNÍHO MLÝNA 128, 393 01 PELHŘIMOV, TEL.: 565 326 870, WWW.ASPROJECT.EU

VEDOUCÍ ATELIÉRU	HIP	ZODPOV. PROJEKTANT	VYPRACOVAL
ING. VLADIMÍR ŽÁK	MICHAL TOMÁŠEK	MICHAL TOMÁŠEK	MICHAL TOMÁŠEK

ZIMNÍ STADION NA KAVALCOVĚ ULICI V BRUNTÁLE

INVESTOR:	MĚSTO BRUNTÁL, NÁDRAŽNÍ 994/20, 792 01 BRUNTÁL	FORMÁT	13 × A4
MÍSTO STAVBY:	k.ú. BRUNTÁL, parc. č. 2240, 2249/1 a 2257/1	DATUM	04/2021
CHARAKTER STAVBY:	NOVOSTAVBA	STUPEŇ DOK.	DPS
ODDÍL DOKUMENTACE:	D.1.1. ARCHITEKTONICKO-STAVEBNÍ ŘEŠENÍ	Č. ZAKÁZKY	978/19
		Č. ARCHIVNÍ	978/CZ
OBSAH:	ZÁMEČNICKÉ PRVKY-REV01		D.1.1.14

TOTO DÍLO JE DUŠEVNÍM VLASTNICTVÍM SPOLUAUTORŮ FIRMY AS PROJECT CZ s.r.o. PELHŘIMOV. O NAKLÁDÁNÍ S DÍLEM ROZHODUJÍ SPOLUAUTOŘI AS PROJECT CZ s.r.o. JE PŘEDMĚTEM PRÁVA AUTORSKÉHO A JE CHRÁNĚNO JAKO CELEK AUTORSKÝM ZÁKONEM č.121/2000 Sb. V PLATNÉM ZNĚNÍ.

PROJECT	Vypracoval : M. TOMÁŠEK	Zodp. projektant : M. TOMÁŠEK	ZÁMEČNICKÉ PRVKY	List 01
Akce :	ZIMNÍ STADION NA KAVALCOVĚ ULICI V BRUNTÁLE	Zakáz. číslo: 978/19		

Označení na výkrese	Skica	Popis		1NP	2NP	3NP	4NP	Střecha	Celkem kusů
Z01	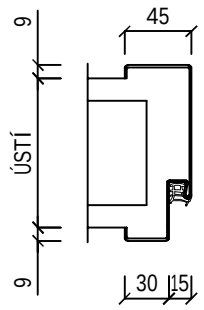	OCELOVÁ ZÁRUBEŇ PRO OSAZENÍ DO ZDIVA PRO DVEŘE JEDNOKŘÍDLOVÉ OTOČNÉ, VYROBENÁ Z ŽÁROVĚ POZINKOVANÉHO PLECHU SÍLY 1,5 mm (VYROBENÝ DLE EN 10143 / DIN EN 10142). ZÁRUBEŇ S POLODRÁŽKOU PRO TPE TĚSNĚNÍ (SOUČÁST DODÁVKY) A TŘEMI ZÁVĚSOVÝMI KAPSAMI. OTVORY PRO STŘELKU A ZÁPADKU VYROBENY DLE ČSN 74 6501 S PŘIVAŘENÝMI KRYTKAMI. NA ZÁRUBNI JE VYLISOVÁNA NIVELIZAČNÍ ZNAČKA (VE VÝŠCE 1000 mm OD ČISTÉ PODLAHY) A ZNAČKA PODLAHOVÉHO ZAPUŠTĚNÍ VE VÝŠCE 30 MM OD SPODKU ZÁRUBNĚ. ZÁRUBEŇ MUSÍ BÝT UPRAVENA ZÁKLADNÍ ANTIKOROZNÍ BARVOU. VRCHNÍ NÁTĚR DLE VÝBĚRU UŽIVATELE V ODSTÍNECH RAL CLASSIC ROZMĚR (Š x V x ÚSTÍ):							
		700 x 1970 x 100 mm	L	3	-	-	-	-	3
			P	2	2	-	-	-	4
		800 x 1970 x 100 mm	L	-	3	-	-	-	3
			P	-	2	-	-	-	2
		800 x 1970 x 150 mm	L	-	-	-	-	-	-
			P	1	-	-	-	-	1
		900 x 1970 x 100 mm	L	-	-	-	-	-	-
			P	1	-	-	-	-	1
		800 x 2100 x 100 mm	L	3	-	-	-	-	3
			P	3	-	-	-	-	3
		900 x 2100 x 100 mm	L	4	-	-	-	-	4
			P	4	-	-	-	-	4
		1000 x 2100 x 100 mm	L	5	-	-	-	-	5
			P	5	-	-	-	-	5
		EW 15DP3 900 x 2100 x 100 mm	L	4	-	-	-	-	4
			P	2	-	-	-	-	2
		EW 15DP3 1000 x 2100 x 100 mm	L	1	-	-	-	-	1
			P	1	-	-	-	-	1
	POZNÁMKA: NUTNO ZAMĚŘIT ATYP	900 x 1970 x 150 mm	L	-	1	-	-	-	1
			P	-	1	-	-	-	1
Z02	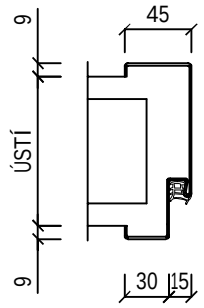	OCELOVÁ ZÁRUBEŇ PRO OSAZENÍ DO ZDIVA PRO DVEŘE DVOUKŘÍDLOVÉ OTOČNÉ, VYROBENÁ Z ŽÁROVĚ POZINKOVANÉHO PLECHU SÍLY 1,5 mm (VYROBENÝ DLE EN 10143 / DIN EN 10142). ZÁRUBEŇ S POLODRÁŽKOU PRO TPE TĚSNĚNÍ (SOUČÁST DODÁVKY) A ŠESTI ZÁVĚSOVÝMI KAPSAMI. NA ZÁRUBNI JE VYLISOVÁNA NIVELIZAČNÍ ZNAČKA (VE VÝŠCE 1000 mm OD ČISTÉ PODLAHY) A ZNAČKA PODLAHOVÉHO ZAPUŠTĚNÍ VE VÝŠCE 30 MM OD SPODKU ZÁRUBNĚ. ZÁRUBEŇ MUSÍ BÝT UPRAVENA ZÁKLADNÍ ANTIKOROZNÍ BARVOU. VRCHNÍ NÁTĚR DLE VÝBĚRU UŽIVATELE V ODSTÍNECH RAL CLASSIC ROZMĚR (Š x V x ÚSTÍ):							
	POZNÁMKA: NUTNO ZAMĚŘIT ATYP	1500 x 2100 x 100 mm		1	-	-	-	-	1

PROJECT	Vypracoval : M. TOMÁŠEK	Zodp. projektant : M. TOMÁŠEK	ZÁMEČNICKÉ PRVKY	List 02
Akce : ZIMNÍ STADION NA KAVALCOVĚ ULICI V BRUNTÁLE		Zakáz. číslo: 978/19		

Označení na výkrese	Skica	Popis		1NP	2NP	3NP	4NP	Střecha	Celkem kusů
Z03	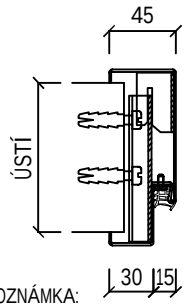 POZNÁMKA: NUTNO ZAMĚŘIT ATYP	OCELOVÁ ZÁRUBEŇ PRO DODATEČNOU MONTÁŽ NA OMÍTKU PRO DVEŘE DVOUKŘÍDLOVÉ OTOČNÉ, VYROBENÁ Z ŽÁROVĚ POZINKOVANÉHO PLECHU SÍLY 1,5 mm (VYROBENÝ DLE EN 10143 / DIN EN 10142). ZÁRUBEŇ S POLODRÁŽKOU PRO TPE TĚSNĚNÍ (SOUČÁST DODÁVKY) A ŠESTI ZÁVĚSOVÝMI KAPSAMI. NA ZÁRUBNI JE VYLISOVÁNA NIVELIZAČNÍ ZNAČKA (VE VÝŠCE 1000 mm OD ČISTÉ PODLAHY) A ZNAČKA PODLAHOVÉHO ZAPUŠTĚNÍ VE VÝŠCE 30 MM OD SPODKU ZÁRUBNĚ. ZÁRUBEŇ MUSÍ BÝT UPRAVENA ZÁKLADNÍ ANTIKOROZNÍ BARVOU. VRCHNÍ NÁTĚR DLE VÝBĚRU UŽIVATELE V ODSTÍNECH RAL CLASSIC ROZMĚR (Š x V x ÚSTÍ): 1300 x 1970 x 250 mm		-	1	-	-	-	1
Z04	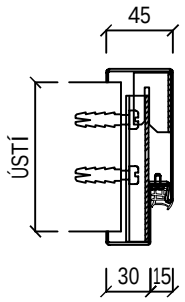 POZNÁMKA: NUTNO ZAMĚŘIT ATYP	OCELOVÁ ZÁRUBEŇ PRO DODATEČNOU MONTÁŽ NA OMÍTKU PRO DVEŘE JEDNOKŘÍDLOVÉ OTOČNÉ, VYROBENÁ Z ŽÁROVĚ POZINKOVANÉHO PLECHU SÍLY 1,5 mm (VYROBENÝ DLE EN 10143 / DIN EN 10142). ZÁRUBEŇ S POLODRÁŽKOU PRO TPE TĚSNĚNÍ (SOUČÁST DODÁVKY) A TŘEMI ZÁVĚSOVÝMI KAPSAMI. OTVORY PRO STŘELKU A ZÁPADKU VYROBENY DLE ČSN 74 6501 S PŘIVAŘENÝMI KRYTKAMI. NA ZÁRUBNI JE VYLISOVÁNA NIVELIZAČNÍ ZNAČKA (VE VÝŠCE 1000 mm OD ČISTÉ PODLAHY) A ZNAČKA PODLAHOVÉHO ZAPUŠTĚNÍ VE VÝŠCE 30 MM OD SPODKU ZÁRUBNĚ. ZÁRUBEŇ MUSÍ BÝT UPRAVENA ZÁKLADNÍ ANTIKOROZNÍ BARVOU. VRCHNÍ NÁTĚR DLE VÝBĚRU UŽIVATELE V ODSTÍNECH RAL CLASSIC ROZMĚR (Š x V x ÚSTÍ):							
		700 x 1970 x 250 mm	L	-	-	-	-	-	-
			P	1	-	-	-	-	1
		800 x 1970 x 250mm	L	-	-	-	-	-	-
			P	2	1	-	-	-	3
		900 x 1970 x 250mm	L	-	2	-	-	-	2
			P	-	-	-	-	-	-
		800 x 2100 x 150mm	L	5	-	-	-	-	5
			P	5	-	-	-	-	5
		EW 15 DP3 900 x 1970 x 250mm	L	2	-	-	-	-	2
			P	1	-	-	-	-	1
		EW 15 DP3 900 x 2100 x 250mm	L	1	-	-	-	-	1
			P	-	-	-	-	-	-
Z05 ATYP	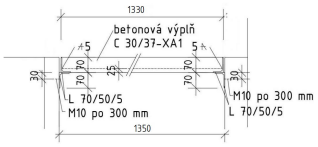 POZNÁMKA: NUTNO ZAMĚŘIT	ZAKRYTÍ ŠACHTY S UZAVÍRACÍMI VENTILY BETONOVÝM POKLOPEM -ROZMĚRU: 2200 x 1350mm -BETONOVÝ POKLOP ROZMĚRU 4x 550/1350mm -RÁM Z ÚHELNÍKŮ 70/50/5 mm KOTVEN DO BETONOVÉ OBRUBY A STĚNY POMOCÍ CHEMICKÝCH KOTEV M10 a´=300mm -RÁM POKLOPU Z ÚHELNÍKŮ 70/50/5mm S VÝPLNÍ BETONEM A OCELOVOU SVAŘOVANOU SÍTÍ 6/100 x 6/100 S POVRCHOVOU DLE OKOLNÍ PODLAHY -DO VÝPLNĚ POKLOPU ZABETONOVAT SKLOPNÉ ÚCHYTY PRO SNADNOU MANIPULACI -POVRCHOVÁ ÚPRAVA: ŽÁROVÉ ZINKOVÁNÍ V SÍLE DLE tl. MATERIÁLU -NA TENTO VÝROBEK JE NUTNÉ ZPRACOVAT DÍLENSKOU PD		1kpl	-	-	-	-	1kpl

PROJECT	Vypracoval : M. TOMÁŠEK	Zodp. projektant : M. TOMÁŠEK	ZÁMEČNICKÉ PRVKY	List 03
Akce : ZIMNÍ STADION NA KAVALCOVĚ ULICI V BRUNTÁLE		Zakáz. číslo: 978/19		

Označení na výkrese	Skica	Popis	1NP	2NP	3NP	4NP	Střecha	Celkem kusů
Z06 ATYP	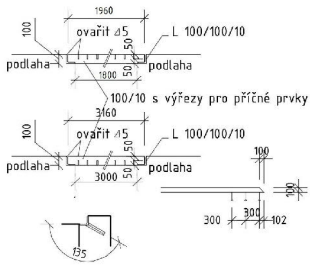	NEPOJÍZDNÝ ROŠT ZAKRYTÍ SNĚŽNÉ JÁMY -SNĚŽNÁ JÁMA ROZMĚRU 1800 x 3000mm -ROŠT ROZMĚRU 1960 x 3160mm ROŠT: -RÁM Z L PROFILŮ 100/100/10mm -VÝPLŇ PLOCHOU OCELÍ 100/10mm A 100/10mm V ROZTEČI 200 x 200mm S VÝŘEZY NA PŘÍČNÝCH PRVKÁCH PRO VZÁJEMNÉ PROPOJENÍ -VŠECHNY SPOJE OVAŘIT KOUTOVÝMI SVARY RÁM: -OSAZOVACÍ RÁM Z L PROFILŮ 100/100/10mm -KOTVENÍ POMOCÍ PLOCHÉ OCELI 50/5mm a´=200mm -VŠECHNY SPOJE OVAŘIT KOUTOVÝMI SVÁRY -OSADIT PŘI BETONÁŽI MONOLITICKÝCH KONSTRUKCÍ SNĚŽNÉ JÁMY -V DELŠÍM ROZMĚRU (3,0m) MOŽNO ROZDĚLIT NA DVA PRVKY -POVRCHOVÁ ÚPRAVA: ŽÁROVÉ ZINKOVÁNÍ V SÍLE DLE tl. MATERIÁLU -NA TENTO VÝROBEK JE NUTNÉ ZPRACOVAT DÍLENSKOU PD	1kpl	-	-	-	-	1kpl
Z07 ATYP	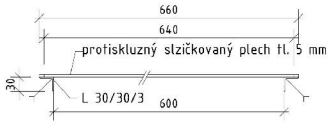	OCELOVÝ POKLOP VSTUPU DO SNĚŽNÉ JÁMY -ROZMĚR OTVORU 900x600mm -ROZMĚR POKLOPU 940x640mm -POKLOP TVOŘEN PROTISKLUZNÝM SLZIČKOVÝM PLECHEM tl. 5mm -RÁM Z ÚHELNÍKŮ 30/30/3mm + NAVAŘENÁ PÁSOVINA 10/5mm VČETNĚ KOTEV Z PLOCHÉ OCELI 30/4mm, dl. 150mm (4x) -POVRCHOVÁ ÚPRAVA: ŽÁROVÉ ZINKOVÁNÍV SÍLE DLE tl. MATERIÁLU -NA TENTO VÝROBEK JE NUTNÉ ZPRACOVAT DÍLENSKOU PD	1kpl	-	-	-	-	1kpl
Z08 ATYP	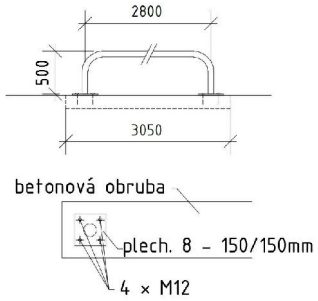	ZARÁŽKA PRO ROLBU U SNĚŽNÉ JÁMY -OCELOVÁ TRUBKA 70/5mm -KOTVENÍ POMOCÍ OCELOVÝCH PLECHŮ tl. 8mm, 150x150mm NA CHEMICKÉ KOTVY 4x M12 -POVRCHOVÁ ÚPRAVA: ŽÁROVÉ ZINKOVÁNÍ V SÍLE DLE tl. MATERIÁLU -NA TENTO VÝROBEK JE NUTNÉ ZPRACOVAT DÍLENSKOU PD	1kpl	-	-	-	-	1kpl
Z09 ATYP		OCELOVÝ ODVODŇOVACÍ ŽLAB VČETNĚ ROŠTU U LEDOVÉ PLOCHY -ROZMĚRU: 300x120mm -DÉLKY: 3,40 bm -ŽLAB TVOŘEN OHÝBANÝM PLECHEM tl. 6mm -ROŠT Z PLOCHÉ OCELI 40/10mm A KRUHOVÉ OCELI pr.20mm, V ÚHELNÍKOVÉM RÁMU 50/50/6mm VČETNĚ KOTEV Z PÁSOVÉ OCELI 50/5mm dl. 250mm, a´=300mm -ŽLAB NAPOJEN NA VNITŘNÍ KANALIZAČNÍ SYSTÉM -POVRCHOVÁ ÚPRAVA: ŽÁROVÉ ZINKOVÁNÍ V SÍLE DLE tl. MATERIÁLU -NA TENTO VÝROBEK JE NUTNÉ ZPRACOVAT DÍLENSKOU PD	1kpl	-	-	-	-	1kpl

PROJECT	Vypracoval : M. TOMÁŠEK	Zodp. projektant : M. TOMÁŠEK	ZÁMEČNICKÉ PRVKY	List 04
Akce :	ZIMNÍ STADION NA KAVALCOVĚ ULICI V BRUNTÁLE	Zakáz. číslo: 978/19		

Označení na výkrese	Skica	Popis	1NP	2NP	3NP	4NP	Střecha	Celkem kusů
Z10 ATYP		ZAKRYTÍ ŠACHTY VE STROJOVNĚ CHLAZENÍ -ROZMĚR OTVORU 1400x1600mm -ROZMĚR POKLOPU 1470x1670mm -POKLOP TVOŘEN POROROŠTEM 30/30/3mm VČETNĚ POMOCNÉ OCELOVÉ KONSTRUKCE (PODEPŘENÍ POROROŠTU V POLOVINĚ DÉLKY PLOCHOU OCELÍ 100/10mm A NAVAŘENÝMI ÚHELNÍKY 35/35/3mm -RÁM Z ÚHELNÍKŮ 35/35/3mm VČETNĚ KOTEV Z PLOCHÉ OCELI 30/4mm, dl. 150mm (10x) -POVRCHOVÁ ÚPRAVA: ŽÁROVÉ ZINKOVÁNÍ V SÍLE DLE tl. MATERIÁLU -NA TENTO VÝROBEK JE NUTNÉ ZPRACOVAT DÍLENSKOU PD	1kpl	-	-	-	-	1kpl
Z11 ATYP	TVAR VIZ PŮDORYSY A ŘEZY	VNITŘNÍ OCELOVÉ SCHODNICOVÉ DVOURAMENNÉ SCHODIŠTĚ PŘÍMÉ S MEZIPODESTOU ŠÍŘKY 1175 mm -RAMENA DÉLKY 3000 A 2700 mm, MEZIPODESTA DÉLKY 1200 mm -ROZMĚR SCHODIŠŤOVÝCH STUPŇŮ 21x 173,8/300 -LOMENÁ SCHODNICE Z UZAVŘENÉHO PROFILU U200 -PODEPŘENÍ MEZIPODESTY 2ks OCELOVÝCH SLOUPŮ 100/100/6mm -SCHODIŠŤOVÉ STUPNICE, PODSTUPNICE A PODESTY Z PROTISKLUZNÉHO SLZIČKOVÉHO PLECHU tl. 5mm -SCHODNICE KOTVENÉ V ÚROVNI H.H. PODKLADNÍ BETONOVÉ DESKY A V ÚROVNI STOPNÍ KONSTRUKCE NAD 1NP -POVRCHOVÁ ÚPRAVA: ŽÁROVÉ ZINKOVÁNÍ V SÍLE DLE tl. MATERIÁLU -NA TENTO VÝROBEK JE NUTNÉ ZPRACOVAT DÍLENSKOU PD	2kpl	-	-	-	-	2kpl
Z12	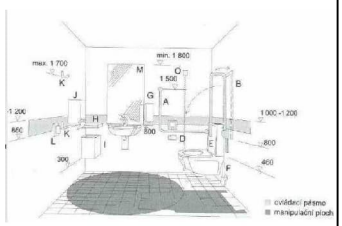	VYBAVENÍ WC IMOBILNÍCH DLE VYHLÁŠKY č.398/2009 sb.: -1x SKLOPNÉ ZRCADLO -1x NÁSTĚNNÉ MADLO -1x SKLOPNÉ MADLO -1x DRŽÁK NA TOALETNÍ PAPÍR -1x ZÁCHODOVÝ KARTÁČ NÁSTĚNNÝ -1x ZÁSOBNÍK NA TEKUTÉ MÝDLO -1x POLICE -1x ODPADKOVÝ KOŠ -1x ZÁSOBNÍK NA PAPÍROVÉ RUČNÍKY -1x HÁČEK NA ODĚV -PROVEDENÍ: LAKOVANÁ OCEL V ODSTÍNU RAL CLASSIC	1kpl	3kpl	-	-	-	4kpl
Z13		VYBAVENÍ SPRCHY PRO IMOBILNÍ DLE VYHLÁŠKY č.398/2009 sb.: -1x SKLOPNÉ SEDÁTKO -1x NÁSTĚNNÉ VODOROVNÉ MADLO -1x NÁSTĚNNÉ SVISLÉ MADLO -PROVEDENÍ: MATNÝ NEREZ	1kpl	-	-	-	-	1kpl

PROJECT	Vypracoval : M. TOMÁŠEK	Zodp. projektant : M. TOMÁŠEK	ZÁMEČNICKÉ PRVKY	List 05
Akce : ZIMNÍ STADION NA KAVALCOVĚ ULICI V BRUNTÁLE		Zakáz. číslo: 978/19		

Označení na výkrese	Skica	Popis	1NP	2NP	3NP	4NP	Střecha	Celkem kusů
Z14 ATYP		OCHRANNÁ STŘÍŠKA NAD STŘÍDAČKAMI VČETNĚ ZÁBRADLÍ -ZÁBRADLÍ VÝŠKY 1100mm -MADLO 60/30/3mm, SLOUPKY 60/40/5mm a´=1000mm -KOTVENÍ Z BOKU A ZE SPODU -VODOROVNÁ VÝPLŇ LANKY 6/7 (NOSNOST 150 kg) -VČETNĚ STŘÍŠKY ŠÍŘKY 600mm Z MAKROLONU (PŘI HOŘENÍ NESMÍ SKAPÁVAT A ODPADÁVAT) -NOSNÁ KONSTRUKCE STŘÍŠKY 60/40/5mm -DÉLKA: 24,20 bm -NAPROTI SCHODŮM TRIBUNY ZVÝŠENÍ ZÁBRADLÍ NA 1500mm -POVRCHOVÁ ÚPRAVA: ŽÁROVÉ ZINKOVÁNÍ V SÍLE DLE tl. MATERIÁLU						
	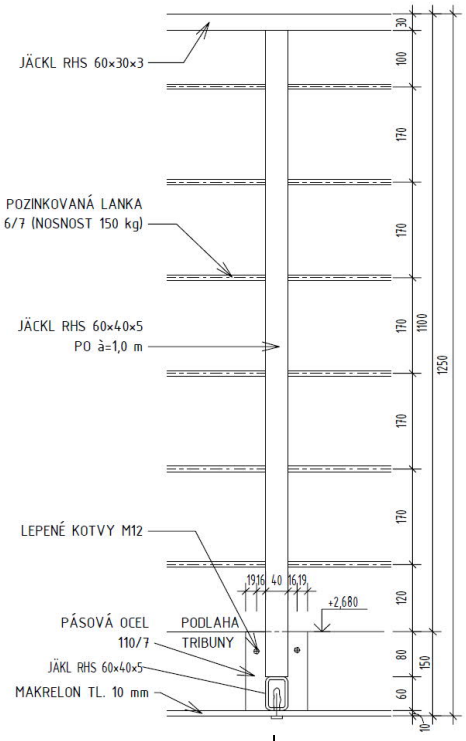	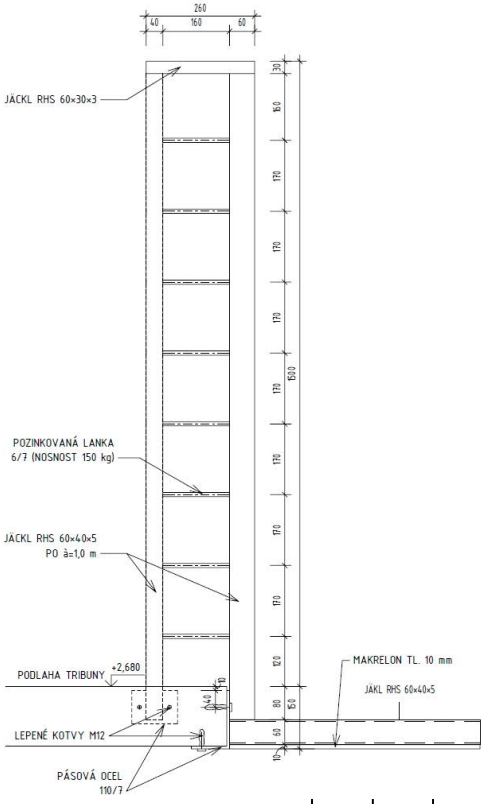						
			1kpl	-	-	-	-	1kpl

PROJECT	Vypracoval : M. TOMÁŠEK	Zodp. projektant : M. TOMÁŠEK	ZÁMEČNICKÉ PRVKY-REV01	List 06
Akce :	ZIMNÍ STADION NA KAVALCOVĚ ULICI V BRUNTÁLE	Zakáz. číslo: 978/19		

Označení na výkrese	Skica	Popis	1NP	2NP	3NP	4NP	Střecha	Celkem kusů
Z15	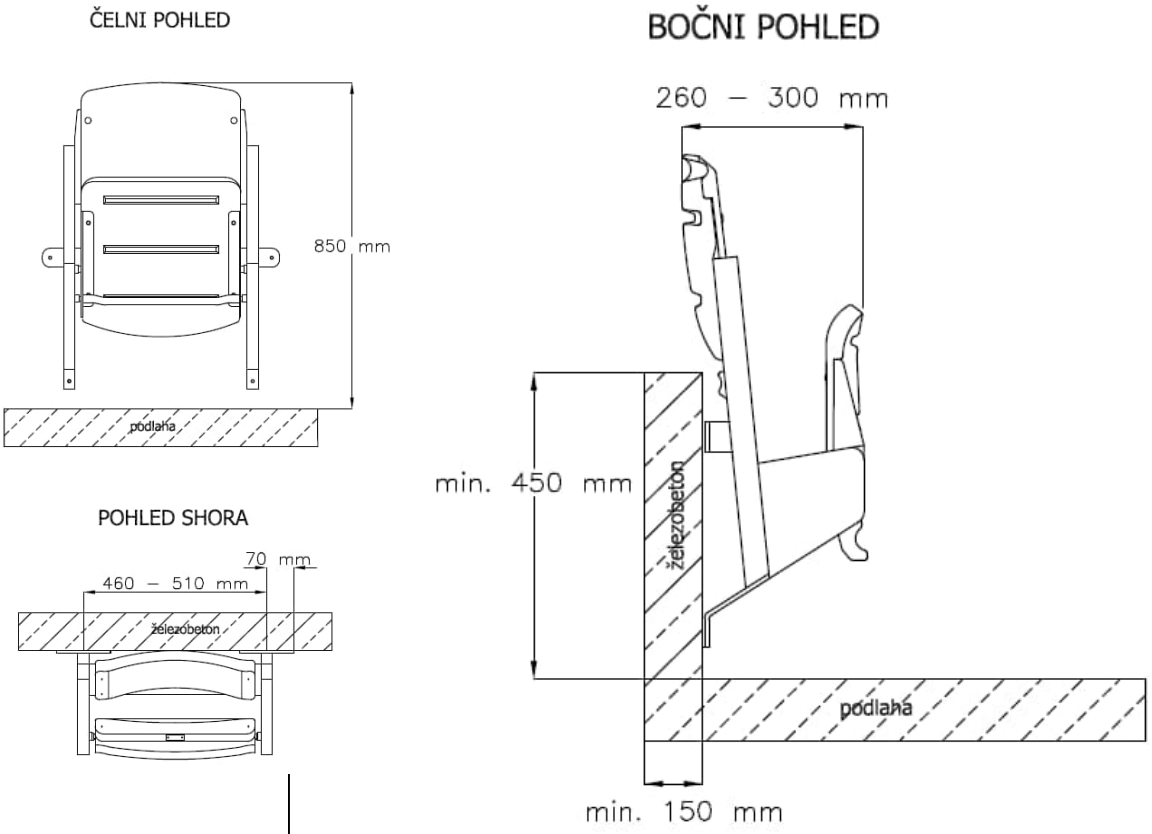	BAREVNÉ SKLOPNÉ PLASTOVÉ SEDAČKY BEZ OPĚREK RUKOU -VČETNĚ KOTEVNÍ A NOSNÉ OCELOVÉ KONSTRUKCE LAKOVANÉ V ODSTÍNU RAL CLASSIC -KOTVENÍ DO ŽB PREFA A OCELOVÉ TRIBUNY A DO PODLAHY -BARVA DLE UŽIVATELE	-	300	-	-	-	300
Z16 ATYP		OCELOVÝ POZINKOVANÝ TAHOKOV DO OCELOVÉHO RÁMU VČETNĚ SLOUPKŮ a´=2,3m -DX51D+Z - DX55D - POZINKOVANÝ PLECH, OKO 6x3,4mm -VÝŠKY 1800mm -VČETNĚ UZAMYKATELNÉ OTEVÍRAVÉ ČÁSTI š=900mm -KOTVENÍ DO BETONOVÉ PODLAHY	bm 8,26	-	-	-	-	bm 8,26

PROJECT	Vypracoval : M. TOMÁŠEK	Zodp. projektant : M. TOMÁŠEK	ZÁMEČNICKÉ PRVKY	List 07
Akce :	ZIMNÍ STADION NA KAVALCOVĚ ULICI V BRUNTÁLE	Zakáz. číslo: 978/19		

Označení na výkrese	Skica	Popis	1NP	2NP	3NP	4NP	Střecha	Celkem kusů
Z17 ATYP	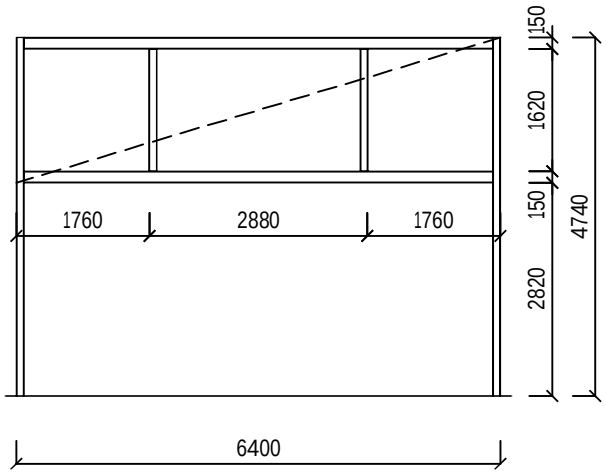	NOSNÁ OCELOVÁ POZINKOVANÁ KONSTRUKCE SVISLÁ PRO SCOREBOARD A REKLAMU -SCOREBORD ROZMĚRU 2880x1920 mm -KOTVENÍ A PŘESNÁ ROZTEČ DLE TYPU SCOREBOARDU -SLOUPKY 100/100/6 mm, VODOROVNÉ PŘÍČLE 100/150/6 mm -SVAŘOVANÁ KONSTRUKCE -KOTVENÍ DO BETONOVÉ PODLAHY POMOCÍ PATNÍCH PLECHŮ 300/300/100 mm + 4 CHEMICKÉ KOTVY M16 -VČETNĚ OCHRANY SCOREBORDU PRŮHLEDNÝM PLEXISKLEM -DIMENZE A VELIKOST KONSTRUKCE DLE DODÁVANÉHO TYPU SCOREBORDU -POVRCHOVÁ ÚPRAVA: ŽÁROVÉ ZINKOVÁNÍ V SÍLE DLE tl. MATERIÁLU -NA TENTO VÝROBEK JE NUTNÉ ZPRACOVAT DÍLENSKOU PD	1kpl	-	-	-	-	1kpl
Z18		VNĚJŠÍ ČISTÍCÍ ZÓNA -ROHOŽ Z PRUŽNÝCH GUMOVÝCH VLNOVEK PŘIPEVNĚNÝCH K HLINÍKOVÝM PÁSKŮM -LEMOVÁNÍ OTVORU NEREZOVÝM ÚHELNÍKEM 30/30/2mm - BROUŠENÝ, MATNÝ -VČETNĚ ODVODNĚNÍ -PLOCHA: 3,08 + 2,07 = 5,15 m2 -BARVA: ČERNÁ	5,15m2	-	-	-	-	5,15m2
Z20 ATYP	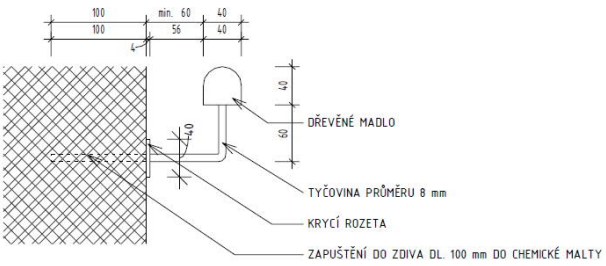	DŘEVĚNÉ MADLO 40x40 mm -VČETNĚ KOTEVNÍCH PRVKŮ (KONZOL) Z TYČOVINY ⌀8mm S KRYCÍMI ROZETAMI -KOTVENÍ DO HLOUBKY min. 100mm NA CHEMICKOU KOTVU -MATERIÁL: DUB -POVRCHOVÁ ÚPRAVA MADLA 3x TRANSPARENTNÍ LAK, KONZOLKY ŽÁROVĚ ZINKOVÁNY V SÍLE DLE tl. MATERIÁLU		bm 12,95	-	-	-	bm 12,95

PROJECT	Vypracoval : M. TOMÁŠEK	Zodp. projektant : M. TOMÁŠEK	ZÁMEČNICKÉ PRVKY	List 08
Akce : ZIMNÍ STADION NA KAVALCOVĚ ULICI V BRUNTÁLE		Zakáz. číslo: 978/19		

Označení na výkrese	Skica	Popis	1NP	2NP	3NP	4NP	Střecha	Celkem kusů
Z19 ATYP		OCELOVÉ SVAŘOVANÉ ZÁBRADLÍ -ZÁBRADLÍ VÝŠKY 1100mm -MADLO 60/30/3mm, SLOUPKY 60/40/5mm a´=1000mm -KOTVENÍ ZE SHORA -VODOROVNÁ VÝPLŇ LANKY 6/7 (NOSNOST 150 kg) -DÉLKA: 2NP - 7,85 + 7,85 + 18,25 + 18,25 + 19,30 + + 3,20 + 5,15 + 4,70 + 0,70 + 0,70 + + 3,70 + 3,70 + 4,70 + 5,15 + 3,20 + + 8,90 + 8,90 + 1,70 + 3,60 = 129,50bm -NAPROTI SCHODŮM TRIBUNY ZVÝŠENÍ ZÁBRADLÍ NA 1500mm -POVRCHOVÁ ÚPRAVA: ŽÁROVÉ ZINKOVÁNÍ V SÍLE DLE tl. MATERIÁLU -U TRIBUNY ZÁBRADLÍ KOTVENÉ Z BOKU A ZESPODA DLE PRVKU Z15 -ZA HORNÍ ŘADOU SKLOPNÝCH SEDAČEK S KONSTRUKCÍ PRO KOTVENÍ TĚCHTO SEDAČEK		bm 129,5	-	-	-	bm 129,5

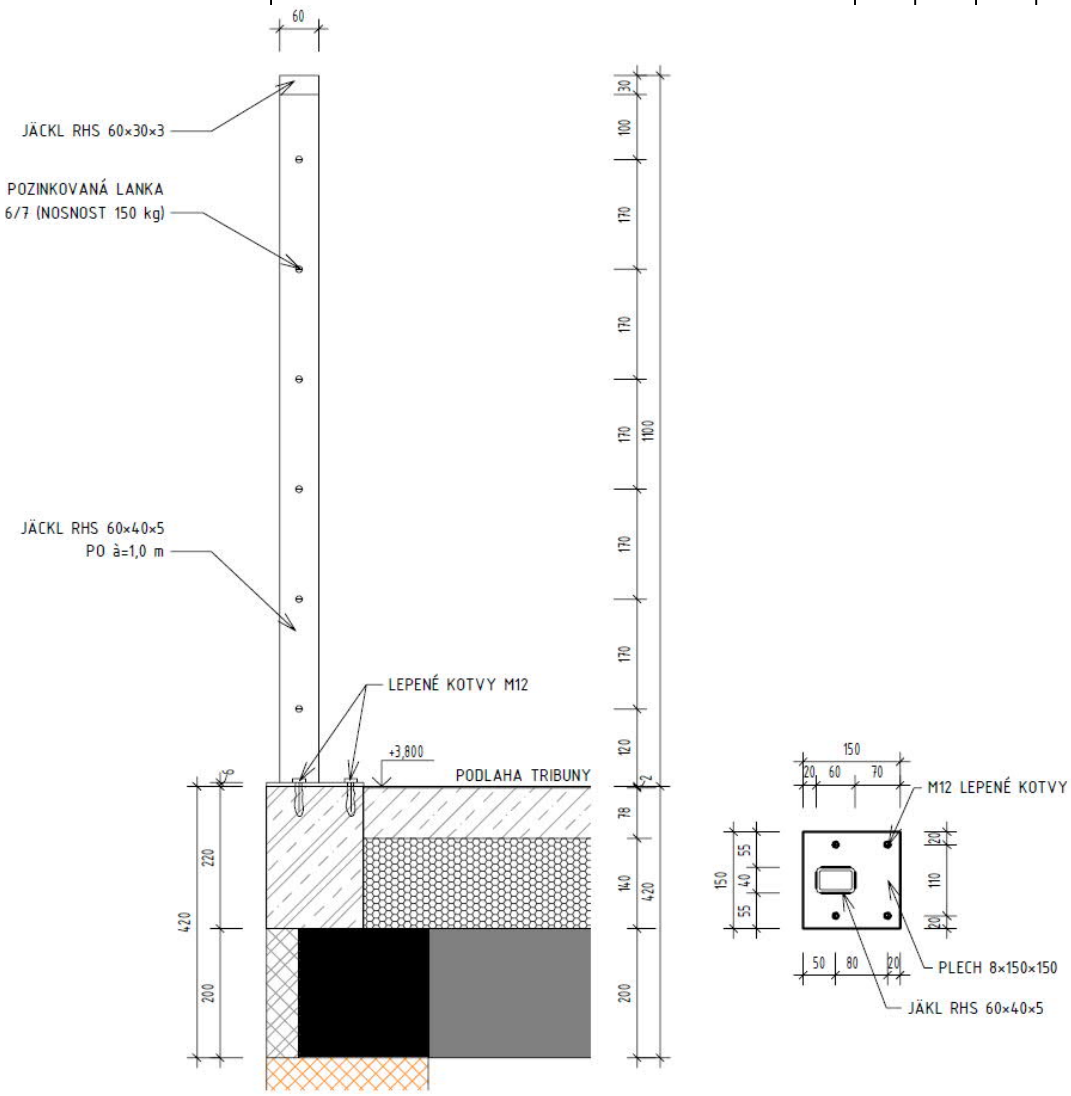

PROJECT	Vypracoval : M. TOMÁŠEK	Zodp. projektant : M. TOMÁŠEK	ZÁMEČNICKÉ PRVKY	List 09
Akce :	ZIMNÍ STADION NA KAVALCOVĚ ULICI V BRUNTÁLE	Zakáz. číslo: 978/19		

Označení na výkrese	Skica	Popis	1NP	2NP	3NP	4NP	Střecha	Celkem kusů
Z21 ATYP		OCELOVÝ POZINKOVANÝ ŽEBŘÍK š=500mm, DÉLKY 3900mm -Z OCELOVÝCH VÁLCOVANÝCH UZAVŘENÝCH PROFILŮ, ŠTENÝŘE Z 60/40/3mm, PŘÍČLE KRUHOVÁ OCEL ⌀20mm -PROVEDENÍ DLE ČSN 74 3282 -KOTVENÍ POMOCÍ PROFILŮ 60/40/3mmK BETONOVÉ STĚNĚ -VČETNĚ POHYBLIVÉHO ZACHYCOVAČE PÁDU NA PEVNÉ ZAJIŠŤOVACÍ VEDENÍ (ZÁCHYTNÝ SYSTÉM NA ŽEBŘÍK) -POVRCHOVÁ ÚPRAVA: ŽÁROVÉ ZINKOVÁNÍ V SÍLE DLE tl. MATERIÁLU	-	1ks	-	-	-	1ks
Z22	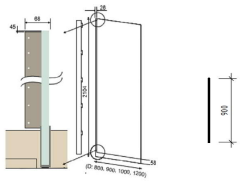	SKLENĚNÁ SPRCHOVÁ ZÁSTĚNA dl. 900mm -10mm KALENÉ SKLO -VNITŘNÍ POVRCH SKLA JE OŠETŘEN NANOTECHNOLOGIÍ CLEANTEC -NA VNĚJŠÍM POVRCHU SÍTOTISKOVÝ DEKOR -VČETNĚ VÝZTUHY -NEREZOVÉ POUZDRO -PO INSTALACI BEZ VIDITELNÝCH KOTEVNÍCH PRVKŮ	4ks	-	-	-	-	4ks
Z23 ATYP	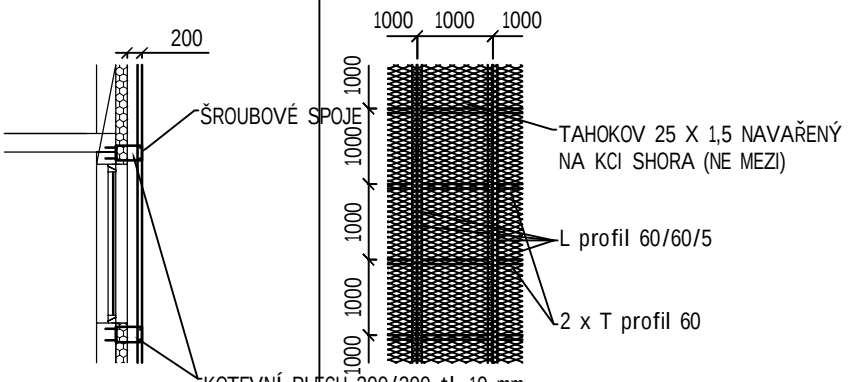	OPLÁŠTĚNÍ 2NP TAHOKOVEM S LED PÁSKY -TAHOKOV 25x1,5 NAVAŘENÝ SHORA NA NOSNÉ OCELOVÉ KONSTRUKCI TVOŘENOU L60/60/5 S PŘÍČNÝMI VÝZTUHAMI T60/7 -VŠE KOTVENO KE ZDIVU POMOCÍ "ŽILETEK" Z P10 dl.350mm KOTEVNÍHO PLECHU P10 200/200mm -MEZI JEDNOTLIVÝMI POLI OSAZEN LED PÁSEK (SVISLÉ SPÁRY) - VIZ POHLEDY -LED PÁSKY V BARVĚ ČERVENÉ VČETNĚ ZDROJŮ V PATŘIČNÉM POČTU DLE DOPORUČENÍ VÝROBCE -ŠROUBOVÉ SPOJE + DISTANČNÍ PODLOŽKY -POVRCHOVÁ ÚPRAVA: ŽÁROVÉ ZINKOVÁNÍ V SÍLE DLE tl. MATERIÁLU A PRÁŠKOVÁ BARVA V RAL 7016 -PLOCHA TAHOKOVU: 304,0 + 44,0 + 35,0 = 383,0 m2 -DÉLKA LED PÁSKŮ: 72,5 + 10,0 + 10,0 = 92,5 bm	-	1kpl	-	-	-	1kpl

PROJECT	Vypracoval : M. TOMÁŠEK	Zodp. projektant : M. TOMÁŠEK	ZÁMEČNICKÉ PRVKY	List 10
Akce : ZIMNÍ STADION NA KAVALCOVĚ ULICI V BRUNTÁLE		Zakáz. číslo: 978/19		

Označení na výkrese	Skica	Popis	1NP	2NP	3NP	4NP	Střecha	Celkem kusů
Z24 ATYP	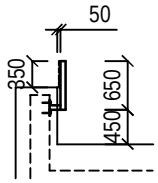	OCHRANNÉ ZÁBRADLÍ Z TAHOKOVU v=1100mm -TAHOKOV 25x1,5, v=350mm PŘIPEVNĚNÝ SHORA POMOCÍ PŘÍTLAČNÉ LIŠTY š=50mm K NOSNÉ OCELOVÉ KONSTRUKCI TVOŘENÉ OCELOVÝM PROFILEM 60/40/5, a´=1000mm -KOTVENÍ Z BOKU DO ATIKY POMOCÍ KOTEVNÍHO PLECHU 200x200x6mm A 2ks CHEMICKÝCH KOTEV M12 (PRO KAŽDÝ KOTEVNÍ PLECH), dl.100mm -SVAŘOVANÁ KONSTRUKCE -VČETNĚ ZASLEPENÍ -POVRCHOVÁ ÚPRAVA: ŽÁROVÉ ZINKOVÁNÍ V SÍLE DLE tl. MATERIÁLU A PRÁŠKOVÁ BARVA V RAL 7016 -DÉLKA CELKEM (bm): 15,2 + 14,4 + 5,1 = 34,7	-	bm 34,7	-	-	-	bm 34,7
Z25 ATYP	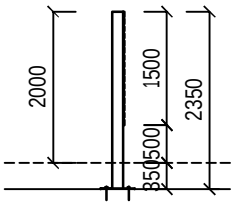	ZAKRYTÍ VZT JEDNOTKY TAHOKOVEM v=2000mm -TAHOKOV 25x1,5, v=1500mm PŘIPEVNĚNÝ SHORA POMOCÍ PŘÍTLAČNÉ LIŠTY š=50mm K NOSNÉ OCELOVÉ KONSTRUKCI TVOŘENÉ OCELOVÝM PROFILEM 140/140/8, a´=1000mm -KOTVENÍ DO ŽB STROPNÍ KONSTRUKCE POMOCÍ KOTEVNÍHO PLECHU 450x450x10mm A 4ks CHEMICKÝCH KOTEV M16 (PRO KAŽDÝ KOTEVNÍ PLECH), dl.150mm -POD KOTEVNÍ PLECHY TEPELNĚ IZOLAČNÍ DESKY tl.60mm, 450x450mm -VČETNĚ OTVÍRAVÉHO POLE SE ZÁMKEM FAB, š=860mm -SVAŘOVANÁ KONSTRUKCE -VČETNĚ ZASLEPENÍ -POVRCHOVÁ ÚPRAVA: ŽÁROVÉ ZINKOVÁNÍ V SÍLE DLE tl. MATERIÁLU A PRÁŠKOVÁ BARVA V RAL 7016 -DÉLKA CELKEM (bm): 8,7 + 4,6 = 13,3	-	bm 13,3	-	-	-	bm 13,3
Z26 ATYP	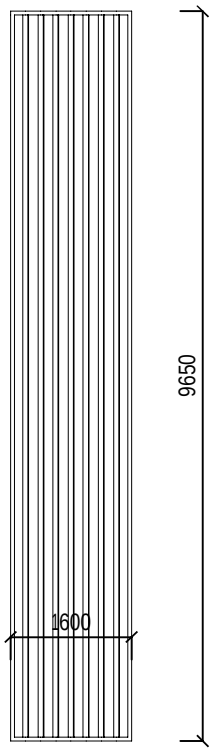	PEVNÝ SLUNOLAM V OCELOVÉM RÁMU -OCELOVÝ RÁM VČETNĚ PŘÍČLÍ Z OCELOVÝCH PROFILŮ 50/100/5mm -HLINÍKOVÉ LAMELY TVARU "Z" (Z-90), OSAZENÍ V ÚHLU 60° -VČETNĚ CERTIFIKOVANÉHO SPOJOVACÍHO A KOTVÍCÍHO MATERIÁLU -ROZMĚR: 9600x1600mm -POVRCHOVÁ ÚPRAVA RÁMU: ŽÁROVÉ ZINKOVÁNÍ V SÍLE DLE tl. MATERIÁLU A PRÁŠKOVÁ BARVA V ČERVENÉM ODSTÍNU -LAMELY OPATŘENY PRÁŠKOVOU BARVOU V RAL 7016	-	2kpl	-	-	-	2kpl

PROJECT	Vypracoval : M. TOMÁŠEK	Zodp. projektant : M. TOMÁŠEK	ZÁMEČNICKÉ PRVKY	List 11
Akce :	ZIMNÍ STADION NA KAVALCOVĚ ULICI V BRUNTÁLE	Zakáz. číslo: 978/19		

Označení na výkrese	Skica	Popis	1NP	2NP	3NP	4NP	Střecha	Celkem kusů
Z27		HLINÍKOVÁ MŘÍŽKA DO DVEŘÍ -ROZMĚR: 400x200mm -PEVNÉ LAMELY TVARU Y -PRO TLOUŠŤKU DVEŘÍ 30 AŽ 58mm -VČETNĚ MONTÁŽNÍHO RÁMEČKU A PROVEDENÍ OTVORU VE DVEŘNÍM KŘÍDLE -POVRCHOVÁ ÚPRAVA: ELOXOVANÝ HLINÍK	28	2	-	-	-	30
Z28		HLINÍKOVÁ MŘÍŽKA DO DVEŘÍ -ROZMĚR: 600x200mm -PEVNÉ LAMELY TVARU Y -PRO TLOUŠŤKU DVEŘÍ 30 AŽ 58mm -VČETNĚ MONTÁŽNÍHO RÁMEČKU A PROVEDENÍ OTVORU VE DVEŘNÍM KŘÍDLE -POVRCHOVÁ ÚPRAVA: ELOXOVANÝ HLINÍK	2	-	-	-	-	2
Z29		HLINÍKOVÁ MŘÍŽKA DO DVEŘÍ -ROZMĚR: 500x200mm -PEVNÉ LAMELY TVARU Y -PRO TLOUŠŤKU DVEŘÍ 30 AŽ 58mm -VČETNĚ MONTÁŽNÍHO RÁMEČKU A PROVEDENÍ OTVORU VE DVEŘNÍM KŘÍDLE -POVRCHOVÁ ÚPRAVA: ELOXOVANÝ HLINÍK	-	2	-	-	-	2
Z30 ATYP	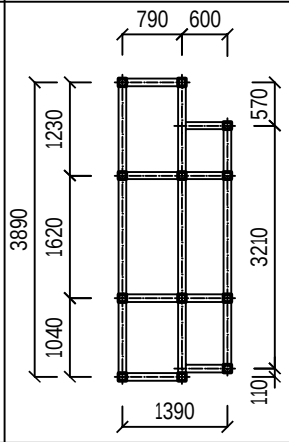	OCELOVÝ POZINKOVANÝ RÁM POD VZT JEDNOTKU -Z UZAVŘENÝCH PROFILŮ 100/100/5mm -v=500mm NAD STŘEŠNÍ PLÁŠŤ, 850mm OD ŽB STROPNÍ KONSTRUKCE -KOTVENÍ POMOCÍ CHEMICKÝCH KOTEV pr.16mm (2x NA 1 PATNÍ PLECH) PŘES PATNÍ PLECHY 300x300x8mm -ULOŽENÍ NA PRYŽOVÉ PODLOŽKY 300x300x10mm A TEPELNĚ IZOLAČNÍ DESKY 300x300x60mm -ŠROUBOVÉ SPOJE -POVRCHOVÁ ÚPRAVA: ŽÁROVÉ ZINKOVÁNÍ V SÍLE DLE tl. MATERIÁLU ROZMĚRY UPRAVIT DLE KONKRÉTNÍCH VZT JEDNOTEK	-	1kpl	-	-	-	1kpl
Z31 ATYP	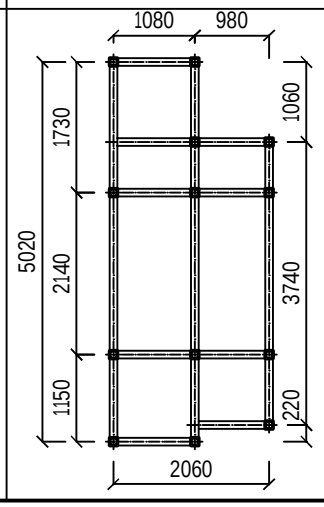	OCELOVÝ POZINKOVANÝ RÁM POD VZT JEDNOTKU -Z UZAVŘENÝCH PROFILŮ 100/100/5mm -v=500mm NAD STŘEŠNÍ PLÁŠŤ, 850mm OD ŽB STROPNÍ KONSTRUKCE -KOTVENÍ POMOCÍ CHEMICKÝCH KOTEV pr.16mm (2x NA 1 PATNÍ PLECH) PŘES PATNÍ PLECHY 300x300x8mm -ULOŽENÍ NA PRYŽOVÉ PODLOŽKY 300x300x10mm A TEPELNĚ IZOLAČNÍ DESKY 300x300x60mm -ŠROUBOVÉ SPOJE -POVRCHOVÁ ÚPRAVA: ŽÁROVÉ ZINKOVÁNÍ V SÍLE DLE tl. MATERIÁLU ROZMĚRY UPRAVIT DLE KONKRÉTNÍCH VZT JEDNOTEK	-	1kpl	-	-	-	1kpl

PROJECT	Vypracoval : M. TOMÁŠEK	Zodp. projektant : M. TOMÁŠEK	ZÁMEČNICKÉ PRVKY	List 12
Akce :	ZIMNÍ STADION NA KAVALCOVĚ ULICI V BRUNTÁLE	Zakáz. číslo: 978/19		

Označení na výkrese	Skica	Popis	1NP	2NP	3NP	4NP	Střecha	Celkem kusů
Z32 ATYP	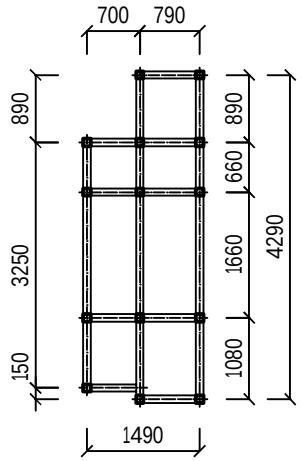	OCELOVÝ POZINKOVANÝ RÁM POD VZT JEDNOTKU -Z UZAVŘENÝCH PROFILŮ 100/100/5mm -v=500mm NAD STŘEŠNÍ PLÁŠŤ, 850mm OD ŽB STROPNÍ KONSTRUKCE -KOTVENÍ POMOCÍ CHEMICKÝCH KOTEV pr.16mm (2x NA 1 PATNÍ PLECH) PŘES PATNÍ PLECHY 300x300x8mm -ULOŽENÍ NA PRYŽOVÉ PODLOŽKY 300x300x10mm A TEPELNĚ IZOLAČNÍ DESKY 300x300x60mm -ŠROUBOVÉ SPOJE -POVRCHOVÁ ÚPRAVA: ŽÁROVÉ ZINKOVÁNÍ V SÍLE DLE tl. MATERIÁLU ROZMĚRY UPRAVIT DLE KONKRÉTNÍCH VZT JEDNOTEK	-	-	-	-	1kpl	1kpl
Z33 ATYP	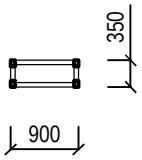	OCELOVÝ RÁM POD VRF JEDNOTKU S ROZMĚREM ZÁKLADOVÉHO RÁMU 900 x 350mm, VÝŠKA VČETNĚ PURENITOVÉ DESKY 850mm -Z PROFILŮ TR. 60/80/5mm -ŠROUBOVÉ SPOJE PŘES PATNÍ PLECHY tl. 6mm-250x250mm -4ks PRYŽOVÝCH PODLOŽEK 300x300mm tl. 10mm -4ks PURENITOVÝCH DESEK tl. 60mm - 300x300mm -KOTVENÍ DO ŽB MONOLITICKÉ STROPNÍ KCE tl. 250mm, -POVRCHOVÁ ÚPRAVA: ŽÁROVÉ ZINKOVÁNÍ V SÍLE DLE tl. MATERIÁLU -RÁM UPRAVIT DLE DODÁVANÉ JEDNOTKY	-	-	-	-	1kpl	1kpl
Z34 ATYP		OCELOVÁ TRIBUNA TŘÍŘADÁ -VÝŠKA STUPNĚ 560mm -Z OCELOVÝCH UZAVŘENÝCH PROFILŮ -PODLAHA Z OCELOVÝCH POROROŠTŮ -VČETNĚ PŘÍSTUPU POMOCÍ VYROVNÁVACÍCH SCHODŮ, STUPNICE Z POROROŠTŮ -PRO 39 SKLOPNÝCH SEDADEL (SAMOST. DODÁVKA VIZ POZICE Z15 -ZÁBRADLÍ SAMOSTATNÁ DODÁVKA VIZ POZICE Z15 -TVAR VIZ PŮDORYS 2NP -POVRCHOVÁ ÚPRAVA: ŽÁROVÉ ZINKOVÁNÍ V SÍLE DLE tl. MATERIÁLU	-	2kpl	-	-	-	2kpl
		PŘENOSNÉ HASICÍ PŘÍSTROJE (DODÁVKA + MONTÁŽ NA STĚNU) PG 6kg - 27A, 183B, C - 19ks PG 6kg - 183B - 1ks						