POL.		POPIS	PODLAŽÍ 1.NP.	PODLAŽÍ 2.NP	CELK. KS	POZNÁMKA
11P / PO	DVEŘE PRAVÉ 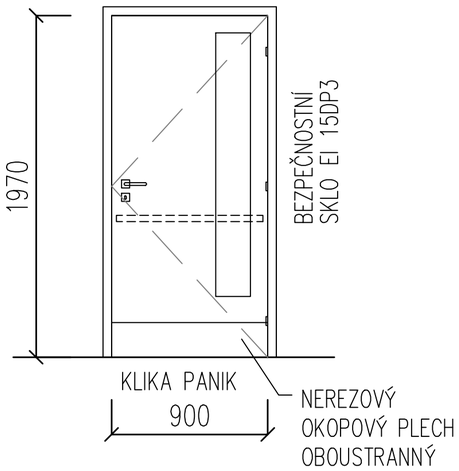 EI 15 DP3-C, KO	POŽÁRNÍ UZÁVĚR EI 15 DP3-C,KO, ASYMETRICKÁ KŘÍDLA 900/1970 MM ČÁSTEČNĚ PROSKLENÉ DVEŘE VNITŘNÍ S POLODRÁŽKOU, HLADKÉ, JEDNOKŘÍDLOVÉ, BEZPEČNOSTNÍ SKLO EI 15DP3 KOVÁNÍ PANIKOVÉ KOVÁNÍ – KLIKA KLIKA: NEREZOVÉ, S HLADKÝM KRUHOVÝM PRŮŘEZEM ROZETY: NEREZOVÉ, ČTVERCOVÉ ZÁMEK PANIKOVÝ ZÁMEK ZADLABACÍ, S CYLINDRICKOU VLOŽKOU FAB PRÁH DVEŘE BEZ PRAHU DOPLŇKY SAMOZAVÍRAČ OBOUSTRANNÝ NEREZOVÝ OKOPOVÝ PLECH V. 200 MM	1	–	1	POVRCHOVÁ ÚPRAVA LAMINÁT HPL – ŠEDÝ RAL 9007 PŘECHODOVÁ LIŠTA OSAZENÁ NA PODÉLNOU OSU DVEŘÍ GENERÁLNÍ KLÍČ
12P / PO	DVEŘE PRAVÉ 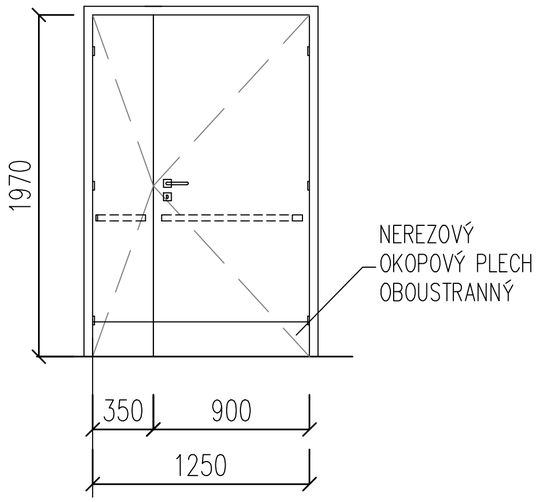 EW 30 DP1-C	POŽÁRNÍ UZÁVĚR EW 30 DP1-C, ASYMETRICKÁ KŘÍDLA 900+350/1970 MM PRO OTVOR VE ZDIVU 1350x2020 MM PLNÉ DVEŘE, HLINÍKOVÉ, DVOUIKŘÍDLOVÉ VNITŘNÍ S POLODRÁŽKOU, HLADKÉ, KOVÁNÍ KLIKA/KLIKA: NEREZOVÉ, S HLADKÝM KRUHOVÝM PRŮŘEZEM ROZETY: NEREZOVÉ, ČTVERCOVÉ ZÁMEK ZÁMEK ZADLABACÍ VLOŽKOVÝ S CYLINDRICKOU VLOŽKOU FAB, OBOUSTRANNÁ PRÁH DVEŘE BEZ PRAHU DOPLŇKY OBOUSTRANNÝ NEREZOVÝ OKOPOVÝ PLECH V. 200 MM SAMOZAVÍRAČ KOORDINÁTOR ZAVÍRÁNÍ DVEŘNÍCH KŘÍDEL VODOROVNÁ MADLA DLE VYHL. Č. 398/2009 SB.	1	–	1	POVRCHOVÁ ÚPRAVA ŠEDÁ – RAL 9007 PŘECHODOVÁ LIŠTA OSAZENÁ NA PODÉLNOU OSU DVEŘÍ