Název stavby:	Centrum obnovy společného kulturního dědictví Změna dokončené stavby – stavební úpravy
Místo stavby:	Znojmo, Loucká 3059/25 Parcela č. 1, 2/1, 3, 26/1, 27, 804, 805, k. u. Znojmo – Louka (793574)
Stupeň:	Projektová dokumentace pro provádění stavby (DPS)
Stavebník:	Město Znojmo Obroková 1/12, 669 22 Znojmo Jednající: Ing. Vlastimil Gabrhel, starosta města
IČ:	00293881
DIČ:	CZ00293881
	Zástupce ve věcech technických: Ing. Karel Bartušek – vedoucí odboru investic a technických služeb Radim Držmíšek – referent odboru investic a technických služeb
Projektant:	společnost Musil, Hybská – architektonický atelier s.r.o., Kopečná 58, 602 00 Brno Zastoupená: Ing. arch. Radim Musil, jednatel společnosti zapsaná v OR, Krajský soud v Brně, oddíl C, vložka 20400
IČ:	63475669
DIČ:	CZ63475669
	Zástupce ve věcech technických: Ing. arch. Radim Musil – autorizovaný architekt, číslo autorizace 01 687 Libor Kellner – samostatný projektant

VÝPIS ZÁMEČNICKÝCH KONSTRUKCÍ

SO-10

CENTRUM OBNOVY SPOLEČNÉHO KULTURNÍHO DĚDICTVÍ, LOUCKÁ 3059/25, ZNOJMO - ZMĚNA DOKONČENÉ STAVBY

Musil, Hybská-architektonický atelier s.r.o., Kopečná 58, 602 00 Brno, tel/fax:: 543217356-7, e-mail:mh@mhatelier.cz

Poznámka:

- U všech výrobků bude předložena výrobní dokumentace k odsouhlasení projektantem
- Otvory pro nové výplně otvorů v obvodových stěnách a v interiéru budou zaměřeny po odstranění původních výplní a nové výrobky budou vyrobeny dle skutečných rozměrů
- Projektantovy budou předloženy k odsouhlasení veškeré prvky horního kování a vzorky povrchových úprav zámečnických výrobků

Ozn.	Název, schéma, rozměr [mm]	M. č.	Ks.	Specifikace
80/Z	**Nadsvětlík** **1000/500** 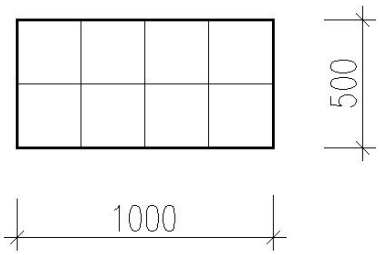	A.01/ A.03	1ks	• Renovace stávajícího ocelového nadsvětlíku, očištění, odstranění stávajícího nátěru, výměna zasklení • Nová povrchová úprava kovářskou barvou • Zasklení čirým sklem tl.4mm, float
81/Z	**Madlo schodiště** **6m** 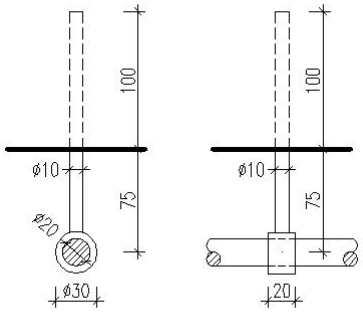	A.01/ A.03	6m	• Nové zábradlí pro dřevěné schodiště 80/T • Madlo ocelová kulatina D.20mm • Kotvení do stěny ocel. Trny s objímkou pro madlo po 600mm • Povrchová úprava kovářskou barvou • Výrobní dokumentace bude před výrobou předložena ke schválení

Musil, Hybská-architektonický atelier s.r.o., Kopečná 58, 602 00 Brno, tel/fax:: 543217356-7, e-mail:mh@mhatelier.cz