Název stavby:	Centrum obnovy společného kulturního dědictví Změna dokončené stavby – stavební úpravy
Místo stavby:	Znojmo, Loucká 3059/25 Parcela č. 1, 2/1, 3, 26/1, 27, 804, 805, k. u. Znojmo – Louka (793574)
Stupeň:	Projektová dokumentace pro provádění stavby (DPS)
Stavebník:	Město Znojmo Obroková 1/12, 669 22 Znojmo Jednající: Ing. Vlastimil Gabrhel, starosta města
IČ:	00293881
DIČ:	CZ00293881
	Zástupce ve věcech technických: Ing. Karel Bartušek – vedoucí odboru investic a technických služeb Radim Držmíšek – referent odboru investic a technických služeb
Projektant:	společnost Musil, Hybská – architektonický atelier s.r.o., Kopečná 58, 602 00 Brno Zastoupená: Ing. arch. Radim Musil, jednatel společnosti zapsaná v OR, Krajský soud v Brně, oddíl C, vložka 20400
IČ:	63475669
DIČ:	CZ63475669
	Zástupce ve věcech technických: Ing. arch. Radim Musil – autorizovaný architekt, číslo autorizace 01 687 Libor Kellner – samostatný projektant

VÝPIS KAMENNÝCH PRVKŮ

SO-10

CENTRUM OBNOVY SPOLEČNÉHO KULTURNÍHO DĚDICTVÍ, LOUCKÁ 3059/25, ZNOJMO - ZMĚNA DOKONČENÉ STAVBY

Musil, Hybská-architektonický atelier s.r.o., Kopečná 58, 602 00 Brno, tel/fax:: 543217356-7, e-mail:mh@mhatelier.cz

Poznámka:

- **Veškeré kamenné prvky a jejich povrchová úprava budou vyvzorkovány a odsouhlaseny**
- **Výměry dlažeb jsou uvedeny bez prořezů**

Ozn.	Název, schéma, rozměr [mm]	M. č.	Množství	Specifikace
80/KM	**Dlažba venkovní kamenná – stávající nepravidelný materiál tl cca 50 mm**	A. 03	20,8 m^2	• Stávající kámen přeložený do nového podkladu – skladba 80/P, očistit
81/KM	**Balustráda z kamenných prvků – stávající výrobek - přesun**	A. 05	7 ks	• Stávající kámen, očištění, oprava • Balustráda na podestě 2. Podlaží bude doplněna 2ks středový, 1ks rohový. • Pro nové zábradlí v 1. podlaží budou použity přesunuté demontované prvky 3ks střední, 2ks rohový.
82/KM	**Vyrovnávací schodiště z ambitu do kostela 5x190/330mm** 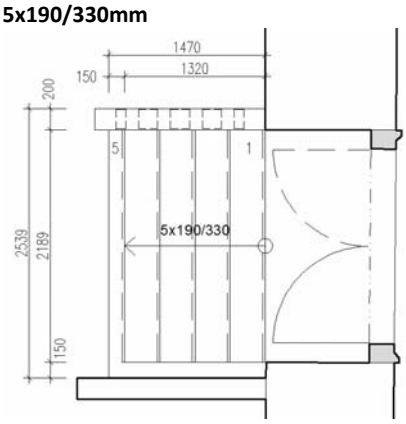	A. 05	1 ks 0,539m^3	• Je předpokládáno, že pod bouranými konstrukcemi se nachází stávající vyrovnávací schodiště vstupu z ambitu do kostela. vyrovnávací schodiště bude zachováno a obnoveno. pokud stávající schodiště pod zdí nebude, provede se nové kamenné schodiště. • 1x Nový jalový stupeň (pásek) spodní • 4x Nový stupeň masivní snímaný, osazení do sedla • 1x Stávající jalový stupeň horní • Doplnění dlažby na spodní podestě. V případě že stávající dlažba nebude nalezena, provede se nová podlahová konstrukce • Materiál žlutá žula, povrchová úprava tryskáním, čistá kamenická práce • Profilaci stupňů sjednotit se stávajícími kamennými prvky kostela

Musil, Hybská-architektonický atelier s.r.o., Kopečná 58, 602 00 Brno, tel/fax:: 543217356-7, e-mail:mh@mhatelier.cz