pohled boční

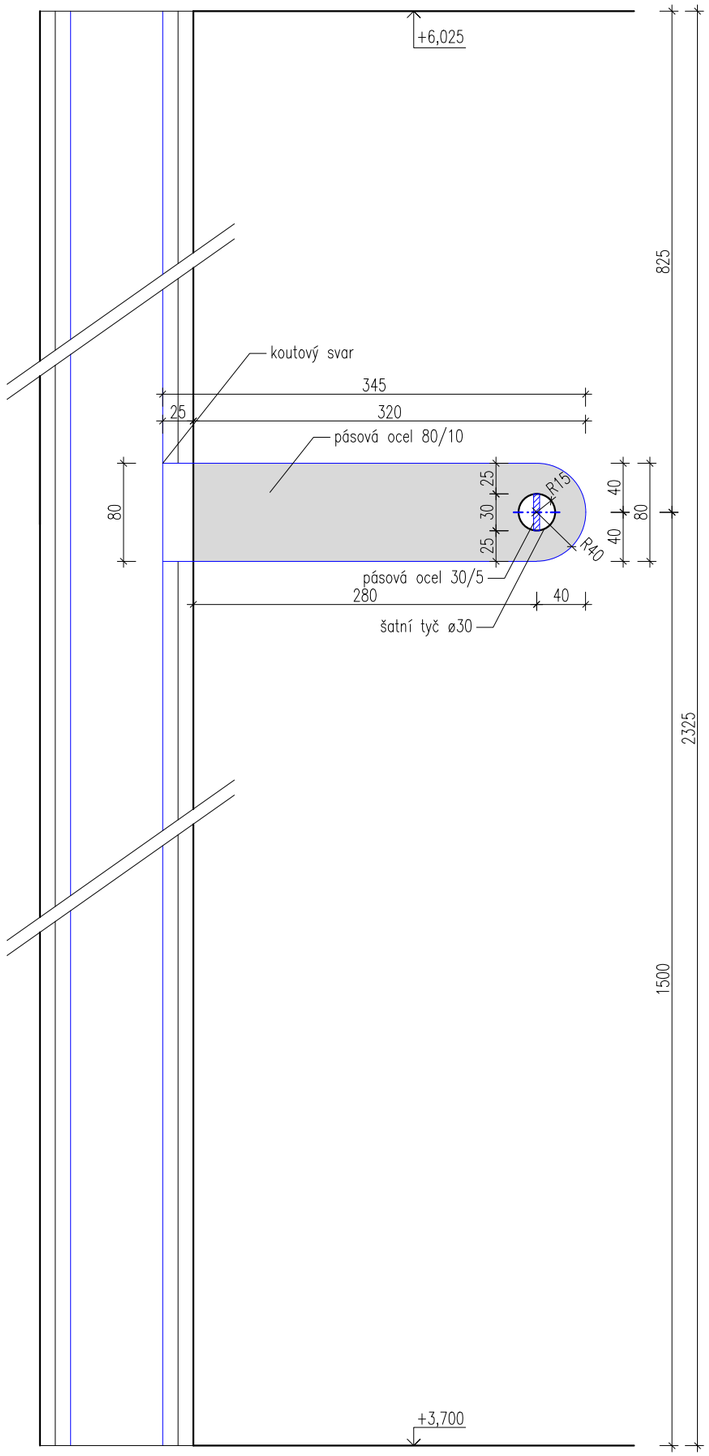

pohled čelní

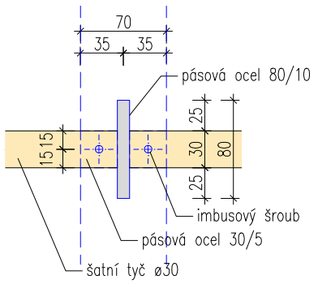

půdorys

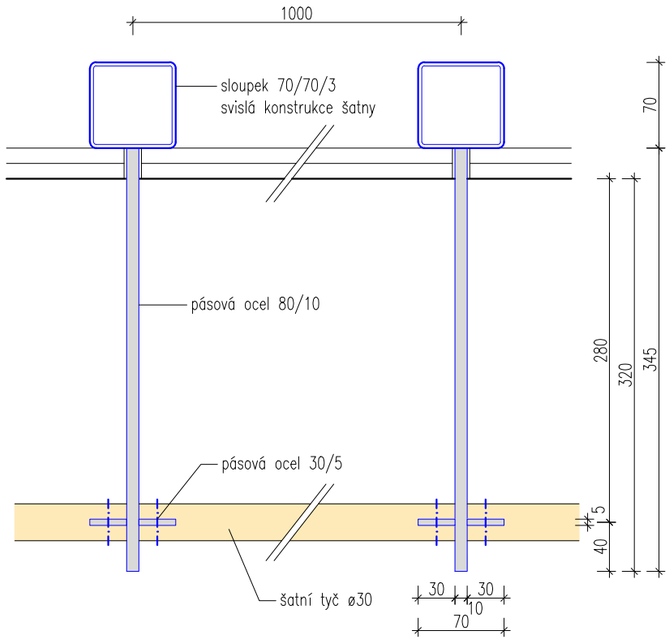

VÝPIS OCELI PRO KONZOLU POL. 38/Z

č.pol. zábradlí	PROFIL	DÉLKA (mb)	POČET (ks)	DÉLKA CELKEM (mb)		POZNÁMKA
				pás.ocel 80/10	pás.ocel 30/5	
38/Z	pás.ocel 80/10mm	0,345	1	0,345		konzola
	pás.ocel 30/5mm	0,035	2		0,070	kotevní trn
DÉLKA CELKEM (mb)				0,345	0,070	
HMOTNOST (kg/mb)				6,280	1,180	
HMOTNOST CELKEM DLE PROFILU (kg)				2,167	0,083	
HMOTNOST CELKEM (kg)					**2,250**	

SCHÉMA ZÁMEČNICKÉHO VÝROBKU 38/Z
M 1:5