RETENČNÍ NÁDRŽ
ZÁKLADOVÁ DESKA – TVAR
1:50

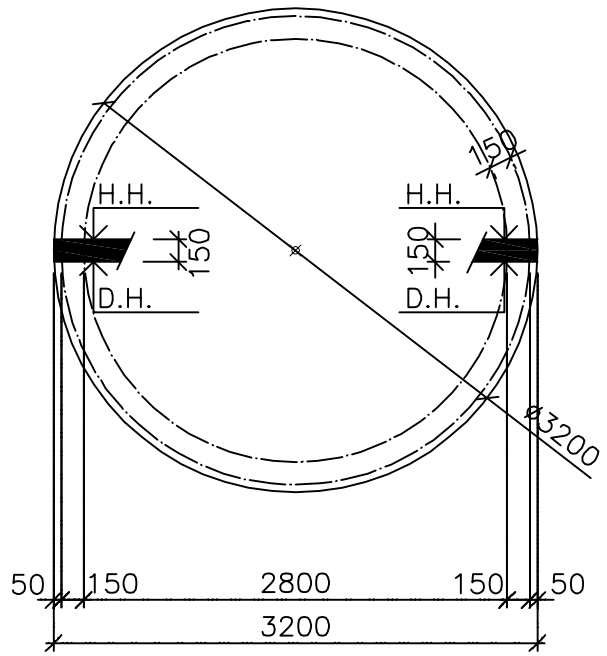

RETENČNÍ NÁDRŽ
STROPNÍ DESKA – TVAR
1:50

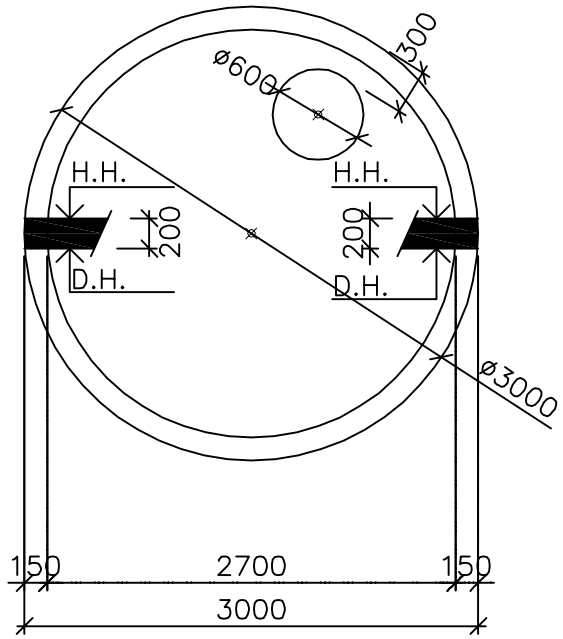

LEMOVÁNÍ OTVORU
DESKY TL. 200mm
1:25

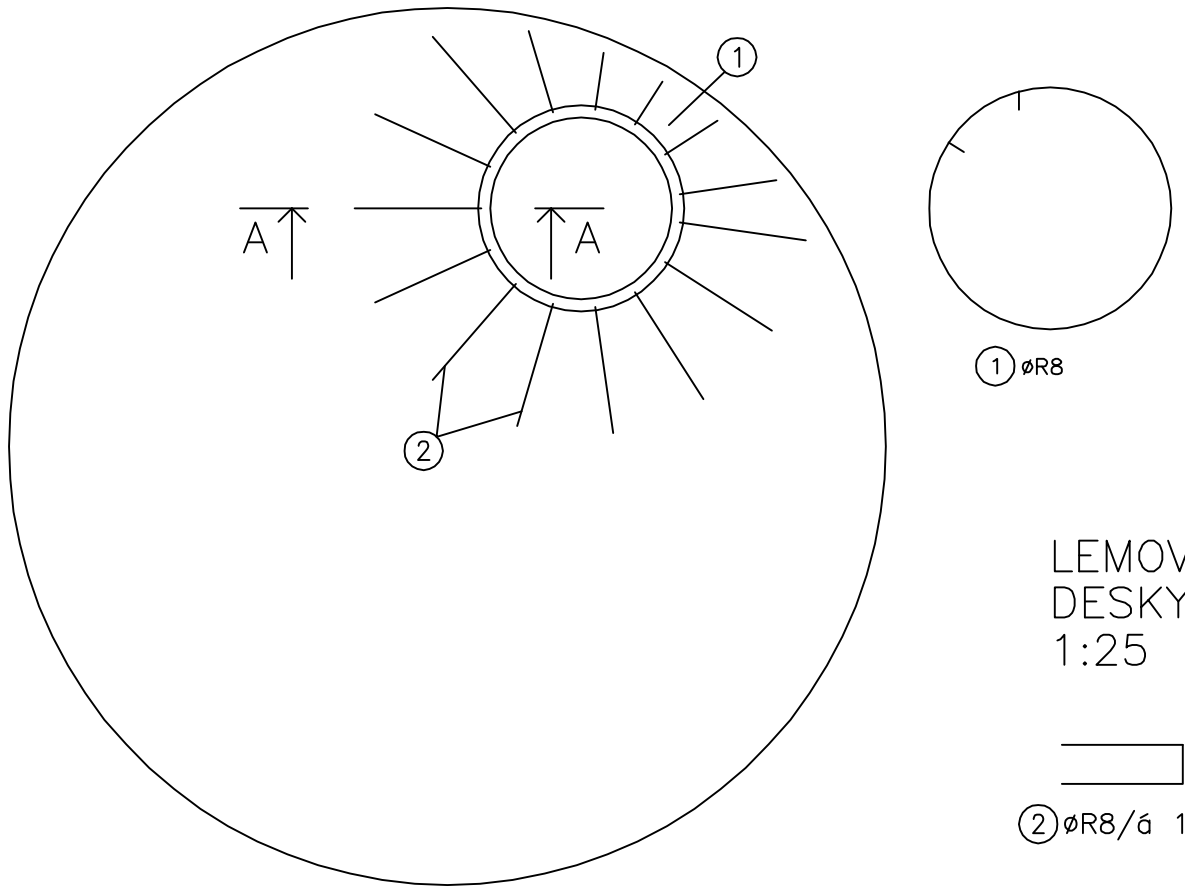

LEMOVÁNÍ OTVORU
DESKY TL. 200mm
1:25

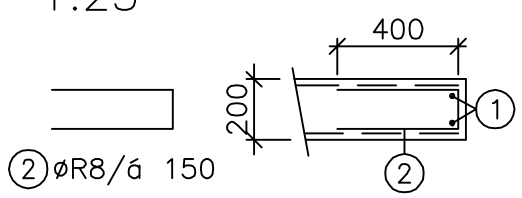

VÝZTUŽ

ZÁKLADOVÁ DESKA:

HORNÍ A DOLNÍ VÝZTUŽ : KARI SÍTĚ 8/100
HMOTNOST VÝZTUŽE 170 KG/M3

BETON
C 20/25–XC1–CI 0,2
Dmax 22–S3
SÍTĚ KARI (SZ)
OCEL B500B (10505 øR)
KRYTÍ VÝZTUŽE 40MM

STROPNÍ DESKA:

HORNÍ A DOLNÍ VÝZTUŽ : KARI SÍTĚ 8/100
HMOTNOST VÝZTUŽE 160 KG/M3

BETON
C 20/25–XC1–CI 0,2
Dmax 22–S3
SÍTĚ KARI (SZ)
OCEL B500B (10505 øR)
KRYTÍ VÝZTUŽE 40MM

STĚNA (h=2,0 M)– OBETONÁVKA 150 MM

SVISLÁ I VODOROVNÁ PŘI OBOU POVRŠÍCH
øR6 á 150 MM
HMOTNOST VÝZTUŽE 25 KG/M3

BETON
C 20/25–XC1–CI 0,2
Dmax 22–S3
OCEL B500B (10505 øR)
KRYTÍ VÝZTUŽE 40MM

VEDOUCÍ PROJEKTANT	ZODPOVĚDNÝ PROJ.	VYPRACOVAL	MUSIL, HYBSKÁ architektonický atelier, s.r.o. Kopečná 58, 602 00 Brno tel/fax: 543217357 e-mail: mh@mhatelier.cz
Ing. arch. Radim Musil	ing.Kratochvíl	ing.Foralová	
STAVEBNÍK:	Město Znojmo Obroková 1/12, 669 22 Znojmo Jednající : Ing. Vlastimil Gabrhel, starosta města		
AKCE:	CENTRUM OBNOVY SPOLEČENSKÉHO KULTURNÍHO DĚDICTVÍ Změna dokončené stavby - stavební úpravy	FORMÁT:	2xA4
MÍSTO STAVBY:	Loucká 3059/25, p.č.1, 2/1, 3, 26/1, 27, 804, 805, k.ú. Znojmo-Louka	DATUM:	12 / 2017
STUPEŇ:	Projektová dokumentace pro provedení stavby		
OBSAH:	D.1.4.3	VÝTISK:	
ST. OBJEKT:	SO-08 AREÁLOVÁ KANALIZACE, RETENCE DEŠŤOVÝCH VOD		
RETENČNÍ NÁDRŽ-TVAR,SCHÉMA VÝZTUŽE		MĚŘÍTKO 1:25,50	VÝKRES Č: 06