TYP : TYPOVÁ, ESTA, ER112 – V ÚPRAVĚ PRO JIŠTĚNÍ 63A

KRYTÍ : IP 44 KRYTÍ PO OTEVŘENÍ DVEŘÍ: IP 20

NÁTĚR: TYPOVÝ

PŘÍVODY: SPODEM VÝVODY: DOLU

Vedoucí projektant	Zodpovědný projektant	Vypracoval	MUSIL, HYBSKÁ architektonický atelier, s.r.o. Kopečná 58, 602 00 Brno tel/fax: 543217357 e-mail: mh@mhatelier.cz	
Ing. arch. Radim Musil	Ing. Karel Rychlý	Ing. Karel Rychlý		
STAVEBNÍK:	MĚSTO ZNOJMO Obroková 1/12, 669 22 Znojmo Jednající : Ing. Vlastimil Gabrhel, starosta města			
NÁZEV AKCE:	CENTRUM OBNOVY SPOLEČNÉHO KULTURNÍHO DĚDICTVÍ Změna dokončené stavby - stavební úpravy		FORMÁT:	2 A4
MÍSTO STAVBY:	Loucká 3059/25, p.č.1, 2/1, 3, 26/1, 27, 804, 805, k.ú. Znojmo-Louka		DATUM:	12 / 2017
STUPEŇ:	Projektová dokumentace pro stavební povolení			
OBSAH:	D.1.4.4 Silnoproud,bleskosvody D.1.4.5 Slaboproudy, datové rozvody		VÝTISK:	
ST. OBJEKT:	SO-01, SO-02			
ROZVADĚČ "RE"			MĚŘÍTKO --	VÝKRES Č: 08

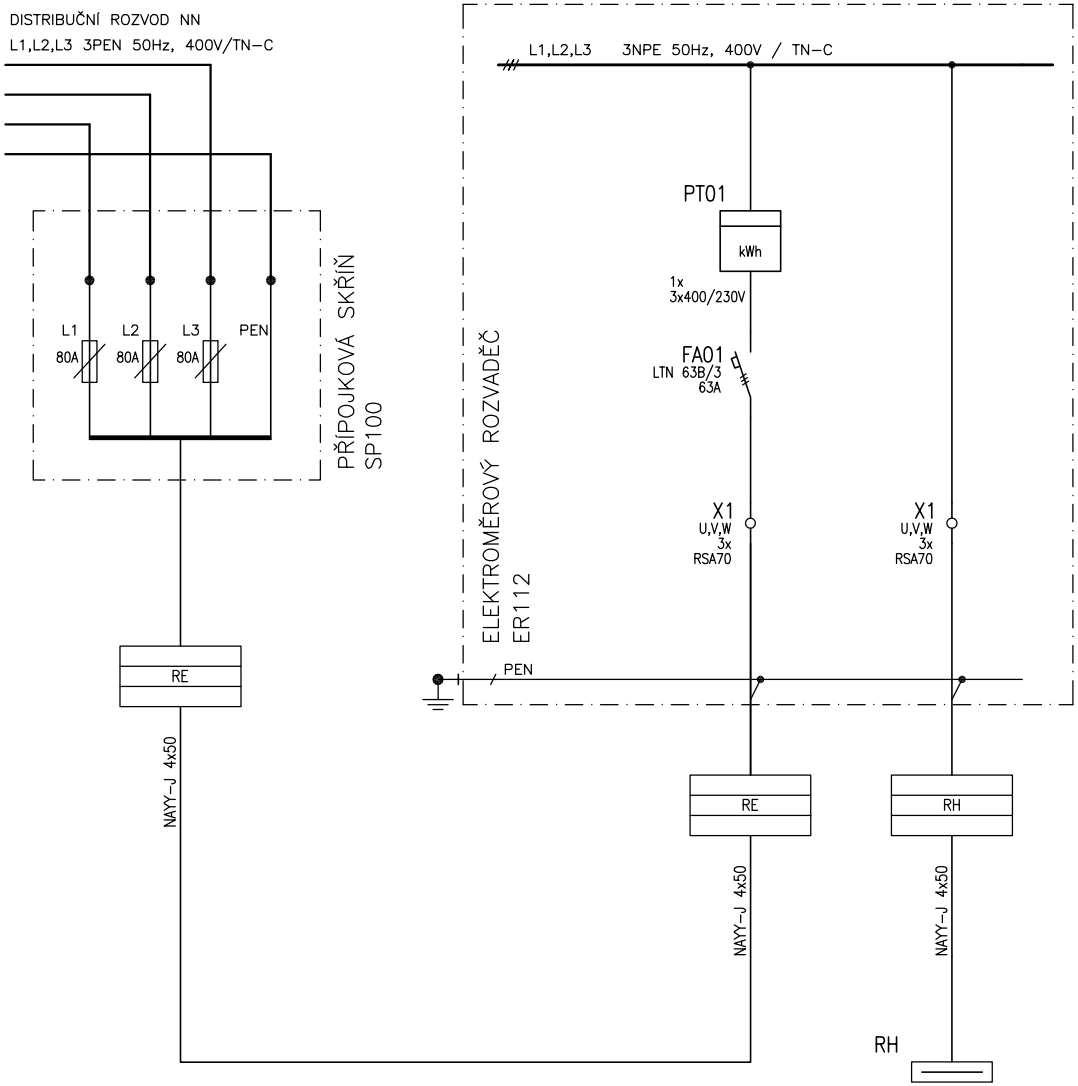

ROZVADĚČ RE		Navrhl: ING.RYCHLÝ	Cislo zak.:	Cislo vykr.: 08

1