PŮDORYSNÝ ŘEZ PLASTOVÝM DÍLEM V PARAPETU

m1:20

PLASTOVÝ DÍL
S HRANATÝM POTRUBÍM

POL. 2/PL - PŮDORYS

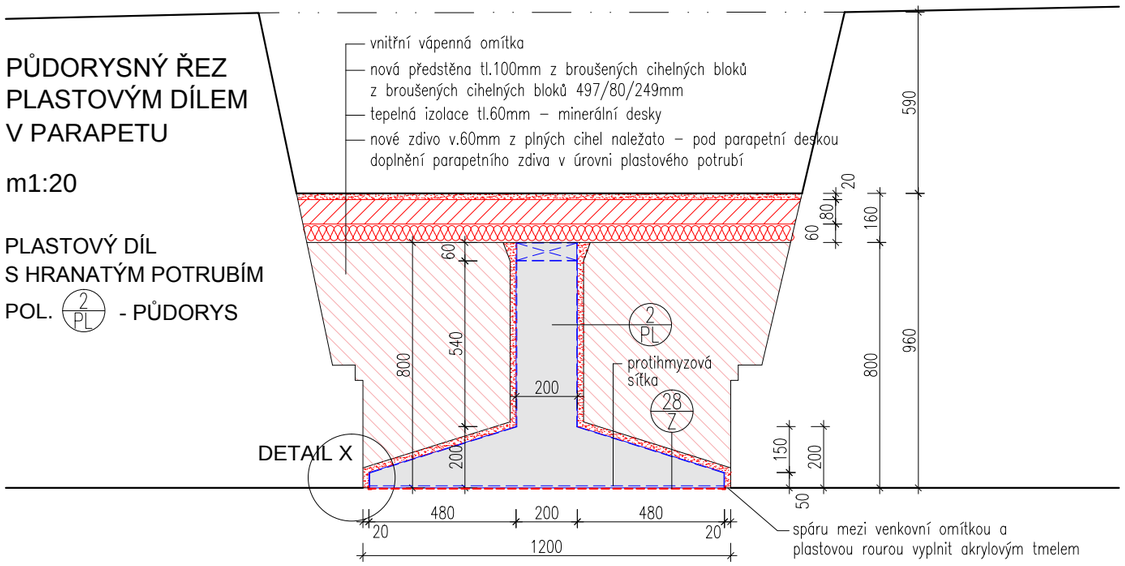

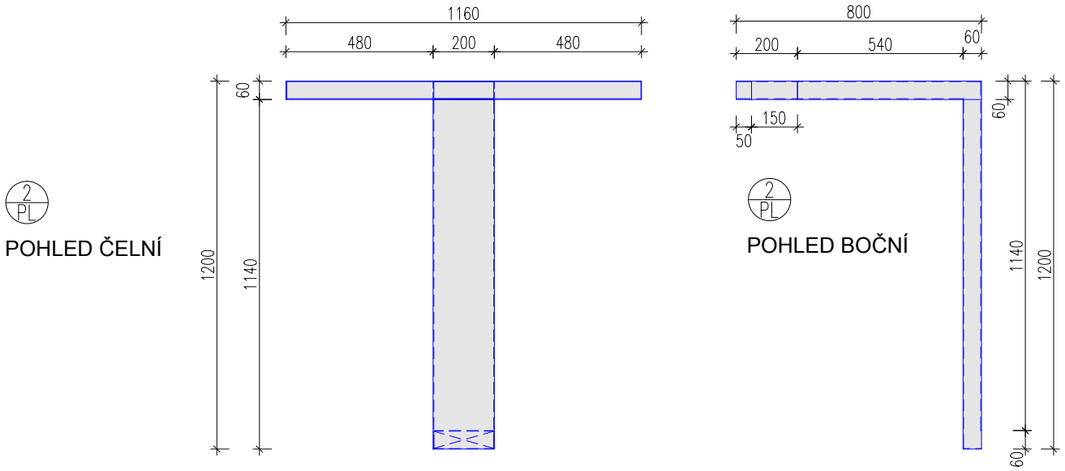

DETAIL X
1:2

ŘEŠENÍ NÁVAZNOSTI
PLASTOVÉHO POTRUBÍ
A VĚTRACÍ MŘÍŽKY

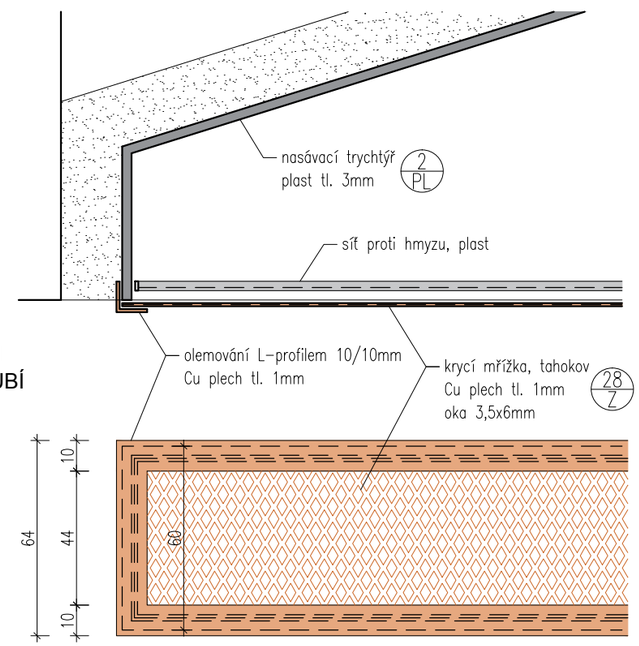

DETAIL I :
m1:20

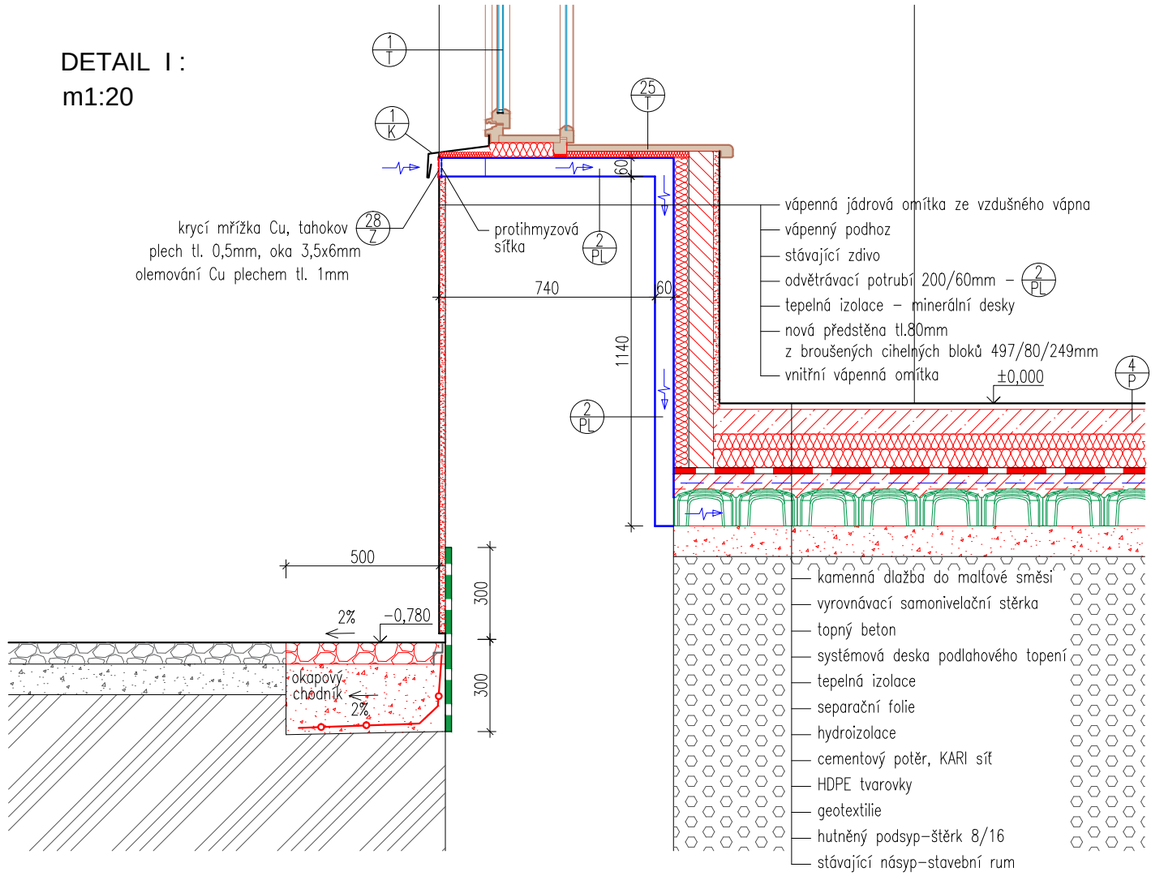

LEGENDA MATERIÁLŮ

- STÁVAJÍCÍ KONSTRUKCE ZDĚNÉ
- NOVÉ KONSTRUKCE OSTATNÍ
- NOVÁ TEPELNÁ IZOLACE
- STÁVAJÍCÍ ZÁSYP STAVEBNÍM RUMEM
- ŠTĚRKOPÍSKOVÝ PODSYP – HUTNĚNÝ
- NOVÉ KONSTRUKCE Z PROSTÉHO BETONU
- NOVÉ KONSTRUKCE ZDĚNÉ
- STÁVAJÍCÍ ZEMINA
- NOVÝ ASFALTOVÝ PÁS
- NOVÁ HYDROIZOLAČNÍ SILIKÁTOVÁ STĚRKA

DETAILY ŘEŠENÍ HYDROIZOLACÍ A VĚTRÁNÍ V KONSTRUKCÍCH KOORDINOVAT S PROJEKTEM D.1.5 SANACE VLHKÉHO ZDIVA

±0,000 = 217,800 m.n.m.

Vedoucí projektant	Zodpovědný projektant	Vypracoval	MUSIL, HYBSKÁ architektonický atelier, s.r.o. Kopečná 58, 602 00 Brno tel/fax: 543217357 e-mail: mh@mhatelier.cz	
Ing. arch. Radim Musil	Ing. arch. Radim Musil	Ing. arch. Petra Šamšulová		
STAVEBNÍK:	MĚSTO ZNOJMO Obroková 1/12, 669 22 Znojmo Jednající : Ing. Vlastimil Gabrhel, starosta města			
NÁZEV AKCE:	CENTRUM OBNOVY SPOLEČNÉHO KULTURNÍHO DĚDICTVÍ Změna dokončené stavby - stavební úpravy		FORMÁT:	2 A4
MÍSTO STAVBY:	Loucká 3059/25, p.č.1, 2/1, 3, 26/1, 27, 804, 805, k.ú. Znojmo-Louka		DATUM:	12 / 2017
STUPEŇ:	Projektová dokumentace pro provedení stavby			
OBSAH:	D.1.1 Architektonicko stavební řešení		VÝTISK:	
ST. OBJEKT:	SO-01, SO-02			
DET I :	DETAIL PARAPETU OKNA V 1.PODLAŽÍ V ZÁPADNÍ FASÁDĚ		MĚŘÍTKO 1:20, 1:2	VÝKRES Č: 43