POHLEDY, M 1:20

EXTERIÉR

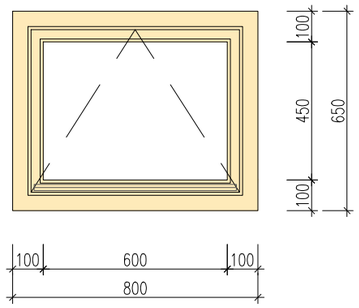

INTERIÉR

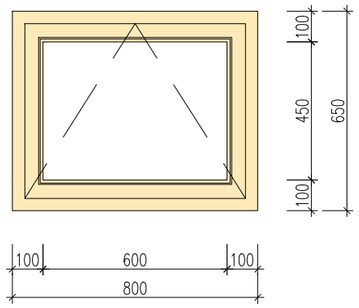

DETAIL NADPRAŽÍ A PARAPETU, SVISLÝ ŘEZ, M 1:2

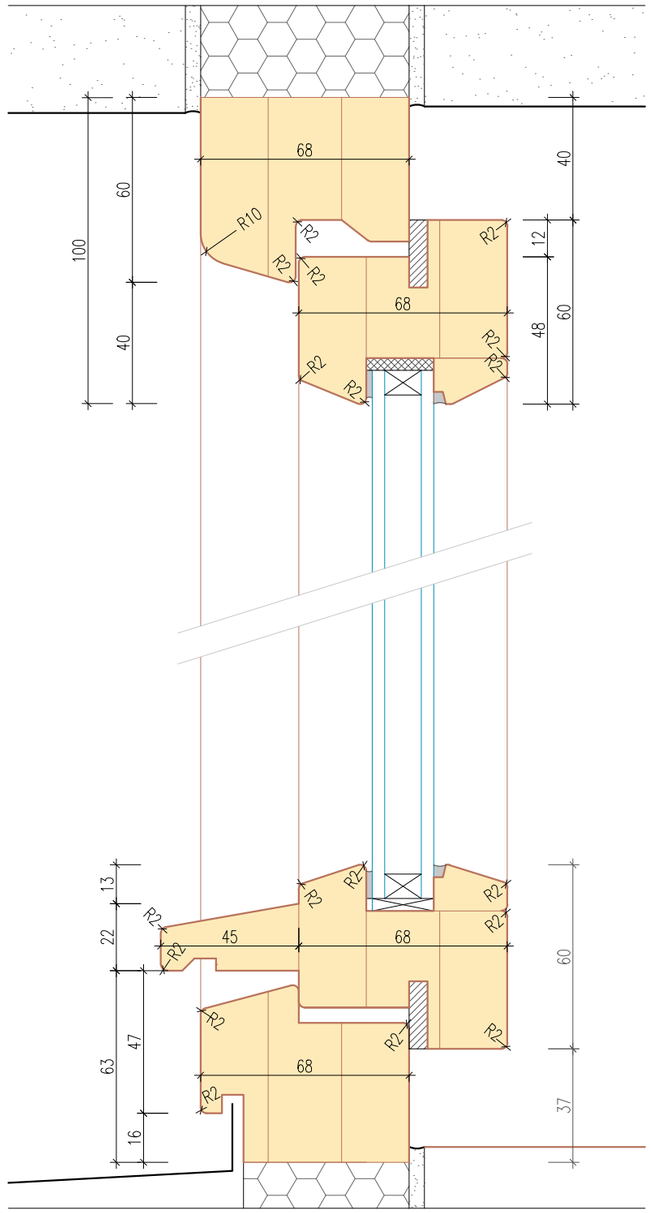

DETAIL OSTĚNÍ, VODOROVNÝ ŘEZ, M 1:2

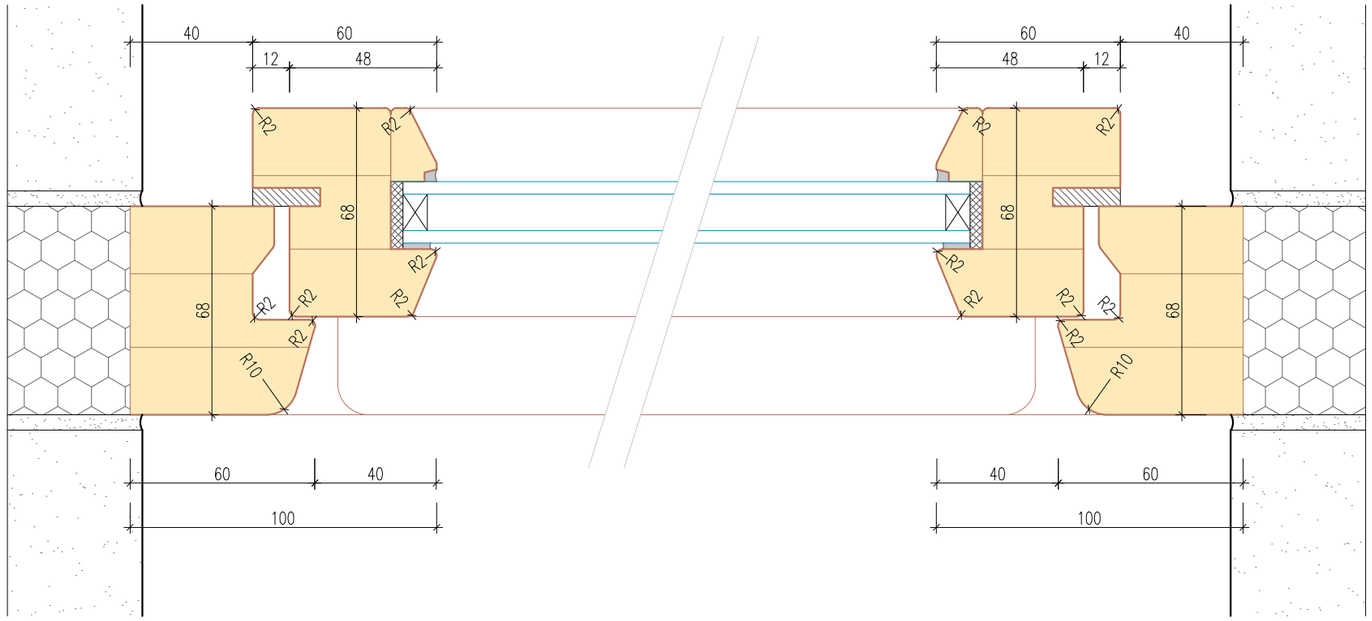

DETAIL OKNA 51/T OTVÍRAVÉ
M 1:20, 1:2