PŮDORYS 1:25

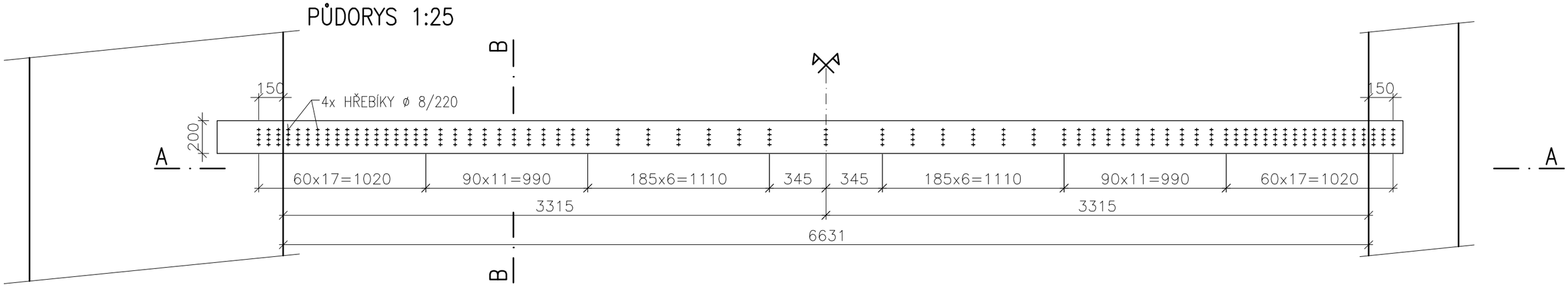

ŘEZ A–A 1:25

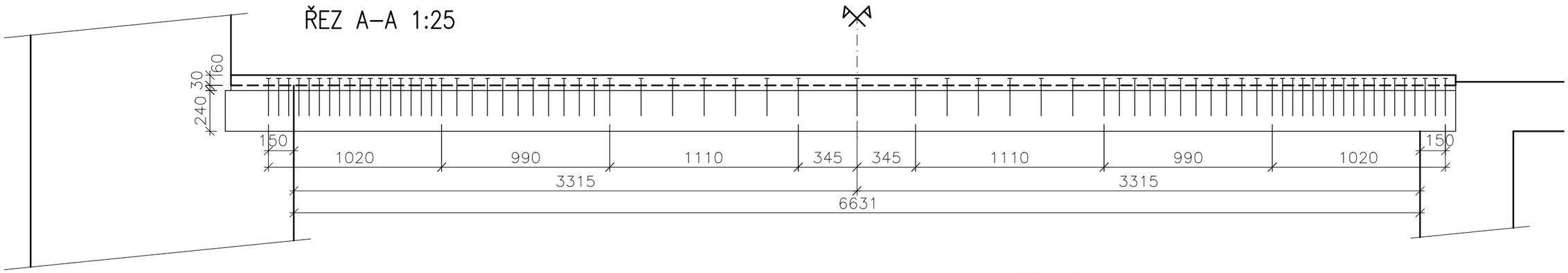

ŘEZ B–B 1:10

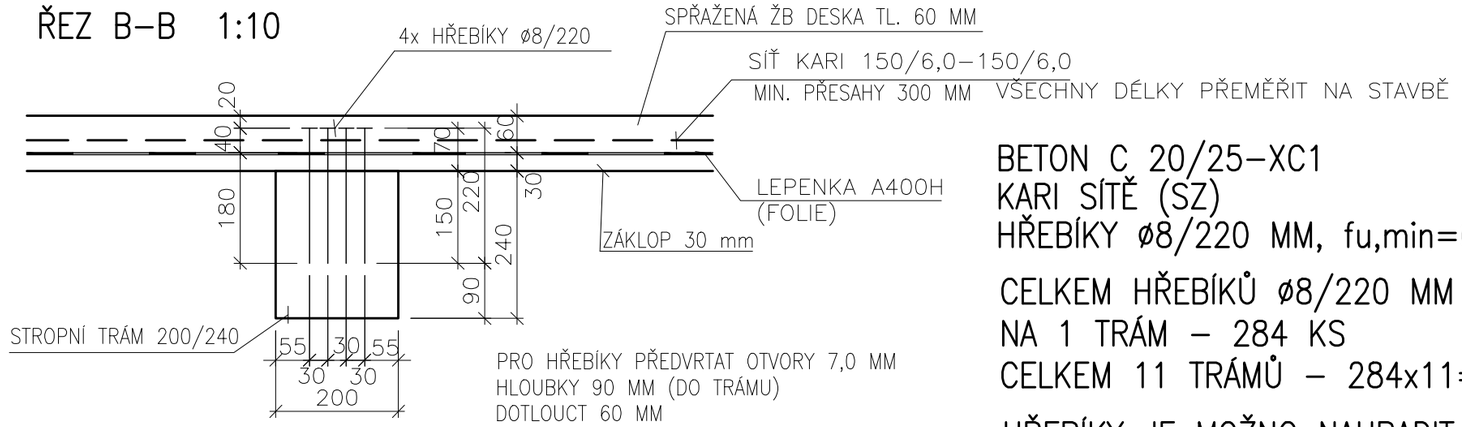

BETON C 20/25–XC1
KARI SÍTĚ (SZ)
HŘEBÍKY ø8/220 MM, fu,min=600 N/MM2

CELKEM HŘEBÍKŮ ø8/220 MM
NA 1 TRÁM – 284 KS
CELKEM 11 TRÁMŮ – 284x11=3124 KS

HŘEBÍKY JE MOŽNO NAHRADIT VRUTY
S ODPOVÍDAJÍCÍ ÚNOSNOSTÍ VE STŘIHU

zesílení stropnic 200/240 mm spřažením s žb deskou tl. 60 mm

Stropní konstrukce nad 1.NP bude zesílena pomocí spřažené monolitické žb desky, nabetonované na záklop. Jako spřahovací prvky budou použity hřebíky. Výztuž desky sítí KARI.

Přenesení smykové síly mezi deskou a dřevěnými stropními trámy je zajištěno pomocí vrutů, osazených do předvrtaných otvorů ve stropních trámech. Dimenze a potřebné počty hřebíků byly stanoveny statickým výpočtem.

Byly navrženy hřebíky Ø 8/220 mm, rozmístěné v řadách po čtyřech kusech. Vzhledem k lineárnímu průběhu velikosti smykové síly mezi deskou a trámem byly trámy rozděleny na jednotlivé úseky délky 1,0 m, v nichž je podélná osová vzdálenost hřebíků vždy stejná.

Hlavy hřebíků musí vyčnívat nad úroveň záklopu minimálně 40 mm.

Deska tl. 60 mm je navržena z betonu C 20/25-XC1, s ocelovou sítí KARI 150/6,0-150/6,0.

Postup prací

Pro zamezení proniku vlhkosti nebo záměsové vody z betonové směsi se na desky záklopu osadí asfaltová lepenka A400 H nebo folie. Osy trámů se vyznačí v místech uložení na zdivu.

Pro osazení hřebíků Ø 8,0 mm je nutno předvrtat do trámů otvory Ø 7,0 mm do hloubky 90 mm od horního líce trámu, resp. 120 mm od horního líce desky záklopu. Předvrtání se provede pomocí např. plechové šablony, v roztečích dle projektu.

Do otvorů se osadí hřebíky a dotlučou se tak, aby vyčnívaly nad nejvyšší místo záklopu 40 mm.

Sítě KARI se položí na záklop s přesahy 300 mm.

Po položení sítí se vybetonuje deska tl. 60 mm z betonu C 20/25. Při betonáži je třeba zajistit, aby se betonová směs dostala i pod pruty sítě a bylo zajištěno potřebné krytí.

VÝPIS KARI SÍTÍ

KARI SÍTĚ: 150/6,0–150/6,0
PLOCHA : 76,0m2
2,96kg/m2 76,0/4,6=17KS
(6x17)x2,96=301,92kg
(PŘESAHY 300MM)

Vypracoval	ING. FORALOVÁ	HIP ING. KRATOCHVÍL	ING.VLADIMÍR KRATOCHVÍL LUŽNÁ 41, 617 00 BRNO tel. 539 030454, 603 180890 email:kratochvil.vl@volny.cz
Investor	MĚSTO ZNOJMO		
	OBROKOVÁ 1/12, 669 22 ZNOJMO		
Místo stavby	Loucká 3059/25, p.č.1, 2/1, 3, 26/1, 27, 804, 805, k.ú. Znojmo–Louka		
Akce	CENTRUM OBNOVY SPOLEČNÉHO KULTURNÍHO DĚDICTVÍ ZMĚNA DOKONČENÉ STAVBY – STAVEBNÍ ÚPRAVY SO–01, SO–02		Zak.č.
			Stupeň
			Datum: 11/2017
Obsah	STROP 1.NP–M.Č. B.109 – SPŘAŽENÍ STROPNIC		Měřítko: 1:10,25 / Příloha č.: 210