POHLED ČELNÍ

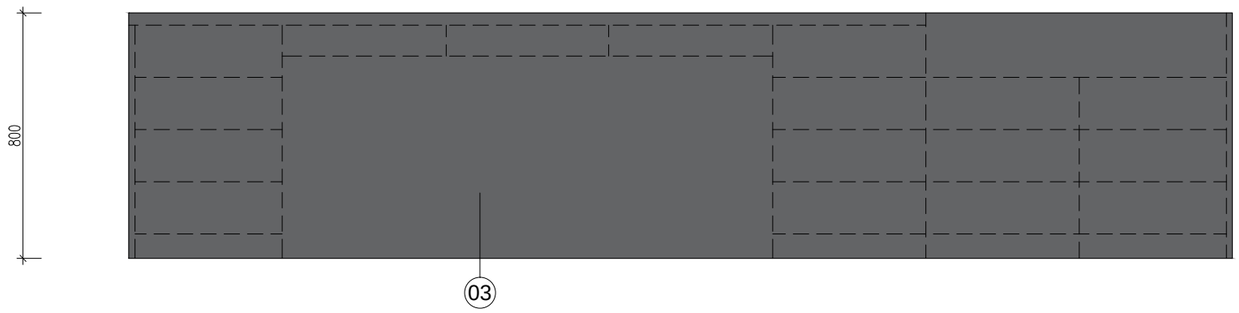

PŮDORYS

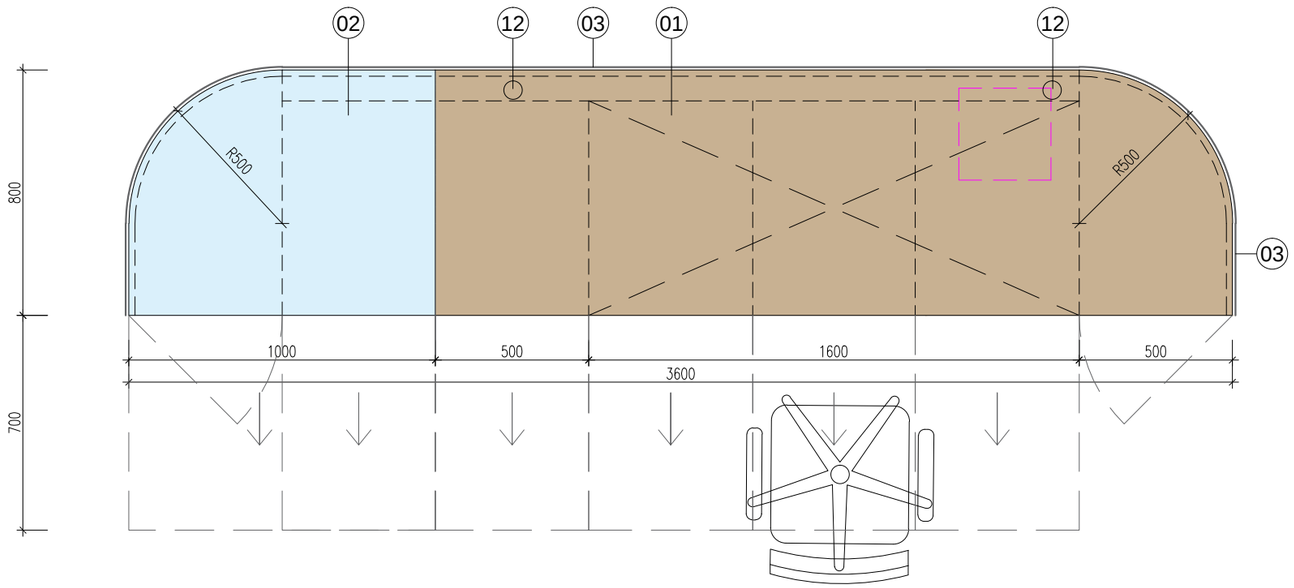

LEGENDA PRVKŮ

01	PRACOVNÍ DESKA – SPÁROVKA DUB, 2600/800mm, TL.40mm, POVRCHOVÁ ÚPRAVA OLEJ S TVRDÝM VOSKEM
02	VITRÍNA – SKLO BEZPEČNOSTNÍ KALENÉ 1000/800mm, TL.8mm, ČIRÉ
03	OBKLAD – PLECH 4770/800mm, TL.2mm, OHÝBANÝ, BROUŠENÝ, POVRCHOVÁ ÚPRAVA KOVÁŘSKÁ BARVA ČERNÁ
04	ZÁSUVKA–VITRÍNA, BEZ BOČNIC, 1000/200/800mm, KORPUS A ČELO MDF+DÝHA DUB PŘÍRODNÍ, PLNOVÝSUV
05	SKŘÍŇKA 500/510/800mm, KORPUS MDF ČERNOŠEDÁ, DVÍŘKA PLNÁ, OTVÍRAVÁ, MDF+DÝHA DUB PŘÍRODNÍ, 1x STAVITELNÁ POLICE
06	SKŘÍŇKA ZÁSUVKOVÁ 500/510/700mm, KORPUS MDF ČERNOŠEDÁ, ČELA MDF+DÝHA DUB PŘÍRODNÍ, 3x PLNOVÝSUV
07	SKŘÍŇKA ZÁSUVKOVÁ 500/680/700mm, KORPUS MDF ČERNOŠEDÁ, ČELA MDF+DÝHA DUB PŘÍRODNÍ, 4x PLNOVÝSUV
08	ZÁSUVKA 535/100/700mm, KORPUS MDF ČERNOŠEDÁ, ČELO MDF+DÝHA DUB PŘÍRODNÍ, PLNOVÝSUV
09	ZÁSUVKA 500/170/700mm, KORPUS MDF ČERNOŠEDÁ, ČELO MDF+DÝHA DUB PŘÍRODNÍ, PLNOVÝSUV
10	SOKL – 5200/80mm, TL.2mm, PLECH BROUŠENÝ, KOVÁŘSKÁ BARVA ČERNÁ
11	INSTALAČNÍ ŽLAB DRÁTĚNÝ, 2100/50/50mm
12	PRŮCHODKA NÁBYTKOVÁ PR.70mm, DUB PŘÍRODNÍ

POZNÁMKA

- Před výrobou recepčního pultu nutno nejprve zaměřit skutečné rozměry stavebních konstrukcí na stavbě, zejména polohu elektro podlahové krabice.
- Korpus pultu z desky MDF tl.22mm, pohledové části korpusu s povrchovou úpravou dýha, přírodní dub, napuštěná olejem s tvrdým voskem. Vnitřní a konstrukční části pultu s povrchovou úpravou melaminovým filmem, odstín černošedá RAL 7021.
- Čela zásuvek a dvířka z desky MDF tl.22mm, s povrchovou úpravou dýha, přírodní dub, napuštěná olejem s tvrdým voskem.
- Pracovní deska spárovka DUB tl.40mm, nedělená, nenapojovaná FIX, kvalita AB, povrchová úprava olej s tvrdým voskem.
- Skleněná vitrína z bezpečnostního skla tl.8mm, ESG, čiré, hrana zabroušená. Osazení skla na korpus a styk s pracovní deskou bude vytmeleno.
- Obklad pultu z čelní strany z plechu tl.2mm, ocel hlazená, lícová strana broušená, opatřena kovářskou barvou v odstínu černá. Plech lepen plnoplošně na korpus pultu.
- Kování dvířek a zásuvek bude včetně tlumičů dorazů. Zásuvky plnovýsuv, madla zápustná, dřevěná, dub, viz referenční foto. Veškeré dvířka a zásuvky budou centrálně uzamykatelné.
- Do pracovní desky budou provedeny 2 průchodky pro vedení elektroinstalací, materiál dřevo dub.
- Pod pracovní deskou bude osazen instalační žlab pro vedení elektro kabeláže.
- Veškeré změny koordinovat s projektantem.

- dřevěná úchytka–mušle zápustná, dub, 105x41x13mm
- dřevěná průchodka, dub, pr.70mm

POHLED ZADNÍ

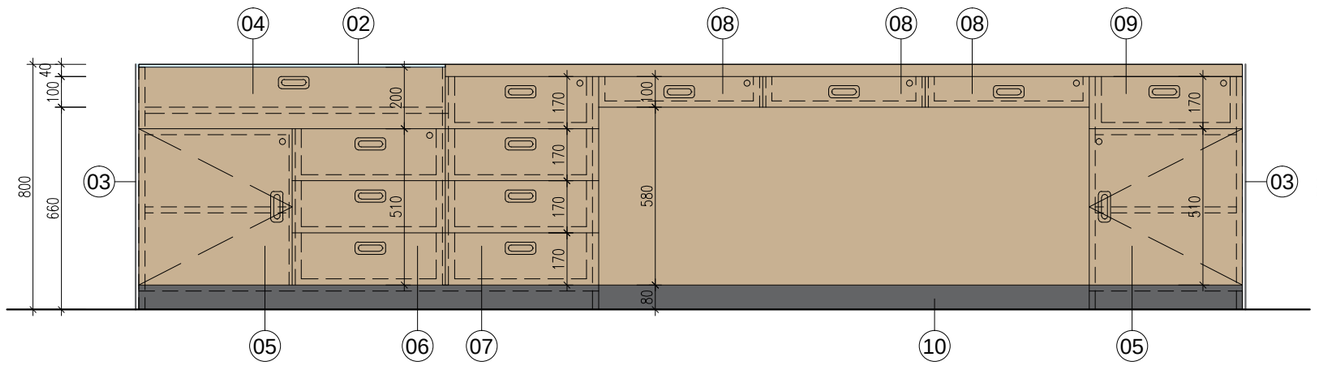

POHLED BOČNÍ

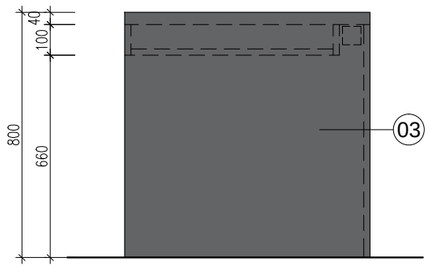

ŘEZ PŘÍČNÝ

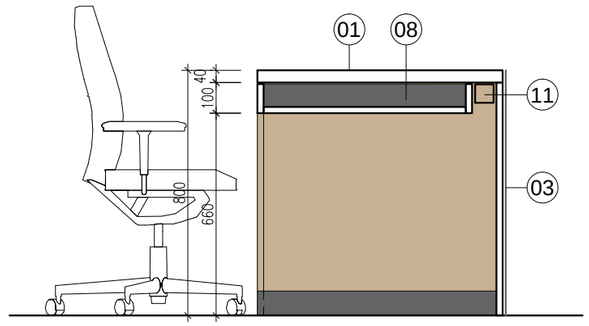

SCHÉMA RECEPČNÍHO PULTU
M 1:20