18/Z PŮDORYS

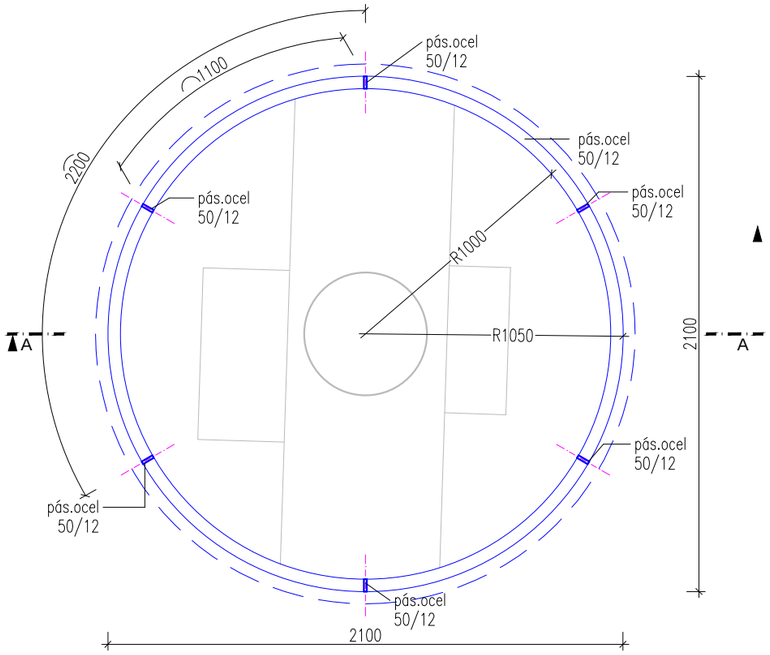

VÝPIS OCELI PRO ZÁBRADLÍ POL. 18/Z

č.pol. zábradlí	PROFIL	DÉLKA (mb)	POČET (ks)	DÉLKA CELKEM (mb)				POZNÁMKA
				pás.ocel 50/12	tyč.ocel ø10	pás.ocel 100/5	plech 2,5	
18/Z	pás.ocel 50/12mm	18,208	1	18,208				madlo,stojka
	tyč.ocel ø10mm	6,368	1		6,368			výplň zábradlí
	pás.ocel 100/5mm	6,600	1			6,600		kotvení plechu
	plech tl.2,5mm	1,446(m2)	3				4,338	ostění
DÉLKA CELKEM (mb)				18,208	6,368	6,600	4,338	
HMOTNOST (kg/mb)				4,710	0,617	3,950	19,626(m2)	
HMOTNOST CELKEM DLE PROFILU (kg)				85,760	3,929	26,07	85,137	
HMOTNOST CELKEM (kg)				**200,896**				

VÝPIS OCELI PRO ZÁBRADLÍ POL. 19/Z

č.pol. zábradlí	PROFIL	DÉLKA (mb)	POČET (ks)	DÉLKA CELKEM (mb)		POZNÁMKA
				pás.ocel 50/12	žebír.tyč ø8	
19/Z	pás.ocel 50/12mm	4,770	1	4,770		madlo,stojka
	žebír.tyč ø8mm	0,1	6		0,600	kotvení stojek
DÉLKA CELKEM (mb)				4,770	0,600	
HMOTNOST (kg/mb)				4,710	0,395	
HMOTNOST CELKEM DLE PROFILU (kg)				22,467	0,237	
HMOTNOST CELKEM (kg)				**22,704**		

ŘEZ A-A'

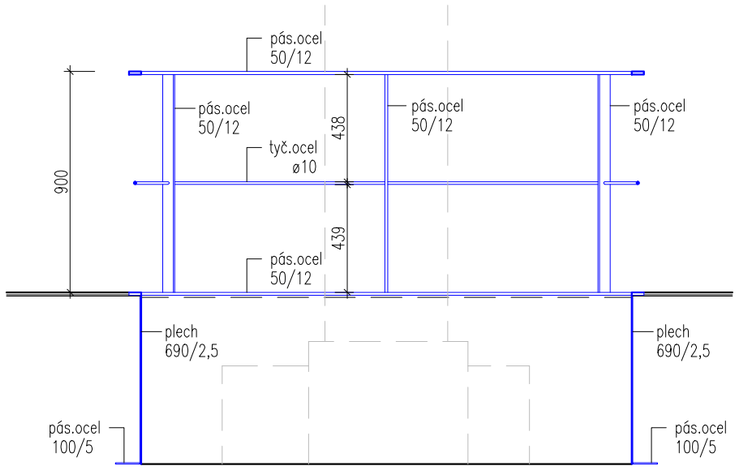

19/Z

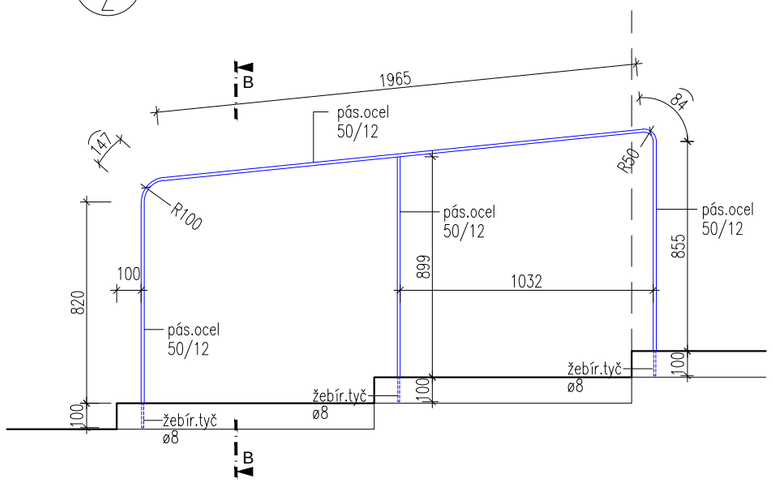

ŘEZ B-B'

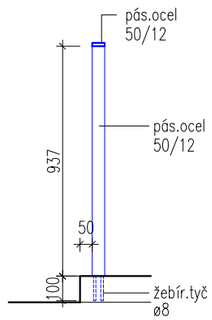

SCHÉMA ZÁMEČNICKÝCH VÝROBKŮ 18/Z, 19/Z
M 1:25