ŘEZ A-A

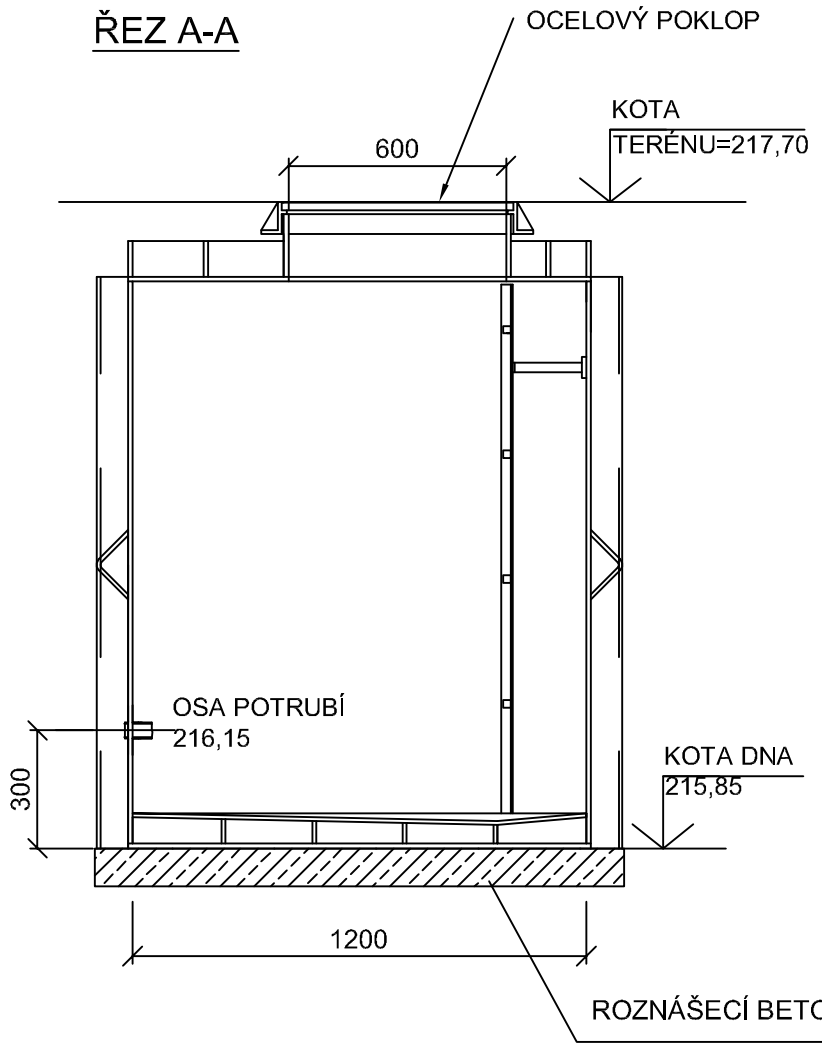

ŘEZ B-B

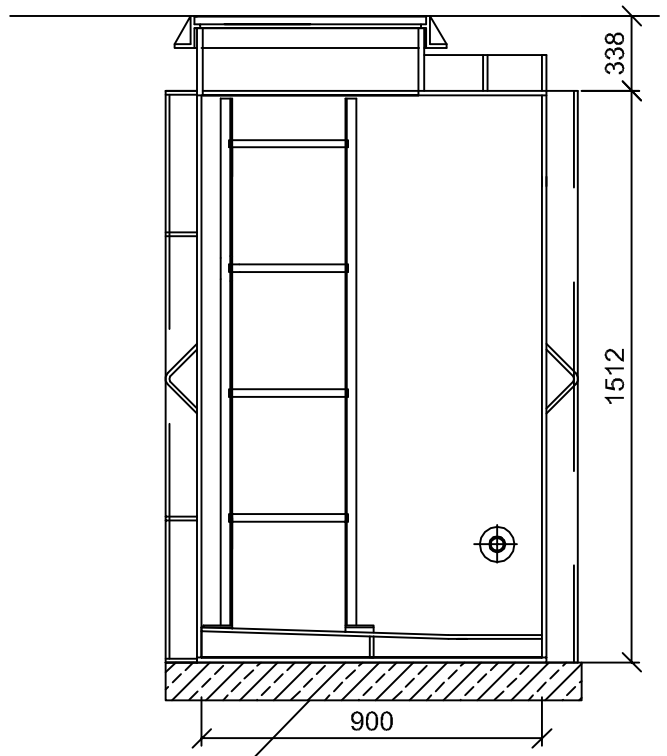

ARMATURNÍ ŘADA V ŠACHTĚ

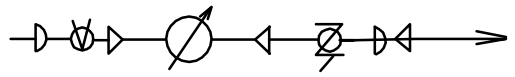

PŘECHODKA ISIFLO
KULOVÝ KOHOUT 5/4"
REDUKCE 5/4"/3/4"
UKLIDŇUJÍCÍ KUS(6xdn VODOMĚR)
VODOMĚR DN 20
UKLIDŇUJÍCÍ KUS(6xdn VODOMĚR)
REDUKCE 5/4"/3/4"
UZÁVĚR VODY SE ZPĚTNOU KLAPKOU
A VÝPUSTÍ
PŘECHODKA OCEL/PLAST
REDUKCE40/50

PŮDORYS

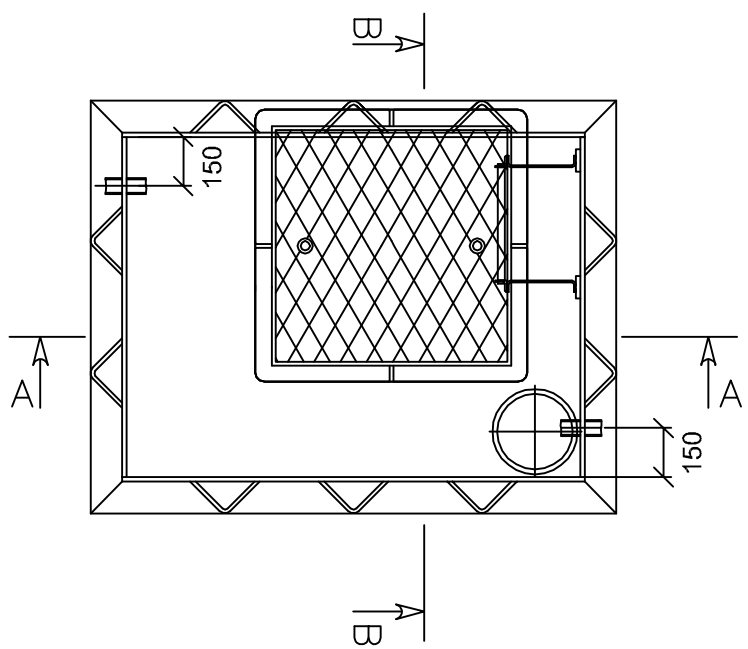

VEDOUCÍ PROJEKTANT	ZODPOVĚDNÝ PROJ.	VYPRACOVAL	MUSIL, HYBSKÁ architektonický atelier, s.r.o. Kopečná 58, 602 00 Brno tel/fax: 543217357 e-mail: mh@mhatelier.cz
Ing. arch. Radim Musil	Kateřina Stratilová	Kateřina Stratilová	
STAVEBNÍK:	MĚSTO ZNOJMO Obroková 1/12, 669 22 Znojmo Jednající : Ing. Vlastimil Gabrhel, starosta města		
AKCE:	CENTRUM OBNOVY SPOLEČNÉHO KULTURNÍHO DĚDICTVÍ Změna dokončené stavby - stavební úpravy	FORMÁT:	2 A4
MÍSTO STAVBY:	Loucká 3059/25, p.č.1, 2/1, 3, 26/1, 27, 804, 805, k.ú. Znojmo-Louka	DATUM:	12 / 2017
STUPEŇ:	Projektová dokumentace pro provedení stavby		
OBSAH:	D.1.4.3	VÝTISK:	
ST. OBJEKT:	SO-06 PŘÍPOJKA PITNÉ VODY		
VODOMĚRNÁ ŠACHTA		MĚŘÍTKO -	VÝKRES Č: 05