POHLED NA VOLSKÉ OKO - STŘECHA

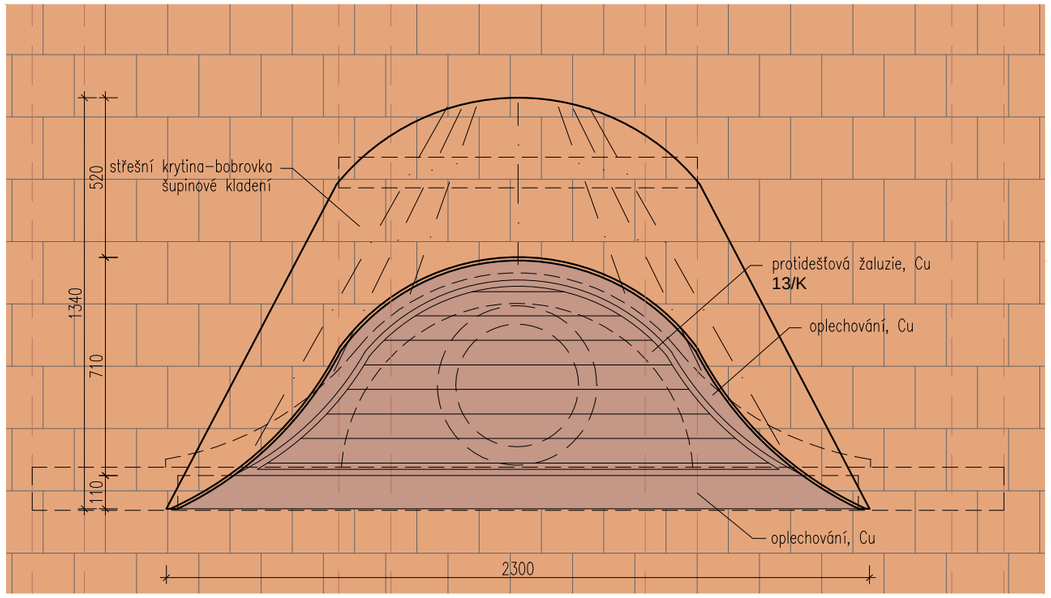

SCHEMATICKÝ ŘEZ VOLSKÝM OKEM

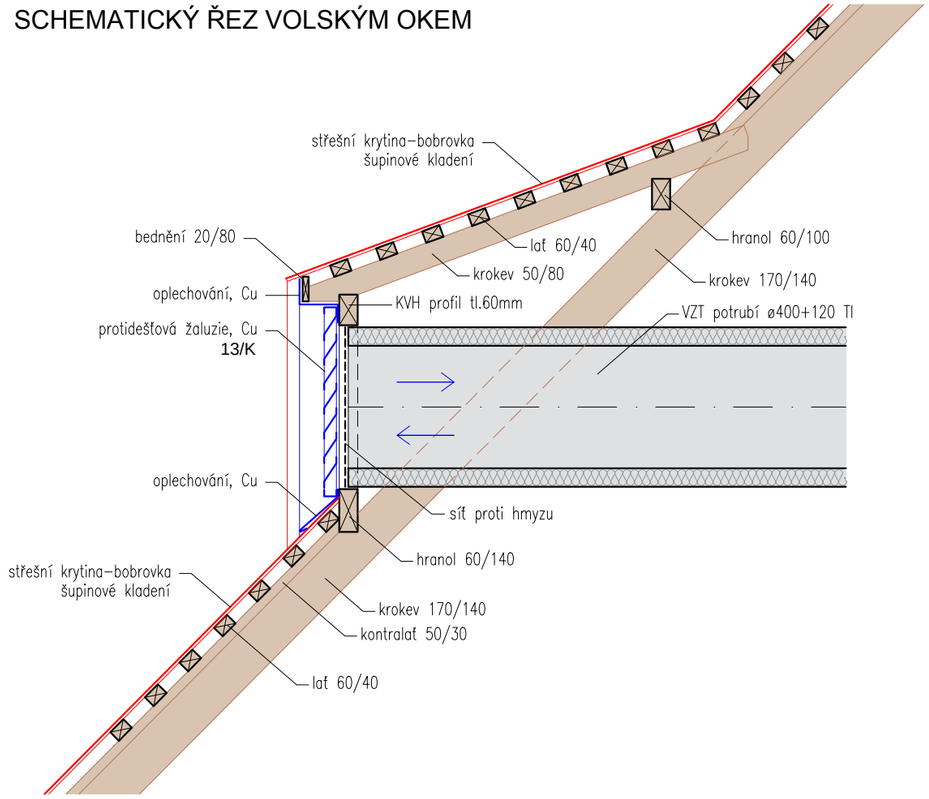

POHLED NA TESAŘSKOU KONSTRUKCI VOLSKÉHO OKA

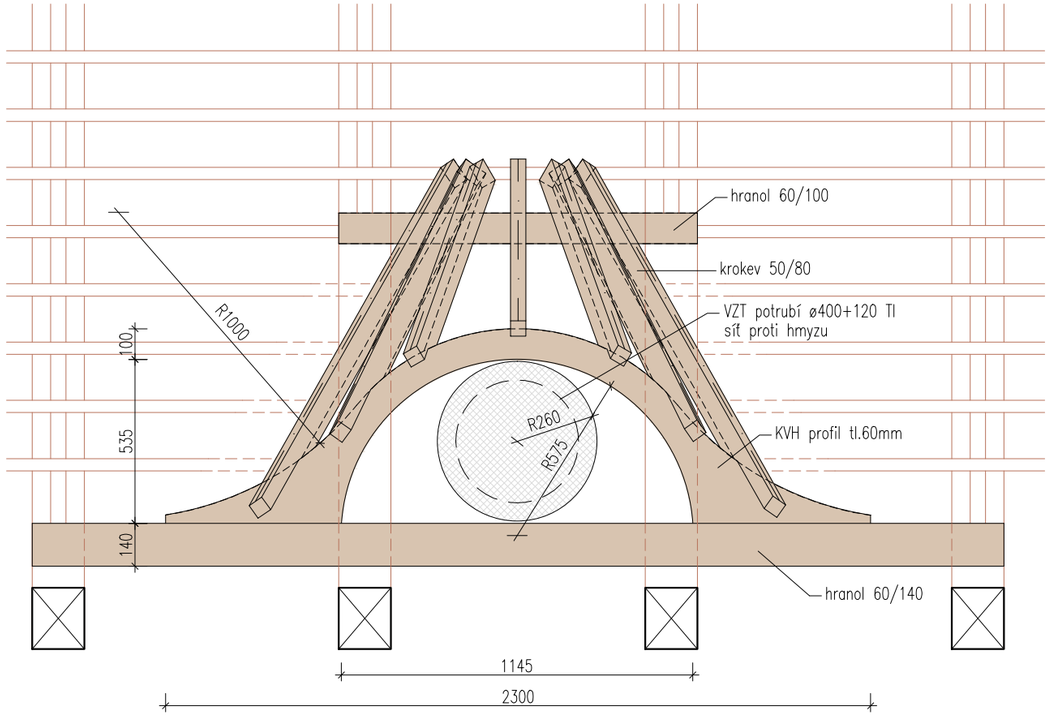

VÝPIS ŘEZIVA PRO VOLSKÉ OKO (PRO 1 KS)

PROFIL	DÉLKA 1ks (mb)	POČET (ks)	DÉLKA CELKEM (mb) S PROŘEZEM 200mm	m3
krokev 50/80mm	1,53	7	12,11	0,048
hranol 60/100mm	1,17	1	1,37	0,008
hranol 60/140mm	3,17	1	3,37	0,028
KVH profil tl.60mm	2,30x6,30	1	–	0,018
ŘEZIVO CELKEM (m3)				**0,102**

Vedoucí projektant	Zodpovědný projektant	Vypracoval	MUSIL, HYBSKÁ architektonický atelier, s.r.o. Kopečná 58, 602 00 Brno tel/fax: 543217357 e-mail: mh@mhatelier.cz
Ing. arch. Radim Musil	Ing. arch. Radim Musil	Ing. arch. Petra Šamšulová	

STAVEBNÍK:	MĚSTO ZNOJMO Obroková 1/12, 669 22 Znojmo Jednající : Ing. Vlastimil Gabrhel, starosta města		
NÁZEV AKCE:	CENTRUM OBNOVY SPOLEČNÉHO KULTURNÍHO DĚDICTVÍ Změna dokončené stavby - stavební úpravy	FORMÁT:	2 A4
MÍSTO STAVBY:	Loucká 3059/25, p.č.1, 2/1, 3, 26/1, 27, 804, 805, k.ú. Znojmo-Louka	DATUM:	12 / 2017
STUPEŇ:	Projektová dokumentace pro provedení stavby		
OBSAH:	D.1.1 Architektonicko stavební řešení	VÝTISK:	
ST. OBJEKT:	SO-01		
DET III :	DETAIL VOLSKÉHO OKA VE STŘEŠE	MĚŘÍTKO 1:20	VÝKRES Č: 45