POHLEDY, M 1:20

EXTERIÉR

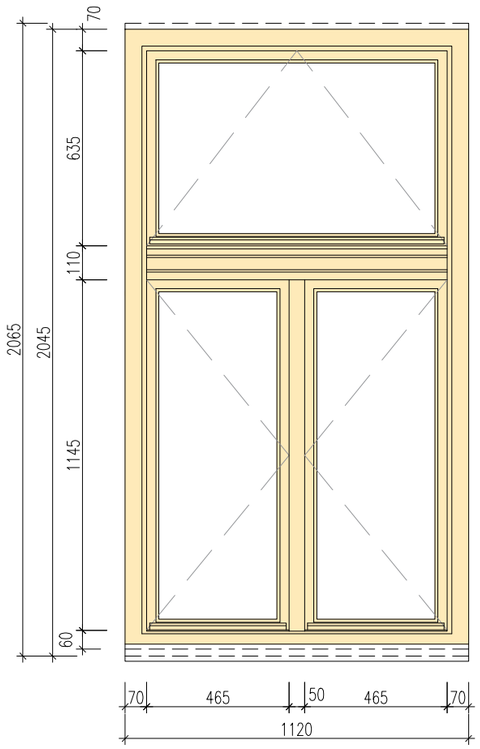

INTERIÉR

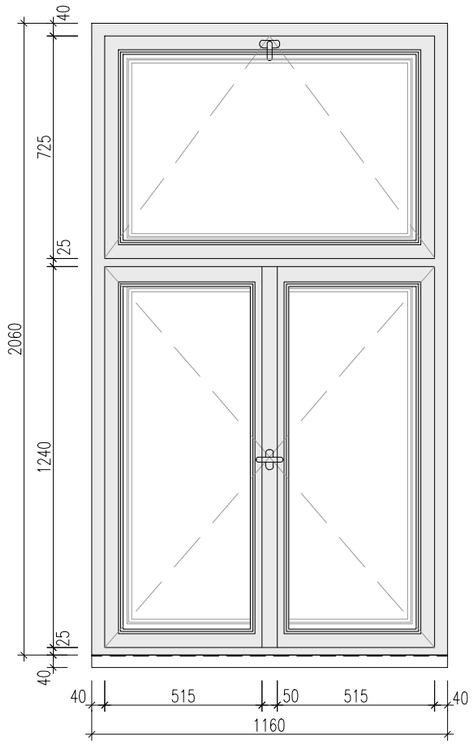

KOVÁNÍ - OLIVA, referenční foto
materiál - chrom lesk

KOVÁNÍ - PŮLOLIVA, referenční foto
materiál - chrom lesk

DETAIL NADPRAŽÍ, SVISLÝ ŘEZ, M 1:2

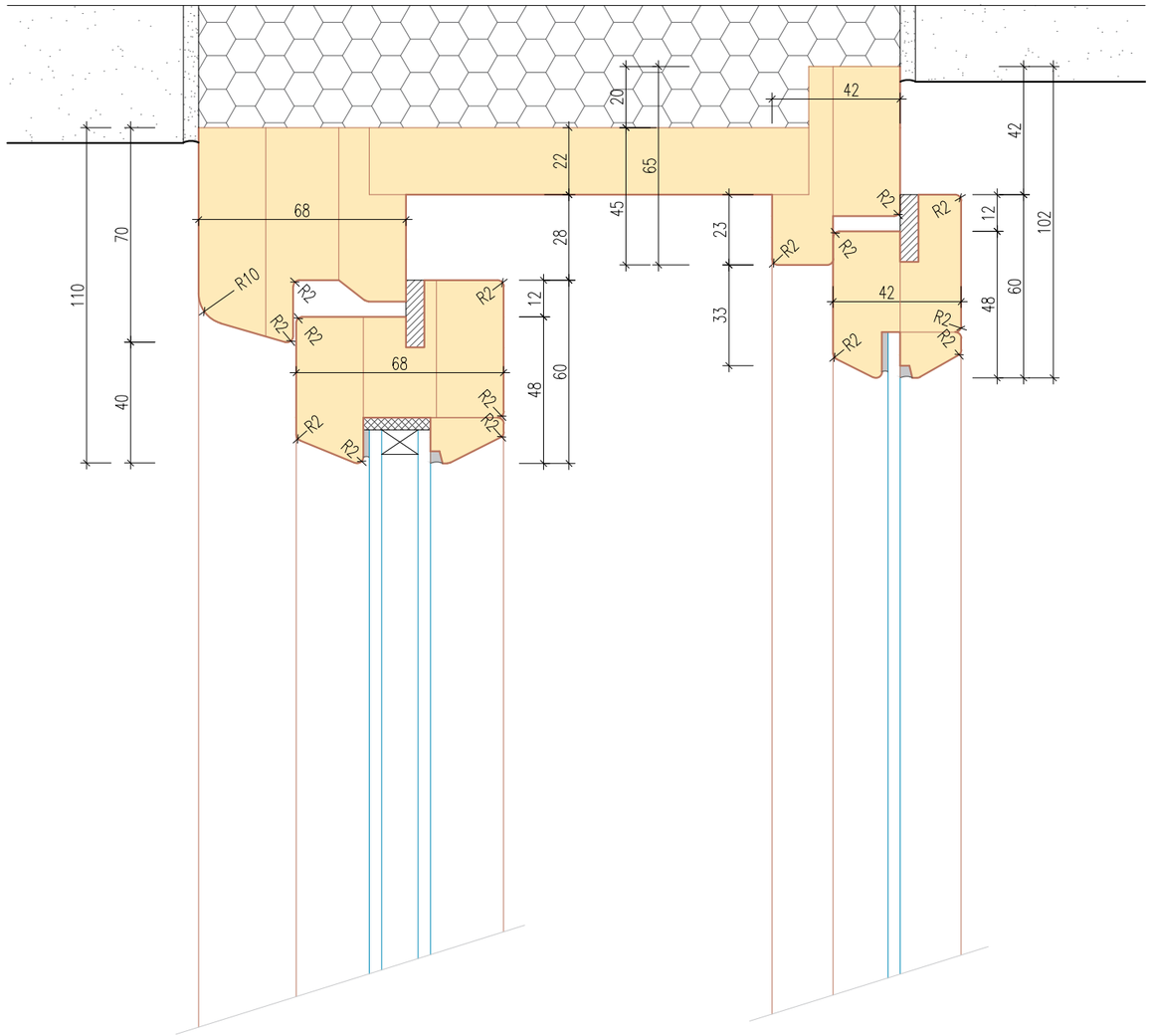

DETAILY KASTLOVÉHO OKNA
str. 1 M 1:20, 1:2

DETAIL POUTCE, SVISLÝ ŘEZ, M 1:2

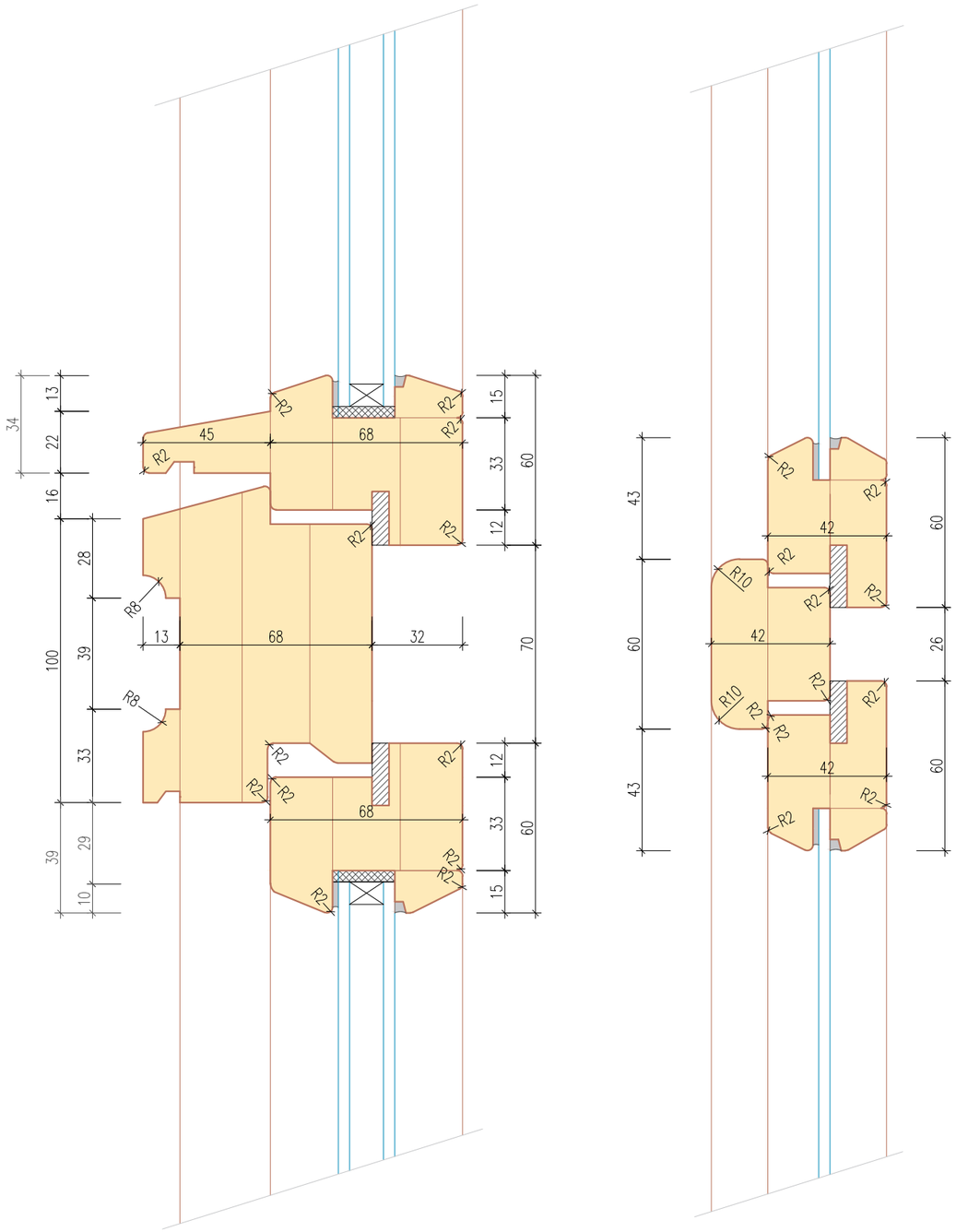

DETAIL PARAPETU, SVISLÝ ŘEZ, M 1:2

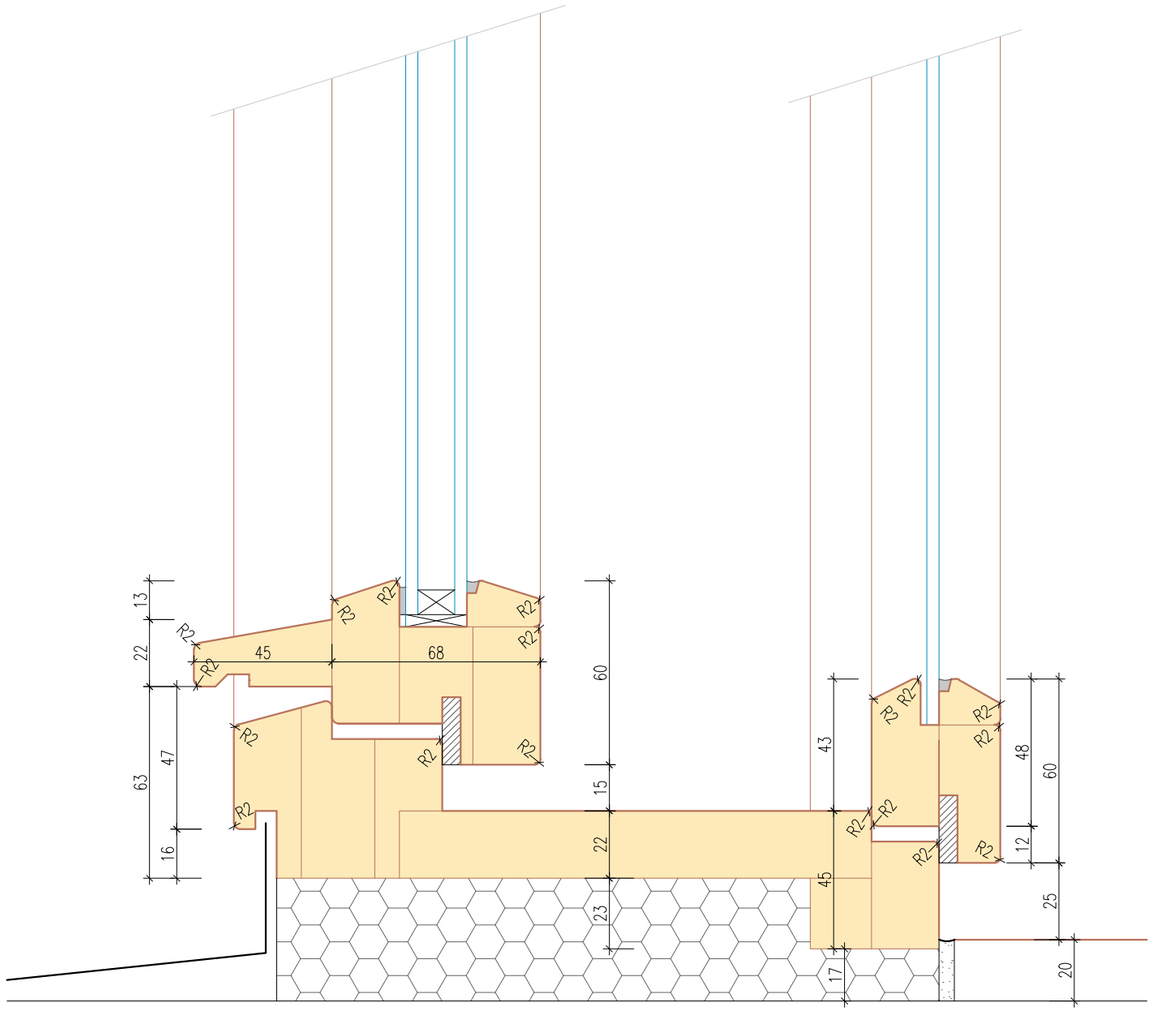

DETAILY KASTLOVÉHO OKNA
str. 2 M 1:2

DETAIL OSTĚNÍ, VODOROVNÝ ŘEZ, M 1:2

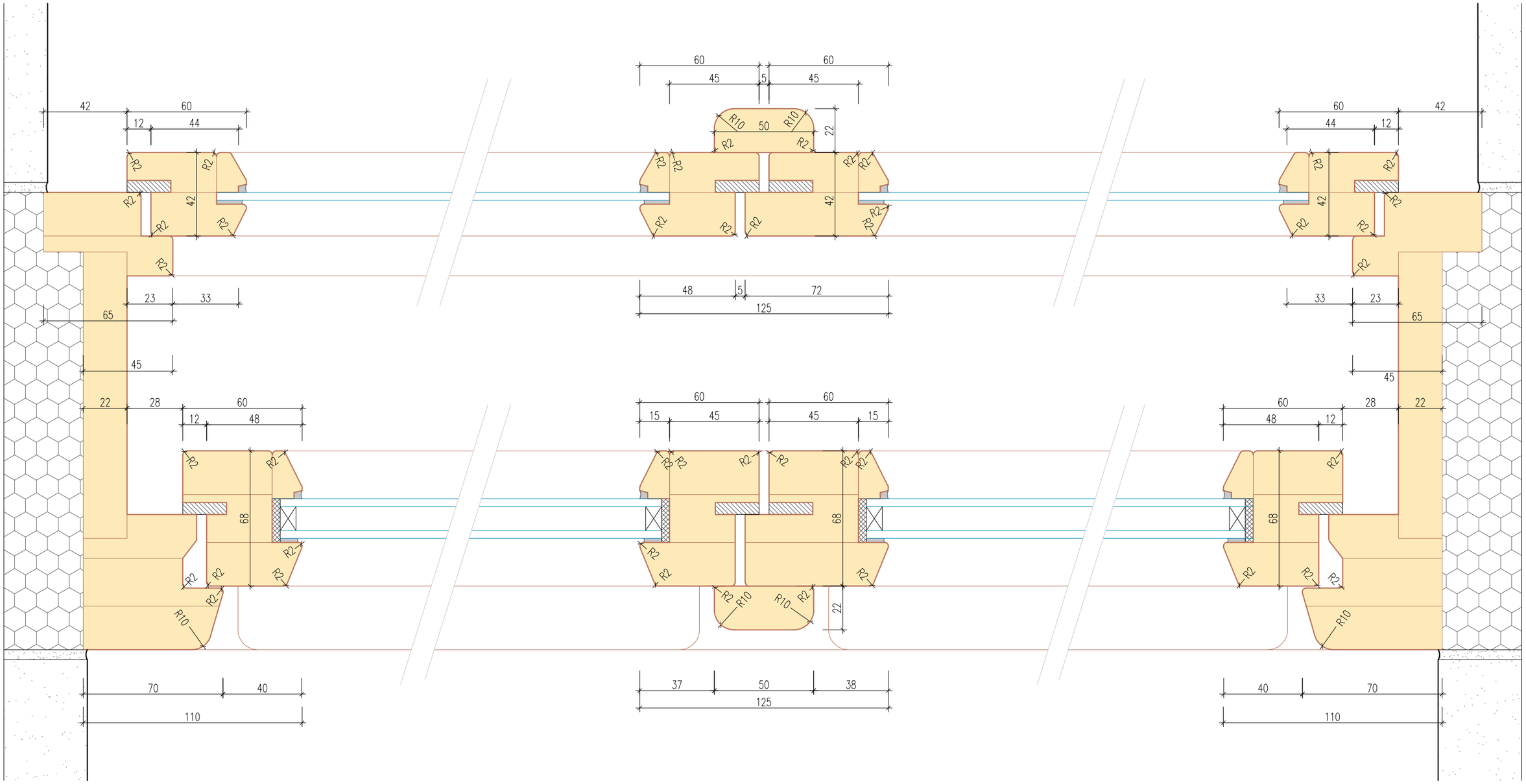

DETAILY KASTLOVÉHO OKNA
str. 3 M 1:2