TYP : TYPOVÁ, PLASTOVÁ, 96modulů DIN (600x800) HLOUBKA : 150
KRYTÍ : IP 23 KRYTI PO OTEVRENI DVERI : IP 20
DĚLENÍ: --
NÁTĚR :
PŘÍVODY : SPODEM VYVODY : NAHORU

OCHRANA PŘED NEBEZPEČNÝM DOTYKOVÝM NAPĚTÍM NEŽIVÝCH ČÁSTÍ DO 1000V:
AUTOMATICKÝM ODPOJENÍM OD ZDROJE

OCHRANA PŘED NEBEZPEČNÝM DOTYKOVÝM NAPĚTÍM ŽIVÝCH ČÁSTÍ DO 1000V:
IZOLACÍ, KRYTÍM

NAPÁJECÍ NAPĚTÍ: 3NPE~50 Hz,400V/TN-C-S

Vedoucí projektant	Zodpovědný projektant	Vypracoval	MUSIL, HYBSKÁ architektonický atelier, s.r.o. Kopečná 58, 602 00 Brno tel/fax: 543217357 e-mail: mh@mhatelier.cz	
Ing. arch. Radim Musil	Ing. Karel Rychlý	Ing. Karel Rychlý		
STAVEBNÍK:	MĚSTO ZNOJMO Obroková 1/12, 669 22 Znojmo Jednající : Ing. Vlastimil Gabrhel, starosta města			
NÁZEV AKCE:	CENTRUM OBNOVY SPOLEČNÉHO KULTURNÍHO DĚDICTVÍ Změna dokončené stavby - stavební úpravy		FORMÁT:	6 A4
MÍSTO STAVBY:	Loucká 3059/25, p.č.1, 2/1, 3, 26/1, 27, 804, 805, k.ú. Znojmo-Louka		DATUM:	12 / 2017
STUPEŇ:	Projektová dokumentace pro stavební povolení			
OBSAH:	D.1.4.4 Silnoproud,bleskosvody D.1.4.5 Slaboproudy, datové rozvody		VÝTISK:	
ST. OBJEKT:	SO-01, SO-02			
ROZVADĚČ "R3"			MĚŘÍTKO --	VÝKRES Č: 12

Cislo pole													
Technologicky popis	PŘÍVOD	PROUDOVÝ CHRÁNIČ	OSVĚTLENÍ	OSVĚTLENÍ	OSVĚTLENÍ	OSVĚTLENÍ	OSVĚTLENÍ	OSVĚTLENÍ	REZERVA	ZÁSUVKY	ZÁSUVKY	ZÁSUVKY	
OSPO													
Cislo pohonu			1	2	3	4	5	6	7	8	9	10	

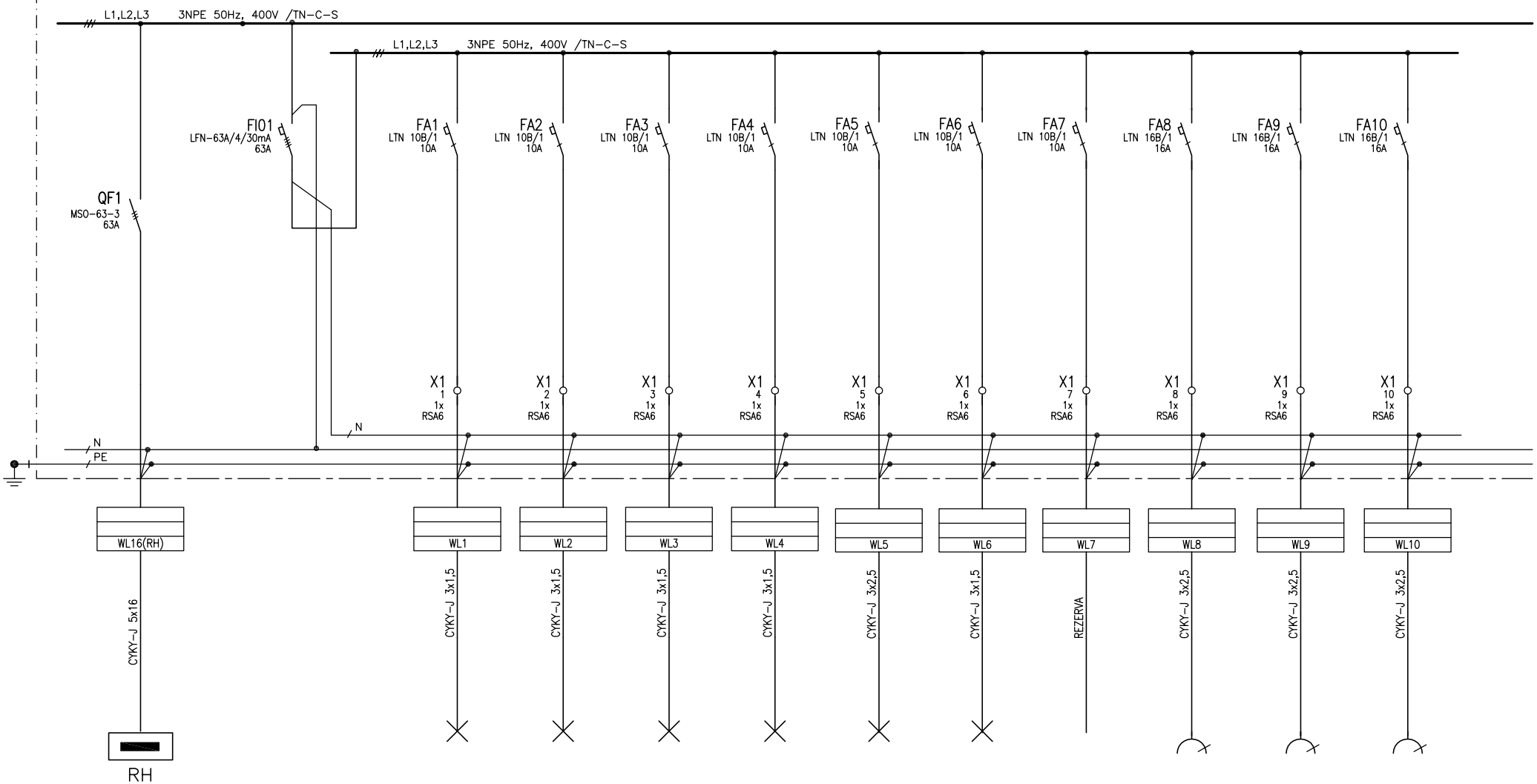

ROZVADĚČ R3		Navrhl: ING.RYCHLÝ	Cislo zak.:	Cislo vykr.: 12

1

Cislo pole													
Technologicky popis	PROUDOVÝ CHRÁNIČ	ZÁSUVKY	ZÁSUVKY	ZÁSUVKY	ZÁSUVKY	ZÁSUVKY	ZÁSUVKY	ZÁSUVKY	EL.BOILER ZTI	ZDROJ PRO EZS	ÚSTŘEDNA EZS	ZDROJ ZTI	ZDROJ ZTI	
OSPO												PRO UMYVADLO	PRO PISOÁRY	
Cislo pohonu		11	12	13	14	15	16	17	18	19	20	21	22	

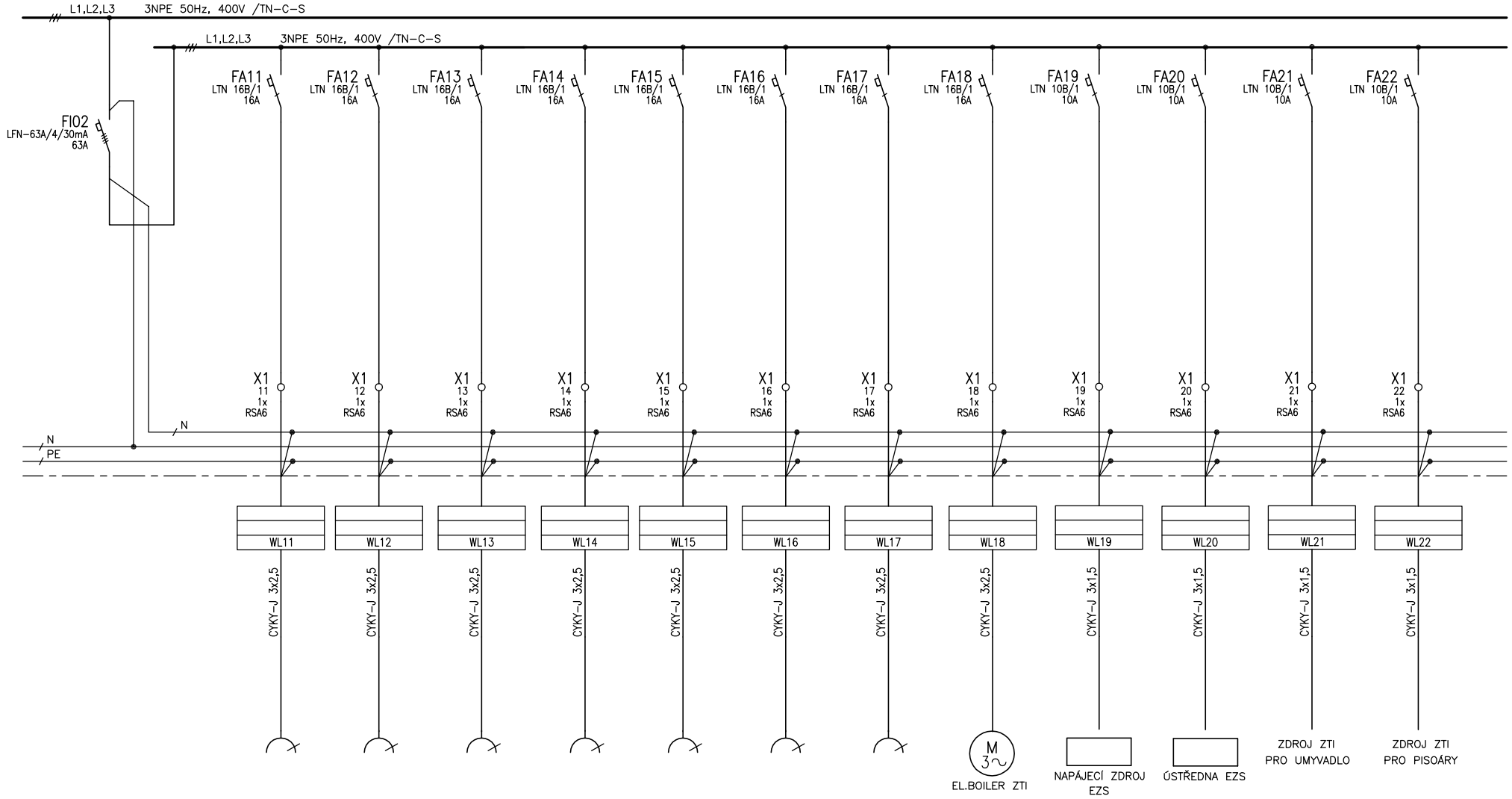

ROZVADĚČ R3		Navrhl: ING.RYCHLÝ	Cislo zak.:	Cislo vykr.: 12

2

Cislo pole													
Technologicky popis	PROUDOVÝ CHRÁNIČ	ANTENNÍ ZESILOVAČ	VZT VENTILÁTOR	OVLÁDÁNÍ Z MaR	VZT KLAPKA	OVLÁDÁNÍ Z MaR	VZT KLAPKA	OVLÁDÁNÍ Z MaR	VZT KLAPKA	OVLÁDÁNÍ Z MaR	VZT KLAPKA	OVLÁDÁNÍ Z MaR	
OSPO			POL.VZT č. 1.03		POL.VZT č. 1.04		POL.VZT č. 1.05		POL.VZT č. 1.06		POL.VZT č. 1.07		
Cislo pohonu		23	24		25		26		27		28		

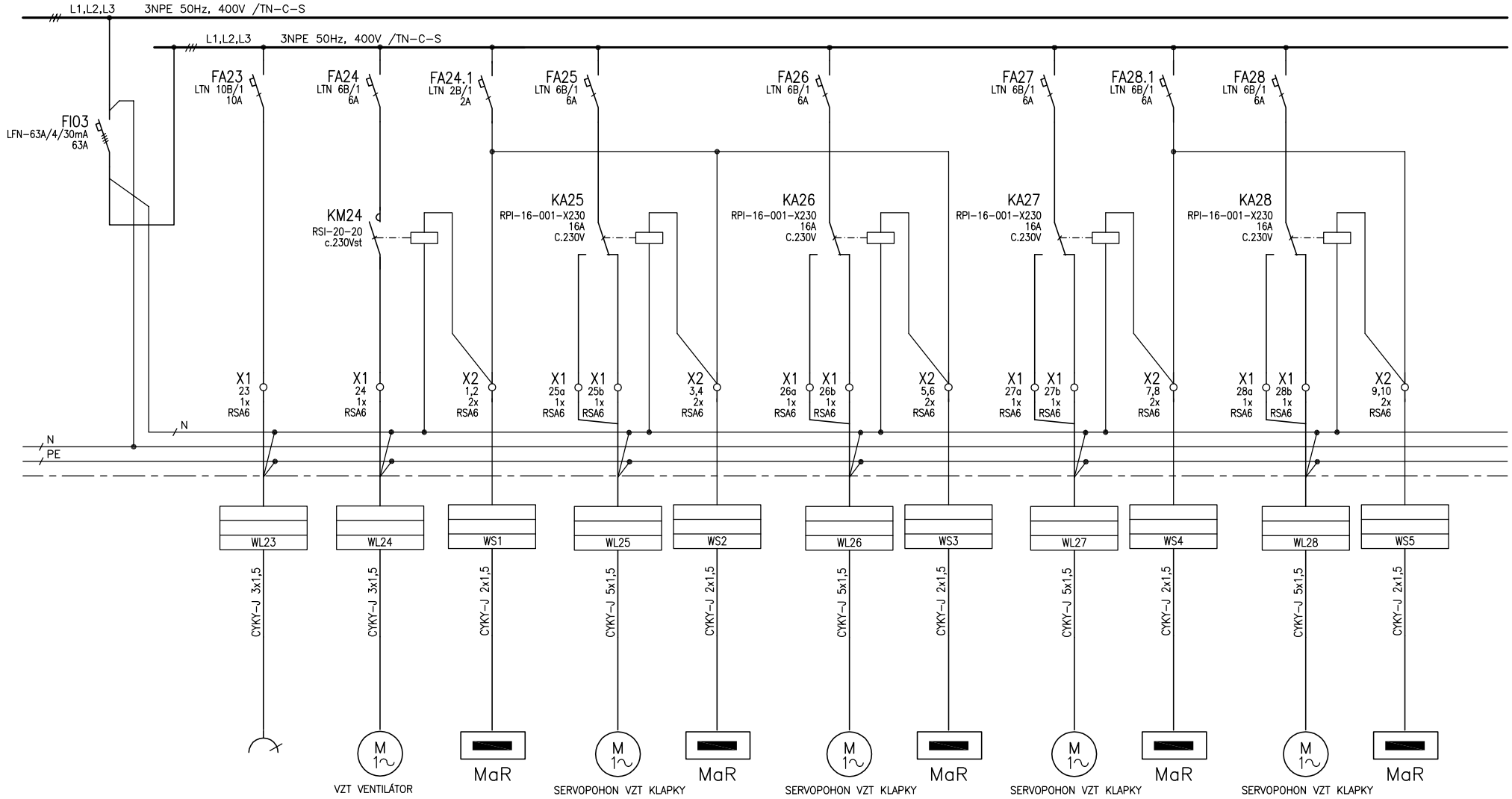

ROZVADĚČ R3		Navrhl: ING.RYCHLÝ	Cislo zak.:	3
				Cislo vykr.: 12

Cislo pole											
Technologicky popis	VZT VENTILÁTOR – SCHODIŠTĚ	PROUDOVÝ CHRÁNIČ	VZT JEDNOTKA PŘÍVOD	OVLÁDÁNÍ Z MaR	VZT JEDNOTKA ODVOD	OVLÁDÁNÍ Z MaR	ROTAČNÍ REKUPERÁTOR	OVLÁDÁNÍ Z MaR	ELEKTRICKÝ OHŘÍVAČ	OVLÁDÁNÍ Z MaR	
OSPO	POL.VZT č. 4.01		POL.VZT č. 1.01		POL.VZT č. 1.01		POL.VZT č. 1.01		POL.VZT č. 1.01		
Cislo pohonu	29		30		31		32		33		

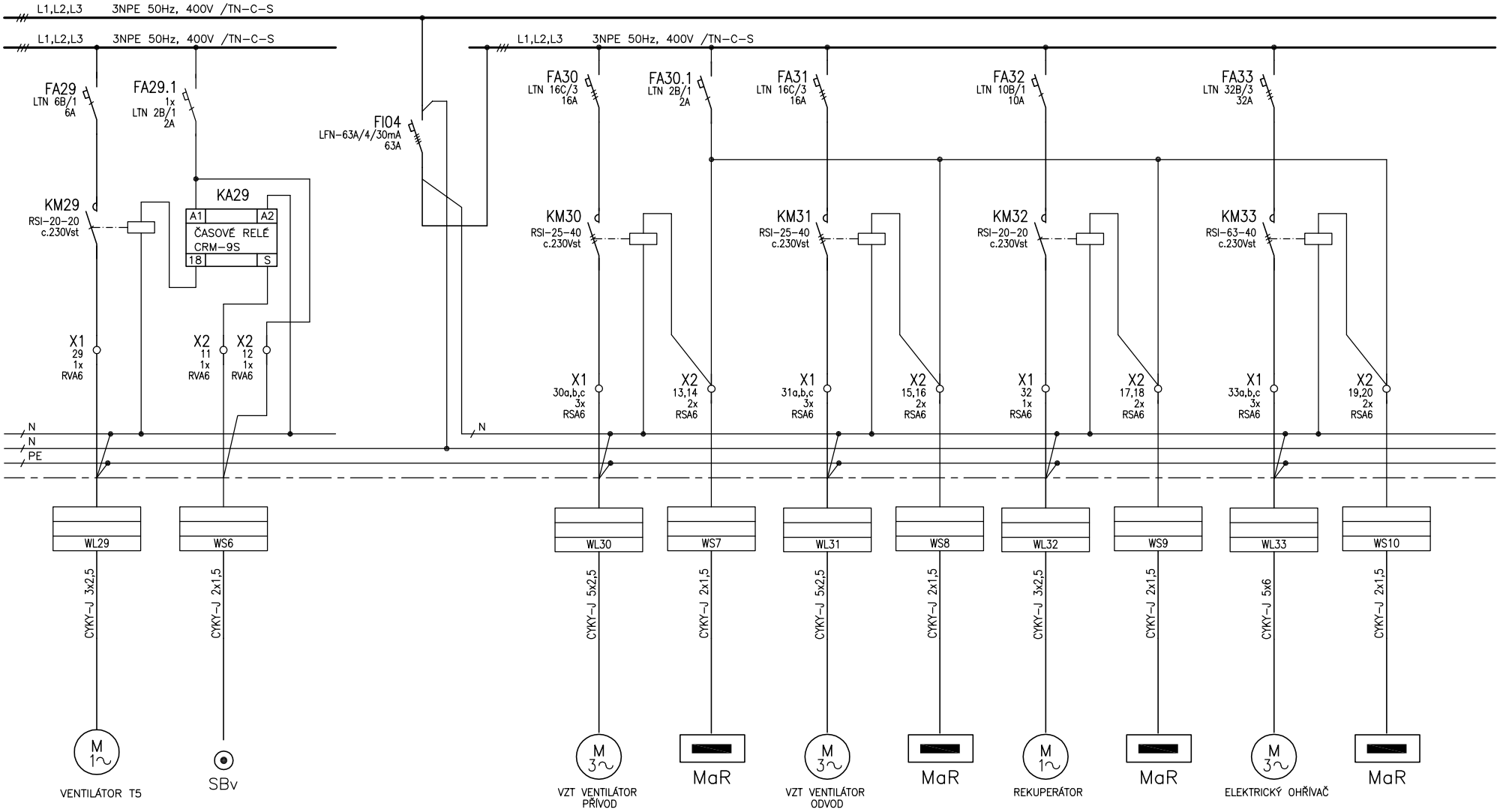

ROZVADĚČ R3		Navrhl: ING.RYCHLÝ	Cislo zak.:	Cislo vykr.: 12

4

Cislo pole											
Technologicky popis	VZT KLIMATIZAČNÍ VENKOVNÍ	VZT KLIMATIZAČNÍ VENKOVNÍ	PROUDOVÝ CHRÁNIČ	VÝVOD PRO ROZVODNICI	TOPNÉ KABELY	ZÁSUVKY	ZÁSUVKY	ZVONEK	REZERVA	REZERVA	
OSPO	KONDENZAČNÍ JEDNOTKA č.1.02	KONDENZAČNÍ JEDNOTKA č.2.01		MaR		PLYN.KOTEL ÚT	PLYN.KOTEL ÚT				
Cislo pohonu	34	35		36	37	38	39	40	41	42	

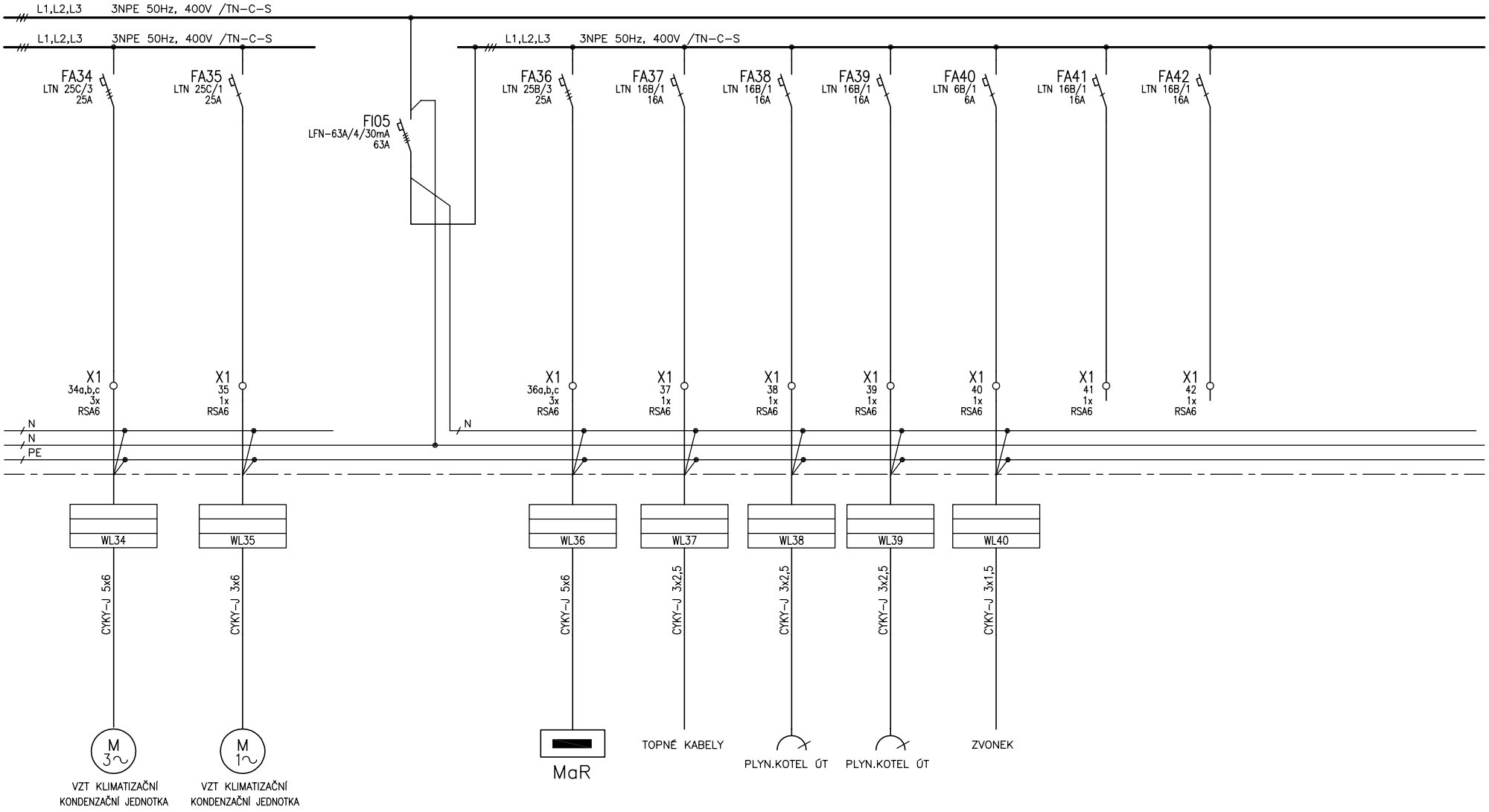

ROZVADĚČ R3		Navrhl: ING.RYCHLÝ	Cislo zak.:	Cislo vykr.: 12

5