Název stavby:	Centrum obnovy společného kulturního dědictví Změna dokončené stavby – stavební úpravy
Místo stavby:	Znojmo, Loucká 3059/25 Parcela č. 1, 2/1, 3, 26/1, 27, 804, 805, k. u. Znojmo – Louka (793574)
Stupeň:	Projektová dokumentace pro provádění stavby (DPS)
Stavebník:	Město Znojmo Obroková 1/12, 669 22 Znojmo Jednající: Ing. Vlastimil Gabrhel, starosta města
IČ:	00293881
DIČ:	CZ00293881
	Zástupce ve věcech technických: Ing. Karel Bartušek – vedoucí odboru investic a technických služeb Radim Držmíšek – referent odboru investic a technických služeb
Projektant:	společnost Musil, Hybská – architektonický atelier s.r.o., Kopečná 58, 602 00 Brno Zastoupená: Ing. arch. Radim Musil, jednatel společnosti zapsaná v OR, Krajský soud v Brně, oddíl C, vložka 20400
IČ:	63475669
DIČ:	CZ63475669
	Zástupce ve věcech technických: Ing. arch. Radim Musil – autorizovaný architekt, číslo autorizace 01 687 Libor Kellner – samostatný projektant

VÝPIS ZÁMEČNICKÝCH KONSTRUKCÍ

SO-04

CENTRUM OBNOVY SPOLEČNÉHO KULTURNÍHO DĚDICTVÍ, LOUCKÁ 3059/25, ZNOJMO - ZMĚNA DOKONČENÉ STAVBY

Musil, Hybská-architektonický atelier s.r.o., Kopečná 58, 602 00 Brno, tel/fax:: 543217356-7, e-mail:mh@mhatelier.cz

Ozn.	Název, schéma, rozměr [mm]	M. č.	Ks.	Specifikace
70/Z	**Stojan na kola ocelový** 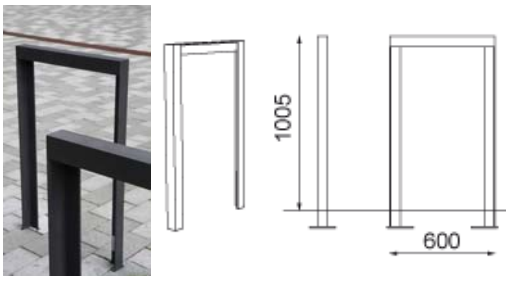	SO-04 **celkem**	**5 ks**	• Stojan z ocelových profilů pevně kotvený skrytými šrouby • Zinkovaná ocelová konstrukce opatřena nástřikem práškového vypalovacího laku odstín černošedý matný RAL 7021
71/Z	**Koš odpadkový** 	SO-04 **Celkem**	**1ks**	• Ocelová zinkovaná kostra opatřená opláštěním z ocelového zinkovaného tahokovu. • Všechny ocelové části opláštění jsou opatřeny nástřikem práškového vypalovacího laku RAL 7021
72/Z	**Terč k označení parkovacích míst** 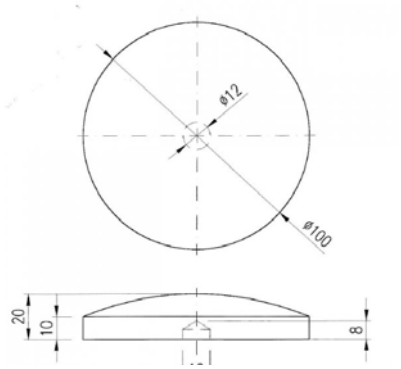	SO-04 **Celkem**	**29 ks**	• Ocelový terč o průměru 100mm s náběžnou hranou 10 mm. • Kotveno trnem do vrtaného otvoru na rovné ploše • Povrchová úprava vypalovací lak, odstín RAL 7021

Musil, Hybská-architektonický atelier s.r.o., Kopečná 58, 602 00 Brno, tel/fax:: 543217356-7, e-mail:mh@mhatelier.cz

Ozn.	Název, schéma, rozměr [mm]	M. č.	Ks.	Specifikace
73/Z	**Madlo ocelové venkovního vyrovnávacího schodiště 1800/925 mm** 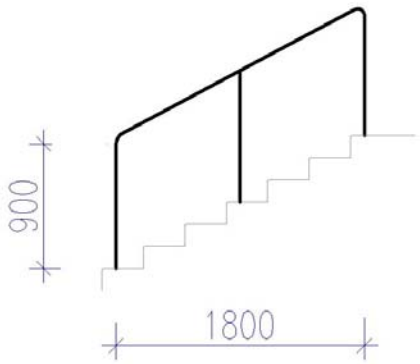 	SO-04 **Celkem**	**1 ks** **22,9 kg**	• Provedeno z plnostěnných ocelových hlazených profilů 50/12 mm, viditelné svary zabroušeny • Povrchová úprava žárovým zinkováním + kovářská barva - samozákladující alkyd-uretanová antikorozní barva na kov • Osazeno na trny do chemické kotvy do vyvrtaného otvoru v kameni

Musil, Hybská-architektonický atelier s.r.o., Kopečná 58, 602 00 Brno, tel/fax:: 543217356-7, e-mail:mh@mhatelier.cz