SCHODIŠTĚ SCH1–TVAR
PŮDORYS 1:40

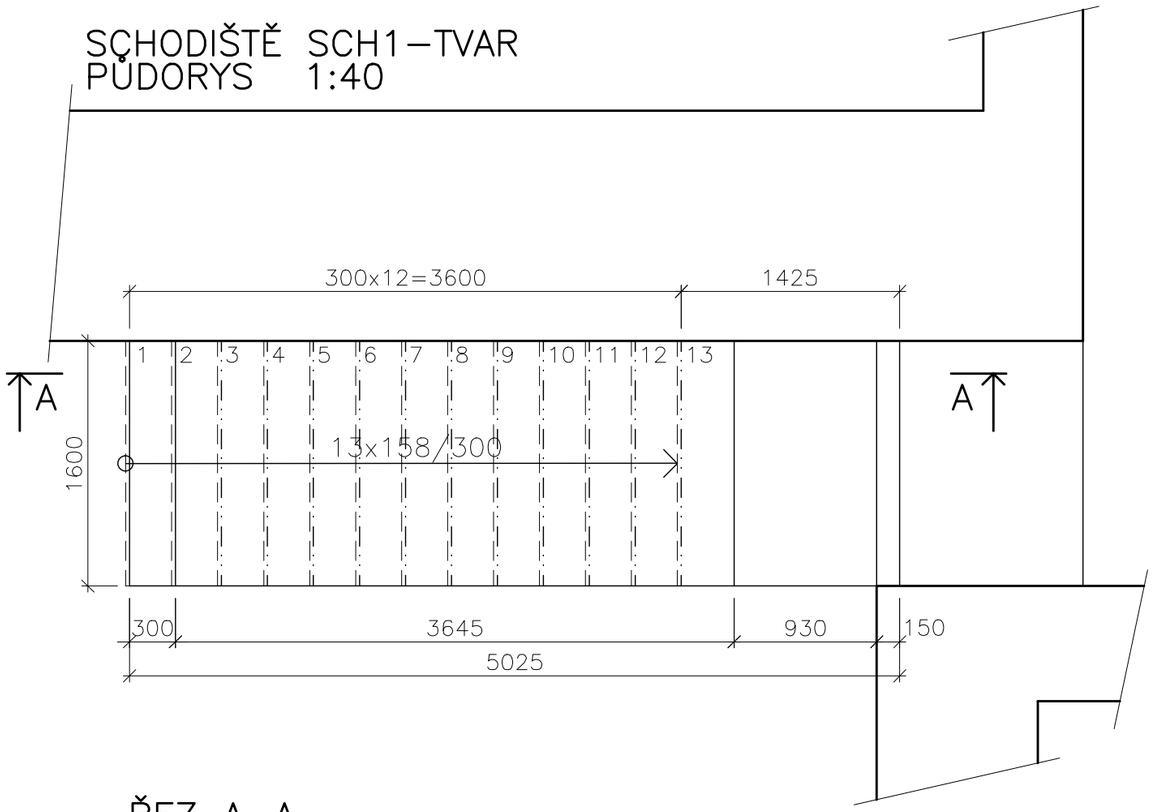

SCHODIŠTĚ SCH1
SCHÉMA VÝZTUŽE 1:40

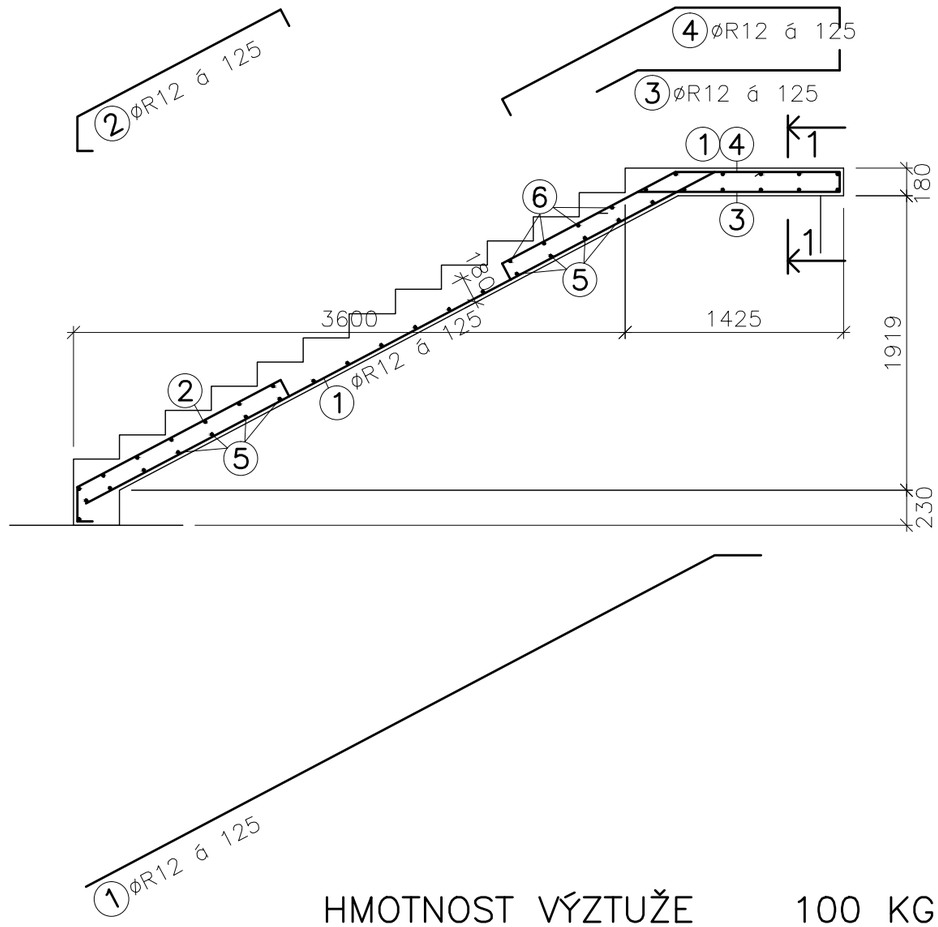

ŘEZ 1–1
1:40

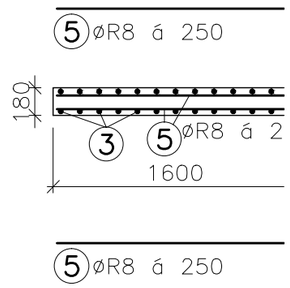

ŘEZ A–A
1:40

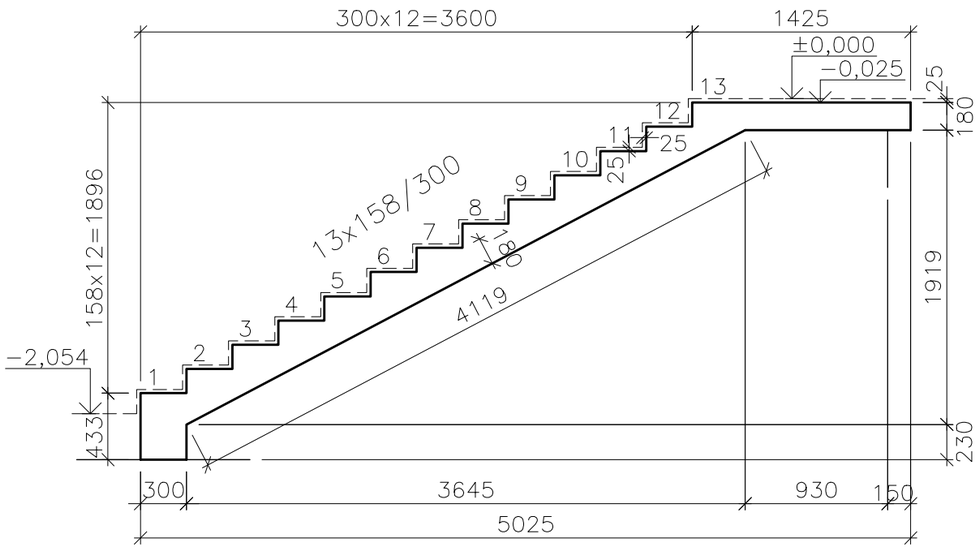

HMOTNOST VÝZTUŽE 100 KG/M3

BETON
C 20/25–XC1–Cl 0,2
Dmax 22–S3
OCEL 10505 (øR)
KRYTÍ VÝZTUŽE 20MM

Vypracoval	ING. FORALOVÁ	HIP ING. KRATOCHVÍL	ING.VLADIMÍR KRATOCHVÍL LUŽNÁ 41, 617 00 BRNO tel. 539 030454, 603 180890 email:kratochvil.vl@volny.cz
Investor	MĚSTO ZNOJMO		
	OBROKOVÁ 1/12, 669 22 ZNOJMO		
Místo stavby	Loucká 3059/25, p.č.1, 2/1, 3, 26/1, 27, 804, 805, k.ú. Znojmo–Louka		
Akce	CENTRUM OBNOVY SPOLEČNÉHO KULTURNÍHO DĚDICTVÍ ZMĚNA DOKONČENÉ STAVBY – STAVEBNÍ ÚPRAVY SO–01, SO–02		Zak.č.
			Stupeň
			Datum 11/2017
Obsah	SCHODIŠTĚ SCH1 – TVAR A SCHÉMA VÝZTUŽE		Měřítko 1:40 / Příloha č. 203