14/Z

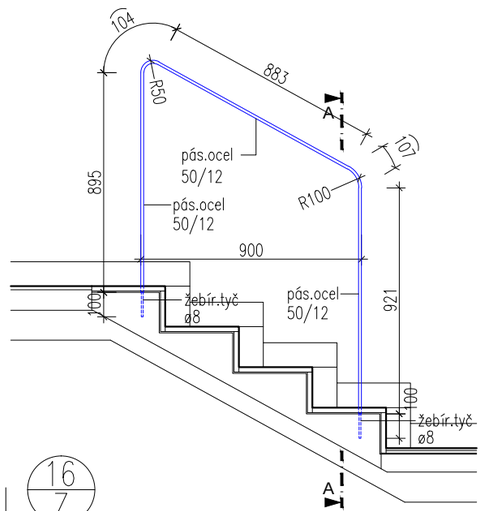

ŘEZ A-A'

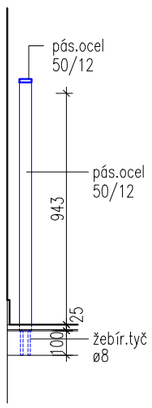

17/Z

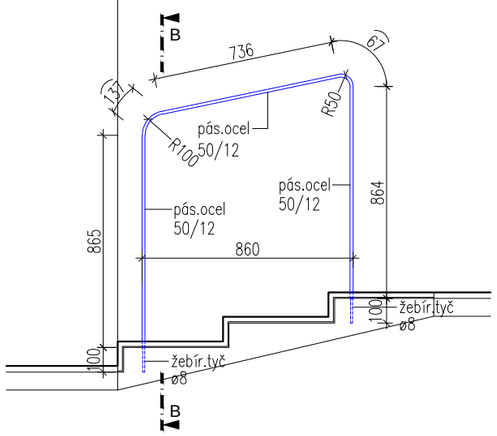

ŘEZ B-B'

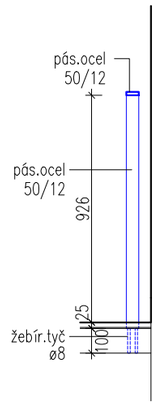

16/Z

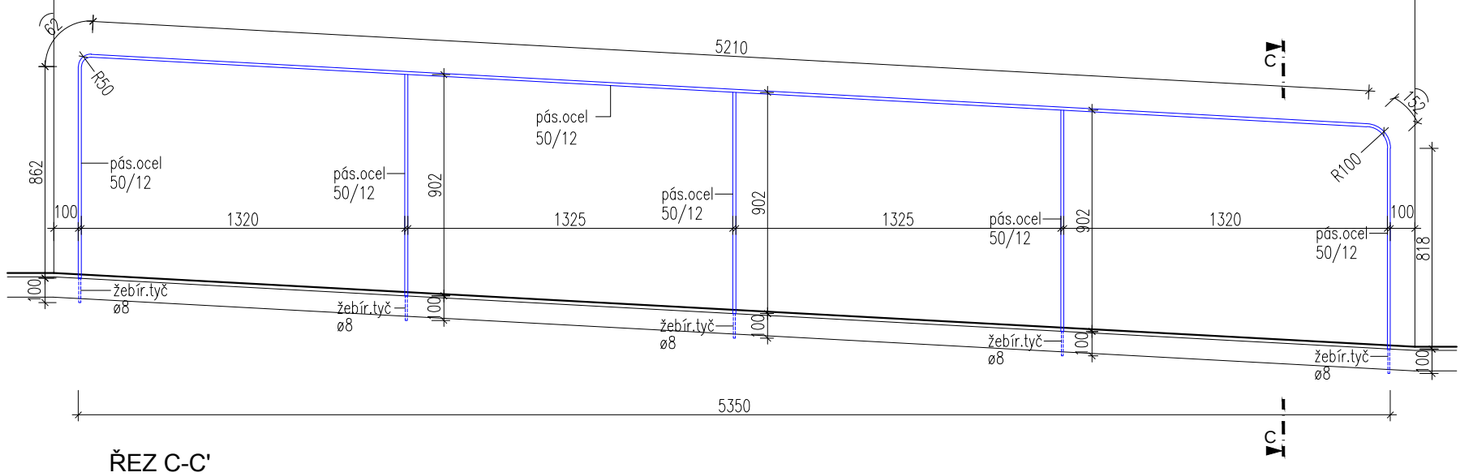

ŘEZ C-C'

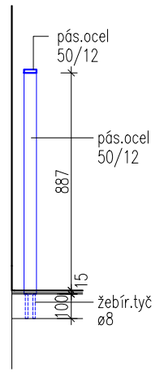

VÝPIS OCELI PRO ZÁBRADLÍ POL. 14/Z

č.pol. zábradlí	PROFIL	DÉLKA (mb)	POČET (ks)	DÉLKA CELKEM (mb)		POZNÁMKA
				pás.ocel 50/12	žebír.tyč ø8	
14/Z	pás.ocel 50/12mm	2,920	1	2,920		madlo,stojka
	žebír.tyč ø8mm	0,1	4		0,400	kotvení stojek
DÉLKA CELKEM (mb)				2,920	0,400	
HMOTNOST (kg/mb)				4,710	0,395	
HMOTNOST CELKEM DLE PROFILU (kg)				13,753	0,158	
HMOTNOST CELKEM (kg)				**13,911**		

VÝPIS OCELI PRO ZÁBRADLÍ POL. 16/Z

č.pol. zábradlí	PROFIL	DÉLKA (mb)	POČET (ks)	DÉLKA CELKEM (mb)		POZNÁMKA
				pás.ocel 50/12	žebír.tyč ø8	
16/Z	pás.ocel 50/12mm	9,810	1	9,810		madlo,stojka
	žebír.tyč ø8mm	0,1	10		1,000	kotvení stojek
DÉLKA CELKEM (mb)				9,810	1,000	
HMOTNOST (kg/mb)				4,710	0,395	
HMOTNOST CELKEM DLE PROFILU (kg)				46,205	0,395	
HMOTNOST CELKEM (kg)				**46,600**		

VÝPIS OCELI PRO ZÁBRADLÍ POL. 17/Z

č.pol. zábradlí	PROFIL	DÉLKA (mb)	POČET (ks)	DÉLKA CELKEM (mb)		POZNÁMKA
				pás.ocel 50/12	žebír.tyč ø8	
17/Z	pás.ocel 50/12mm	2,669	1	2,669		madlo,stojka
	žebír.tyč ø8mm	0,1	4		0,400	kotvení stojek
DÉLKA CELKEM (mb)				2,669	0,400	
HMOTNOST (kg/mb)				4,710	0,395	
HMOTNOST CELKEM DLE PROFILU (kg)				12,571	0,158	
HMOTNOST CELKEM (kg)				**12,729**		

SCHÉMA ZÁMEČNICKÝCH VÝROBKŮ 14/Z, 16/Z, 17/Z
M 1:25