Název stavby:	Centrum obnovy společného kulturního dědictví Změna dokončené stavby – stavební úpravy
Místo stavby:	Znojmo, Loucká 3059/25 Parcela č. 1, 2/1, 3, 26/1, 27, 804, 805, k. u. Znojmo – Louka (793574)
Stupeň:	Projektová dokumentace pro provádění stavby (DPS)
Stavebník:	Město Znojmo Obroková 1/12, 669 22 Znojmo Jednající: Ing. Vlastimil Gabrhel, starosta města
IČ:	00293881
DIČ:	CZ00293881
	Zástupce ve věcech technických: Ing. Karel Bartušek – vedoucí odboru investic a technických služeb Radim Držmíšek – referent odboru investic a technických služeb
Projektant:	společnost Musil, Hybská – architektonický atelier s.r.o., Kopečná 58, 602 00 Brno Zastoupená: Ing. arch. Radim Musil, jednatel společnosti zapsaná v OR, Krajský soud v Brně, oddíl C, vložka 20400
IČ:	63475669
DIČ:	CZ63475669
	Zástupce ve věcech technických: Ing. arch. Radim Musil – autorizovaný architekt, číslo autorizace 01 687 Libor Kellner – samostatný projektant

VÝPIS ZÁMEČNICKÝCH KONSTRUKCÍ

SO-01

CENTRUM OBNOVY SPOLEČNÉHO KULTURNÍHO DĚDICTVÍ, LOUCKÁ 3059/25, ZNOJMO - ZMĚNA DOKONČENÉ STAVBY

Poznámka:

- U všech výrobků bude předložena výrobní dokumentace k odsouhlasení projektantem
- U výplní v obvodových stěnách bude u výrobků provedena příprava ke skrytému přívodu pro magnetické kontakty otvíravých/sklopných křídel
- Otvory pro nové výplně otvorů v obvodových stěnách a v interiéru budou zaměřeny po odstranění původních výplní a nové výrobky budou vyrobeny dle skutečných rozměrů
- Ocelové výrobky z žárově zinkované oceli se budou na stavbě spojovat pouze šroubovými spoji. Svařování jednotlivých prvků bude provedeno před zinkováním v zinkovně.
- Projektantovy budou předloženy k odsouhlasení veškeré prvky horního kování a vzorky povrchových úprav zámečnických výrobků
- Schémata výrobků s otvíravými částmi jsou zobrazeny ze strany závěsů

Dveře a stěny vstupní:

Prodyšnost DIN EN 12207	třída 4
Odolnost vůči průtrži mračen DIN EN 12208	9A
Odolnost vůči silnému větru DIN EN 12210	B5, C5
Hodnota prostupu tepla Din EN 12412-2	U_F = 1,7 W (M^2k)
Profily a DIN 17615	aluminiové profily lisované ze slitiny AlMgSi 0,5 F 22 dle DIN 1748
Přerušení tepelného mostu	POLYAMID 6,6 (PA)
Těsnění	profily z EPDM dle DIN 7863
Skupina materiálu rámu	dle koef. Uf prostupu tepla jednotlivých profilů dle požadavku příslušných norem dle DIN EN 12412-2 a ČSN 73 0540-2 (vč.Změny Z1) kde se stanovují požadované a doporučené hodnoty Un pro přísl.typy budov. Uf=menší než 2,0 W/(m2. K). Pro jednotlivé profily a profilové kombinace je hodnota koef. Uf stanovena výpočtem.
Skupina namáhání	C - skupina zatížitelnosti proti hnanému dešti (dle DIN 18055)
Protihluková ochrana	hodnota součinitele spárové průvzdušnosti **i** lv, n dle ČSN 73 0540-2/Z1.

Ozn.	Název, schéma, rozměr [mm]	M. č.	Ks.	Specifikace
1/Z	**AL dveře vstupní dvoukřídlé otvíravé 800 + 800 / 3225 mm prosklené a plné, celý výrobek 1650/3275 mm** 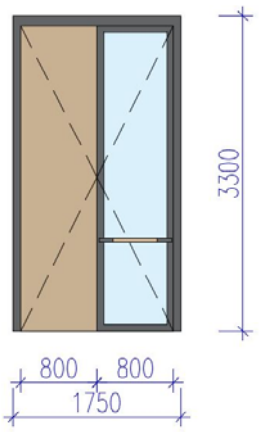	201 **celkem**	1 x P **1 x P**	• Dveře dvoukřídlé, aktivní křídlo celoprosklené, slícovaná křídla v jedné rovině s rámem, skryté závěsy, bez prahu, pasivní křídlo s výplní oboustranně překrývající křídlo, povrchová úprava přírodní dýha dub svislá kresba, satin, lak odolný UV záření • Zasklení s izolačním bezpečnostním sklem VSG33.2-12Ar-VSG 33.2 Low-E, U_g 1,1 W/m^2K + 4 TGI, rámeček s teplou hranou černý. LT 72%, SF 59%, bezpečnostní tř. P2A • Zámek panikový pro cylindrickou vložku, paniková cylindrická vložka, paniková klika/klika, madlo vodorovné. dřevo/ nerez leštěná (LN) exteriér, paniková protipožární rozvora skrytá pro pasivní křídlo 2křídlých dveří, 2 x dveřní zarážka – nerez, skrytý dveřní samozavírač s koordinací postupného zavírání – nerez leštěná (LN), páska pro slabozraké • Počet závěsů bude stanoven dle hmotnosti a výšky dveřního křídla. • Povrchová úprava všech kovových prvků vypalovací barvou, odstín černošedý matný RAL 7021

Musil, Hybská-architektonický atelier s.r.o., Kopečná 58, 602 00 Brno, tel/fax:: 543217356-7, e-mail:mh@mhatelier.cz

Ozn.	Název, schéma, rozměr [mm]	M. č.	Ks.	Specifikace
2/Z	**AL stěnačtyřdílnádílná prosklená se vstupním otvíravým dveřním křídlem 1000/ 3400 mm a pevně zaskleným bočními a horním dílem, celý výrobek 2800/3450 mm** 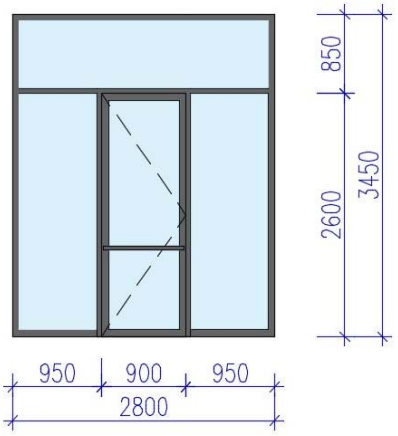 	201 **celkem**	1 x L **1 x L**	• Dveře jednokřídlé, celoprosklené, slícovaná křídla v jedné rovině s rámem, skryté závěsy, bez prahu, • Zasklení s izolačním bezpečnostním sklem VSG33.2-12Ar-VSG 33.2 Low-E, U_g 1,1 W/m^{2K} + 4 TGI, rámeček s teplou hranou černý. LT 72%, SF 59%, bezpečnostní tř. P2A • Zámek s válečkovou střelkou pro cylindrickou vložku, cylindrická vložka, oboustranné madlo vodorovné. dřevo/ nerez leštěná (LN), dveřní zarážka – nerez, skrytý dveřní samozavírač – nerez leštěná (LN), páska pro slabozraké • Počet závěsů bude stanoven dle hmotnosti a výšky dveřního křídla. • Povrchová úprava všech kovových prvků vypalovací barvou, odstín černošedý matný RAL 7021
3/Z	**AL dveře vstupní dvoukřídlé otvíravé 900 + 650 / 2900, prosklené a plné celý výrobek 1650/2950 mm** 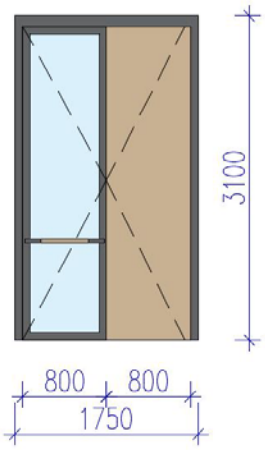 	101 **celkem**	1 x L **1 x L**	• Dveře dvoukřídlé, aktivní křídlo celoprosklené, slícovaná křídla v jedné rovině s rámem, bez prahu, pasivní křídlo s výplní oboustranně překrývající křídlo, povrchová úprava přírodní dýha dub svislá kresba, satin, lak odolný UV záření • Zasklení s izolačním bezpečnostním sklem VSG33.2-12Ar-VSG 33.2 Low-E, U_g 1,1 W/m^2K + 4 TGI, rámeček s teplou hranou černý. LT 72%, SF 59%, bezpečnostní tř. P2A • Zámek panikový pro cylindrickou vložku, paniková cylindrická vložka, paniková klika/klika, madlo vodorovné. dřevo/ nerez leštěná (LN) exteriér, paniková protipožární rozvora skrytá pro pasivní křídlo 2křídlých dveří, 2 x dveřní zarážka – nerez leštěná (LN), skrytý dveřní samozavírač s koordinací postupného zavírání – nerez leštěná (LN), páska pro slabozraké • Počet závěsů bude stanoven dle hmotnosti a výšky dveřního křídla. • Povrchová úprava všech kovových prvků vypalovací barvou, odstín černošedý matný RAL 7021

Musil, Hybská-architektonický atelier s.r.o., Kopečná 58, 602 00 Brno, tel/fax:: 543217356-7, e-mail:mh@mhatelier.cz

Ozn.	Název, schéma, rozměr [mm]	M. č.	Ks.	Specifikace
4/Z	**Dveře vnitřní dvoukřídlé otvíravé 900 + 600/2200 mm celoprosklené do ocelového rámu, celý výrobek 1600/ 2200 mm** 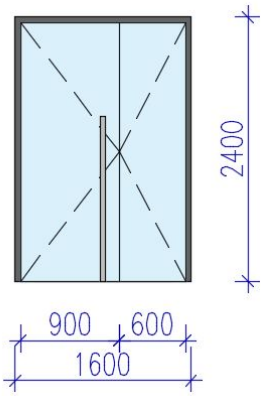 	103/101 **celkem**	1 x L **1 x L**	• Dveře dvoukřídlé celoprosklené – levé křídlo aktivní, pravé pasivní, obvodový rám celého výrobku ocelový 50/50 mm • Zasklení bezpečnostním sklem ESG 10/12 mm., hrany zabroušeny • Kování – závěsy, spojky, svislé madlo se zámkem pro cylindrickou vložku, 2 x dveřní zarážka, fixace pasivního křídla – kování pro celoskleněné stěny nerez leštěná (LN), páska pro slabozraké • Povrchová úprava ocelového rámu vypalovací barvou, odstín černošedý matný RAL 7021
5/Z	**Dveře vnitřní dvoukřídlé otvíravé 900 + 550/ 2200 mm celoprosklené s pevně zaskleným nadsvětlíkem výšky 750 mm do ocelového rámu, celý výrobek 1550/2820 (3000) mm** 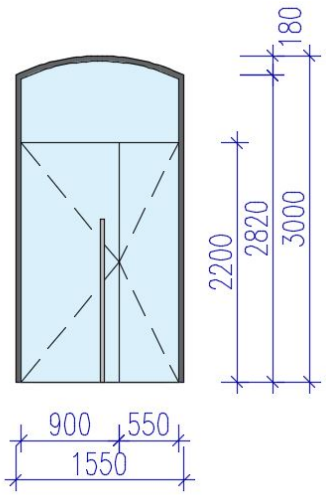 	101/104 **celkem**	1 x L **1 x L**	• Dveře dvoukřídlé celoprosklené – levé křídlo aktivní, pravé pasivní a pevně zasklený nadsvětlík bez rámu, obvodový rám celého výrobku ocelový 50/50 mm • Zasklení bezpečnostním sklem ESG 10/12 mm, hrany zabroušeny • Kování – závěsy, spojky, svislé madlo se zámkem pro cylindrickou vložku, 2 x dveřní zarážka, fixace pasivního křídla – kování pro celoskleněné stěny nerez leštěná (LN), páska pro slabozraké • Povrchová úprava ocelového rámu vypalovací barvou, odstín černošedý matný RAL 7021
6/Z	**Stěna vnitřní čtyřdílná celoprosklená s dveřmi dvoukřídlými otvíravými 800 + 800 mm do ocelového rámu, celý výrobek 3200/2200 mm** 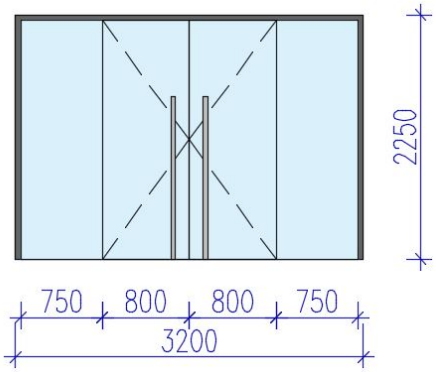 	104/105 104/106 **celkem**	1 x L 1 x P **1 x L** **1 x P**	• Dveře dvoukřídlé celoprosklené – pasivní a aktivní křídlo a prosklený světlík a nadsvětlík bez rámu, obvodový ocelový rám celého výrobku ocelový 50/50 mm • Zasklení bezpečnostním sklem ESG 10/12 mm, hrany zabroušeny • Kování – závěsy, spojky, svislé madlo se zámkem pro cylindrickou vložku, 2 x dveřní zarážka, fixace pasivního křídla – kování pro celoskleněné stěny nerez leštěná (LN), páska pro slabozraké • Povrchová úprava ocelového rámu vypalovací barvou, odstín černošedý matný RAL 7021

Musil, Hybská-architektonický atelier s.r.o., Kopečná 58, 602 00 Brno, tel/fax:: 543217356-7, e-mail:mh@mhatelier.cz

Ozn.	Název, schéma, rozměr [mm]	M. č.	Ks.	Specifikace
7/Z	**Stěna vnitřní trojdílná celoprosklená s dveřmi dvoukřídlými otvíravými 900/ 2200 mm s pevně zaskleným nadsvětlíkem výšky 800 mm do ocelového rámu, celý výrobek 1720/3050 mm** 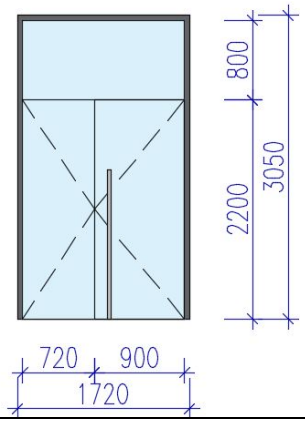 	105/106 **celkem**	1 x L **1 x L**	• Dveře dvoukřídlé celoprosklené a pevně zasklený nadsvětlík bez rámu, obvodový rám celého výrobku ocelový 50/50 mm • Zasklení bezpečnostním sklem ESG 10/12 mm, matné, hrany zabroušeny • Kování – závěsy, spojky, svislé madlo se zámkem pro cylindrickou vložku, 2 x dveřní zarážka, fixace pasivního křídla – kování pro celoskleněné stěny nerez leštěná (LN), páska pro slabozraké • Povrchová úprava ocelového rámu vypalovací barvou, odstín černošedý matný RAL 7021
8/Z	**Dveře vnitřní dvoukřídlé s rámem otvíravé 900 + 500/ 2200 mm celoprosklené s pevně zaskleným nadsvětlíkem výšky 950 mm do ocelového rámu, celý výrobek 1500/3200 mm** 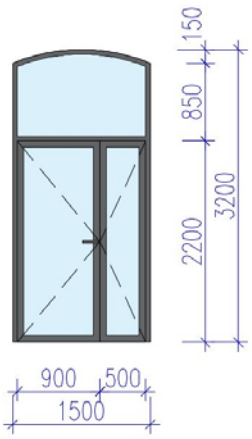 	211/202 **celkem**	1 x L **1 x L**	• Dveře dvoukřídlé celoprosklené do ocelového rámu 50/50 mm, slícovaná křídla s rámem v jedné rovině a pevně zasklený nadsvětlík do obvodového ocelového rámu 50/50 mm • Zasklení bezpečnostním sklem ESG 10/12 mm, hrany zabroušeny • Kování – skryté 3D závěsy, spojky, svislé madlo se zámkem pro cylindrickou vložku, 2 x dveřní zarážka, fixace pasivního křídla – kování pro celoskleněné stěny nerez leštěná (LN), páska pro slabozraké • Povrchová úprava ocelového rámu vypalovací barvou, odstín černý matný RAL
9/Z	**Stěna vnitřní s dvoukřídlými otvíravými celoprosklenými dveřmi 900 + 900/ 2200 mm s prosklenými pevně zasklenými bočními světlíky a nadsvětlíkem výšky 1400 mm do ocelového rámu, celý výrobek 3500/3650 mm,** **požární odolnost: dveře EW 15 DP3, pevné díly EI 15 nebo (dveře + boční díly EW15. nadsvětlík EI 15)** 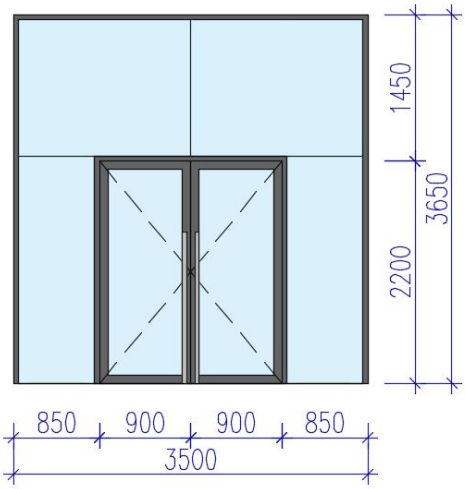 	202/210 **celkem**	1 x P **1 x P**	• Dveře dvoukřídlé celoprosklené, slícovaná křídla v jedné rovině s rámem – profil 50/50 mm, skryté závěsy a pevně zasklené světlíky a nadsvětlík, obvodový rám celého výrobku ocelový 50/50 mm • Zasklení bezpečnostním sklem ESG 10/12 mm, hrany zabroušeny, křídla VSG33.2 • Kování – skryté 3D závěsy, spojky, zámek pro cylindrickou vložku s oboustrannou klikou, 2 x dveřní zarážka, fixace pasivního křídla, skrytý samozavírač aktivního a pasivního křídla – nerez leštěná (LN), páska pro slabozraké • Povrchová úprava ocelového rámu a křídel vypalovací barvou, odstín černošedý matný RAL 7021

Musil, Hybská-architektonický atelier s.r.o., Kopečná 58, 602 00 Brno, tel/fax:: 543217356-7, e-mail:mh@mhatelier.cz

Ozn.	Název, schéma, rozměr [mm]	M. č.	Ks.	Specifikace
10/Z	**Okno vnitřní jednodílné pevně zasklené bez rámu 300/950 mm** 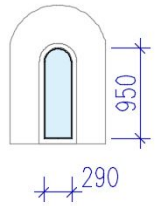 	106/115 **celkem**	1 **1 ks**	• Sklo osazeno do stávajícího kamenného historického ostění vitrážovým způsobem do olovněného profilu, vyklínovat • Pro výrobu bude provedena přesná šablona • Zasklení bezpečnostním sklem ESG 10 mm, hrany zabroušeny
11/Z	**Ocelový škrabák 1600/500/80 mm** 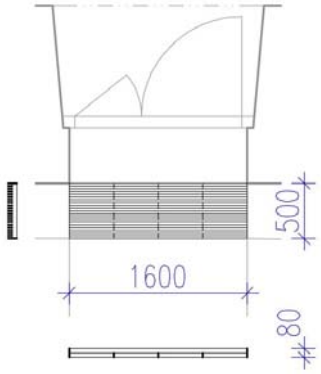 	Exteriér **celkem**	1 ks **1 ks**	
12/Z	**Zábradlí ocelové 3790/925 mm** 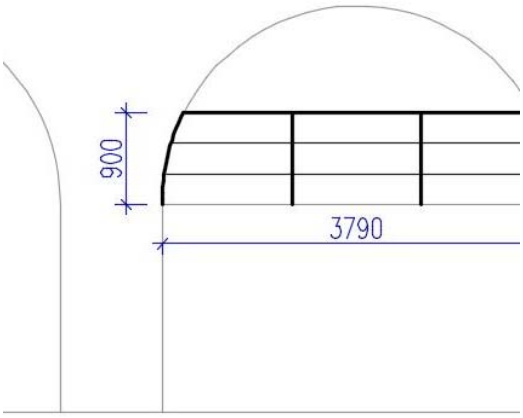 	101 **Celkem**	1 ks 38,3 kg **1 ks**	• Provedeno z plnostěnných ocelových hlazených profilů 50/12 mm a tyče D 10 mm, viditelné svary zabroušeny • Povrchová úprava – kovářská barva - samozákladující alkyd-uretanová antikorozní barva na kov • Osazeno na trny do chemické kotvy
13/Z	**Zábradlí ocelové vnitřního přímočarého schodiště 4680/925 mm** 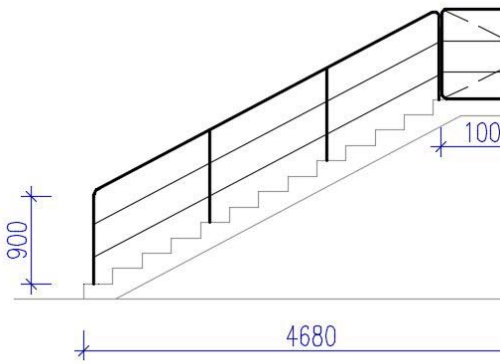 	103 **Celkem**	1 ks 66,2 kg **1 ks**	• Provedeno z plnostěnných ocelových hlazených profilů 50/12 mm a tyče D 10 mm, viditelné svary zabroušeny • Povrchová úprava – kovářská barva - samozákladující alkyd-uretanová antikorozní barva na kov • Osazeno na trny do chemické kotvy

Musil, Hybská-architektonický atelier s.r.o., Kopečná 58, 602 00 Brno, tel/fax:: 543217356-7, e-mail:mh@mhatelier.cz

Ozn.	Název, schéma, rozměr [mm]	M. č.	Ks.	Specifikace
14/Z	**Madlo ocelové vnitřního přímočarého vyrovnávacího schodiště 900/925 mm** 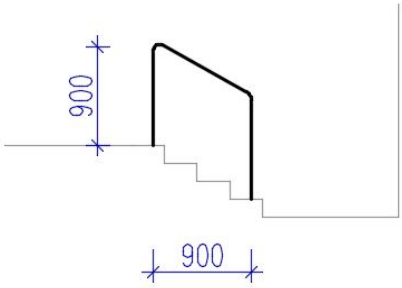 	104 **celkem**	1 ks 13,9 kg **1 ks**	• Provedeno z plnostěnných ocelových hlazených profilů 50/12 mm, viditelné svary zabroušeny • Povrchová úprava – kovářská barva - samozákladující alkyd-uretanová antikorozní barva na kov • Osazeno na trny do chemické kotvy
15/Z	**Stávající zábradlí vnitřního dvouramenného schodiště – repase, doplnění** 	102, 210 **Celkem**	1 ks **1 ks** **6 odlitků**	• Doplnění 6 kusů litinových odlitků – tvar rozměr dle stávajících • Povrchová úprava – kovářská barva - samozákladující alkyd-uretanová antikorozní barva na kov
16/Z	**Madlo ocelové vnitřní přímočaré rampy 5350/915 mm** 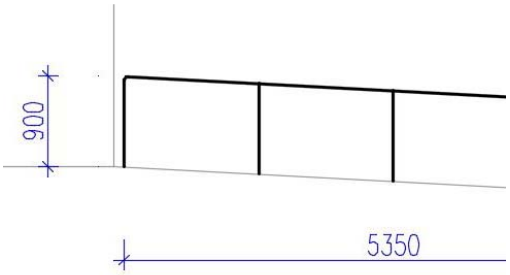 	202 **celkem**	1 ks 46,6 **1 ks**	• Provedeno z plnostěnných ocelových hlazených profilů 50/12 mm, viditelné svary zabroušeny • Povrchová úprava – kovářská barva - samozákladující alkyd-uretanová antikorozní barva na kov • Osazeno na trny do chemické kotvy

Musil, Hybská-architektonický atelier s.r.o., Kopečná 58, 602 00 Brno, tel/fax:: 543217356-7, e-mail:mh@mhatelier.cz

Ozn.	Název, schéma, rozměr [mm]	M. č.	Ks.	Specifikace
17/Z	**Madlo ocelové vnitřního vyrovnávacího schodiště 860/925 mm** 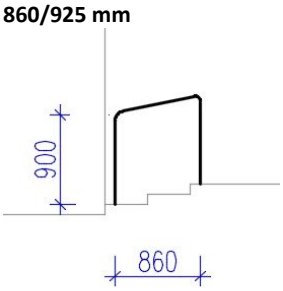 	202 **celkem**	1 ks 12,7 **1 ks**	• Provedeno z plnostěnných ocelových hlazených profilů 50/12 mm, viditelné svary zabroušeny • Povrchová úprava – kovářská barva - samozákladující alkyd-uretanová antikorozní barva na kov • Osazeno na trny do chemické kotvy
18/Z	**Zábradlí ocelové kruhové v. 915 mm včetně ocelového kruhového lemu** **D = 2000 mm, v 700 mm** 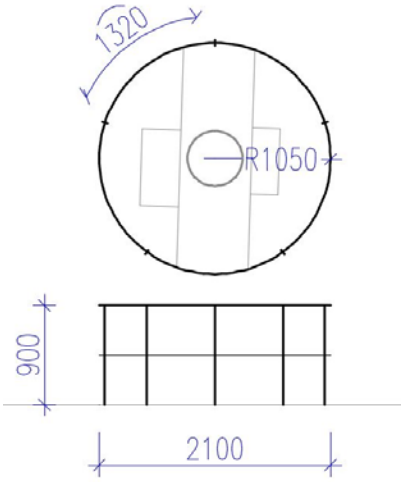 	201 **Celkem**	1 ks 200,9 kg **1 ks**	• Výšku zaměřit dle skutečnosti po odstranění násypu • Skružovaný ocelový plech tl. 2,5 mm – dělený na 3 segmenty svařené na místě venkovním svarem, horní lem z pásoviny 50/12 mm, spodní roznášecí plochy 200/200 mm z plechu tl. 2,5 mm • Zábradlí z ocelového plnostěnného hlazeného profilu 12/50 mm, výplň z kruhové ocele D = 10 mm, svary skryté, zabroušené • Povrchová úprava – protikorozní nátěr, černá matná kovářská barva - samozákladující alkyd-uretanová antikorozní barva na kov • Ocelová skruž osazena na pryžovou podložku
19/Z	**Madlo ocelové venkovního vyrovnávacího schodiště 2100/925 mm** 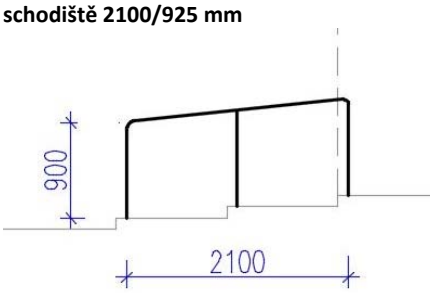 	215 **celkem**	1 ks 22,7 kg **1 ks**	• Provedeno z plnostěnných ocelových hlazených profilů 50/12 mm, viditelné svary zabroušeny • Povrchová úprava žárovým zinkováním + kovářská barva - samozákladující alkyd-uretanová antikorozní barva na kov • Osazeno na trny do chemické kotvy do vyvrtaného otvoru v kameni
20/Z	**Madlo ocelové venkovního vyrovnávacího schodiště 1270/925 mm** 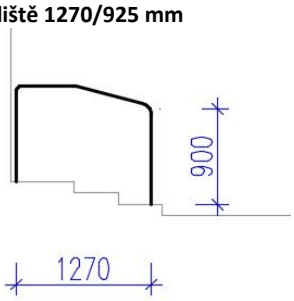 	215 **Celkem**	1 ks 14,6 kg **1 ks**	• Provedeno z plnostěnných ocelových hlazených profilů 50/12 mm, viditelné svary zabroušeny • Povrchová úprava žárovým zinkováním + kovářská barva - samozákladující alkyd-uretanová antikorozní barva na kov • Osazeno na trny do chemické kotvy do vyvrtaného otvoru v kameni

Ozn.	Název, schéma, rozměr [mm]	M. č.	Ks.	Specifikace
21/Z	**Zábradlí ocelové anglického dvorku 19500/925 mm dělené na tři díly** **21 a = 46,5 kg, 21 b = 46,6 kg, 21 c = 60,4 kg** 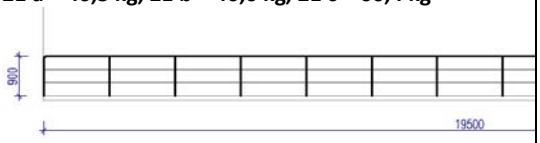	118 **Celkem**	1 ks 200,0 kg **1 ks**	• Provedeno z ocelového plnostěnného hlazeného profilu 12/50 mm, výplň z kruhové ocele D = 10 mm, svary skryté, zabroušené • Povrchová úprava žárovým zinkováním + kovářská barva - samozákladující alkyd-uretanová antikorozní barva na kov • Osazeno na trny do chemické kotvy
22/Z	**Neobsazeno**			
23/Z	**Schodiště ocelové vnitřní přímočaré včetně madla** 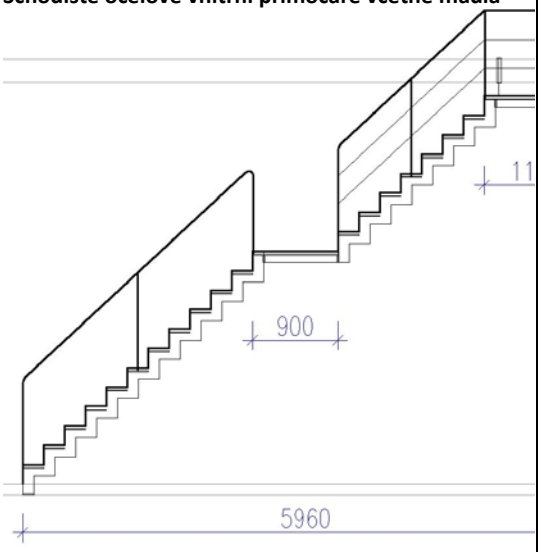	301 **Celkem**	1 ks 349 kg **1 ks**	• Schodiště přímočaré dvouramenné (12+8 stupňů) z mezipodestou a podestou • Konstrukce schodiště z ocelových zalomených schodnic tl, 10 mm, kotveno do stěny na chemické kotvy, podesta zavěšena třmenem na vazném trámu • Povrchová úprava základní nátěr + kovářská barva - samozákladující alkyd-uretanová antikorozní barva na kov • schodišťové stupně dřevěné - dub
24/Z	**Soubor madel pro bezbariérové WC – 1 x sklopné, 2x pevné** 	204 **Celkem**	3 ks **3 ks**	• Madlo ocelové lesklý chrom (OC) • Umístit v souladu s vyhláškou
25/Z	**Skrytá fasádní dvířka pro Elektroskříň SP100 500/500 mm** 	Fasáda Z **Celkem**	1 ks **1 ks**	• Rám revizních dvířek z AL profilů, výplň z cementotřískové desky, ztužující síťka, omítka, tlačný zámek, označení dle distributora EL

Musil, Hybská-architektonický atelier s.r.o., Kopečná 58, 602 00 Brno, tel/fax:: 543217356-7, e-mail:mh@mhatelier.cz

Ozn.	Název, schéma, rozměr [mm]	M. č.	Ks.	Specifikace
26/Z	**Skrytá fasádní dvířka pro HUP 500/500mm** 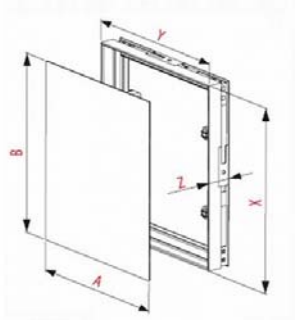	Fasáda Z **Celkem**	1 ks **1 ks**	• Rám revizních dvířek z AL profilů, výplň z cementotřískové desky, ztužující síťka, omítka, tlačný zámek, větrací otvory, označení dle distributora plynu
27/Z	**Větrací mřížka do fasády D = 120 mm, protihmyzová síťka** 	Fasáda V **Celkem**	5 ks **5 ks**	• Kruhová mřížka vyrobena z CU plechu.
28/Z	**Větrací mřížka do fasády 1200/60 mm, protihmyzová síťka** 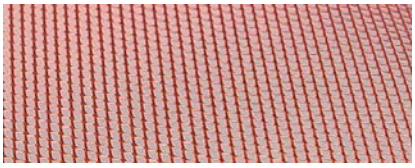	Fasáda Z **Celkem**	6 ks **6 ks**	• Obdélníková mřížka vyrobena z CU tahokovu tl. 0,5 mm, oka 6 x 3,5 mm. Lem tvaru L z ohnutého plechu 10/10/0,5 mm, přišroubováno k plastovému výrobku
29/Z	**Větrací mřížka VZT do fasády D = 200 mm, protihmyzová síťka** 	Fasáda Z **Celkem**	1 ks **1 ks**	• Kruhová mřížka vyrobena z CU plechu.
30/Z	**Sprchový žlab liniový 43/1300 mm** 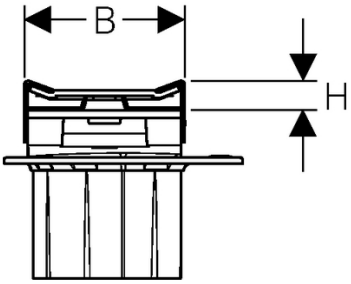	110 114 **celkem**	1 ks 1 ks **2 ks**	• Sprchový liniový žlab – nerez kartáčovaná

Musil, Hybská-architektonický atelier s.r.o., Kopečná 58, 602 00 Brno, tel/fax:: 543217356-7, e-mail:mh@mhatelier.cz

Ozn.	Název, schéma, rozměr [mm]	M. č.	Ks.	Specifikace
31/Z	**Lišta přechodová u sprchového koutu 40/40/1500 mm** 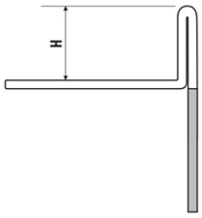 	110 114 **celkem**	1 ks 1 ks **2 ks**	• Lišta pro přechod 20 mm snížené podlahy sprchového koutu v povlakové podlahové krytině (stěrka) – nerez kartáčovaná • Koordinace s konstrukcí sprchové zástěny
32/Z	**Revizní dvířka plechová do SDK příčky 600/1000 mm** 	303 **celkem**	1 x L **1 x L**	• Revizní dvířka se zámkem do svislých SDK stavebních konstrukcí. Se čtyřhranným trnovým klíčem 7 x 7 mm • Materiál: Pozinkovaný ocelový plech tl. 1 mm lakovaný bílou práškovou barvou RAL 9016.
33/Z	**Půdní schody 600/1200 mm pro světlou výšku 2400 mm** 	213 **celkem**	1 ks **1 ks**	• Půdní schody složené ze třech dílů. Dřevěného rámu, zatepleného víka a ocelového žebříku. Na víku je namontován složený třídílný ocelový žebřík. Půdní schody jsou opatřeny párem ocelových pružin, které brzdí pád při otevírání a napomáhají při zavírání. • Zateplené víko = 0,85 W/m2K. • Povrchová úprava barva bílá
34/Z	**Ocelový lem prohlubně pro plošinu 1460/1220/250 mm** 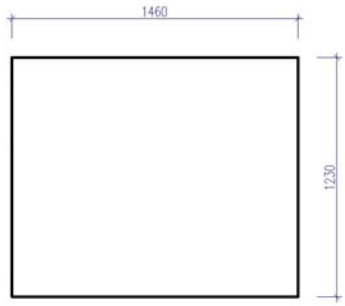 	103 **celkem**	1ks 1,26 m^2 52,8 kg **1 ks**	• Lem z ocelového plechu válcovaného za tepla tl. 5 mm, styk v rozích nakoso, skrytý svar. • Povrchová úprava – protikorozní nátěr, černá matná kovářská barva - samozákladující alkyd-uretanová antikorozní barva na kov

Musil, Hybská-architektonický atelier s.r.o., Kopečná 58, 602 00 Brno, tel/fax:: 543217356-7, e-mail:mh@mhatelier.cz

Ozn.	Název, schéma, rozměr [mm]	M. č.	Ks.	Specifikace
35/Z	**Zábradlí plošiny ZTP 1400/1000/930 mm** 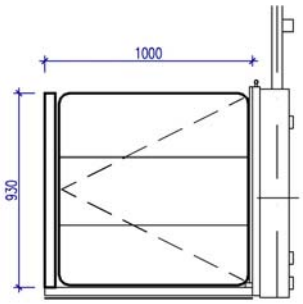 	103 **celkem**	1ks 41,0kg	• Provedeno z plnostěnných ocelových hlazených profilů 50/12 mm a tyče D 10 mm, viditelné svary zabroušeny • Povrchová úprava – kovářská barva - samozákladující alkyd-uretanová antikorozní barva na kov • Přivařeno k podlaze plošiny ZTP
36/Z	**Skrytá fasádní dvířka pro přípojkovou skříň SP100 500/600 mm** 	Fasáda S **celkem**	1 ks **1 ks**	• Rám revizních dvířek z AL profilů, výplň z cementotřískové desky, ztužující síťka, omítka, tlačný zámek, označení dle distributora EL
37/Z	**Ocelová deska se symbolem „I“ pro informační centrum, 600/600 mm, plech tl. 6 mm** 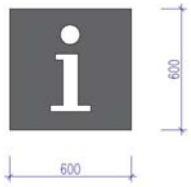 	Fasáda Z **celkem**	1 ks **1 ks**	• Ocelový plech tl. 5 mm s vypáleným symbolem, osazeno na 4 distanční trny tl 10 mm s odstupem 50 mm od fasády • Povrchová úprava – brus, vypalovací lak RAL 7021 • Podsvíceno
38/Z	**Konzola ocelová pro uchycení šatních tyčí 345/80/10 mm**	212 **celkem**	10 **10 ks**	• Ocelový pásovina hlazená – přivařeno k ocelové konstrukci • Povrchová úprava - kovářská barva - samozákladující alkyd-uretanová antikorozní barva na kov
39/Z	**Poklop vnitřní pro zadlážděni 600/600 mm** 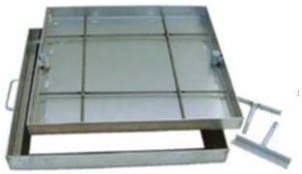	202 **celkem**	1 ks	• Poklop pro zadláždění AL pro dlaždice s výškou do 20 mm, tl. Al plechu 3 mm • Pryžové těsnění, uzamykací a otevírací klíč

Musil, Hybská-architektonický atelier s.r.o., Kopečná 58, 602 00 Brno, tel/fax:: 543217356-7, e-mail:mh@mhatelier.cz