LEGENDA PRVKŮ

01	HORNÍ DESKA – SPÁROVKA DUB, 800/600mm, TL.40mm, POVRCHOVÁ ÚPRAVA OLEJ S TVRDÝM VOSKEM
02	KORPUS – MDF+DÝHA DUB PŘÍRODNÍ
03	OBKLAD – PLECH 1800/1000mm, TL.2mm, OHÝBANÝ, BROUŠENÝ, POVRCHOVÁ ÚPRAVA KOVÁŘSKÁ BARVA ČERNÁ
04	SKŘÍŇKA 200/600/960mm, DVÍŘKA PLNÁ, OTVÍRAVÁ, MDF+DÝHA DUB PŘÍRODNÍ, 1x STAVITELNÁ POLICE, S VÝŘEZEM PRO ELEKTROINST. ZAŘÍZENÍ 300/100mm, UZAMYKATELNÁ
05	POLICE 580/580mm, TL.22mm, MDF+DÝHA DUB PŘÍRODNÍ, STAVITELNÁ
06	PRŮCHODKA NÁBYTKOVÁ PR.70mm, DUB PŘÍRODNÍ

POHLED ČELNÍ

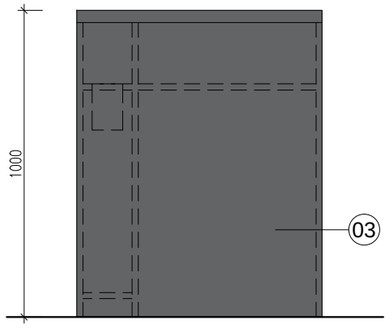

POHLED ZADNÍ

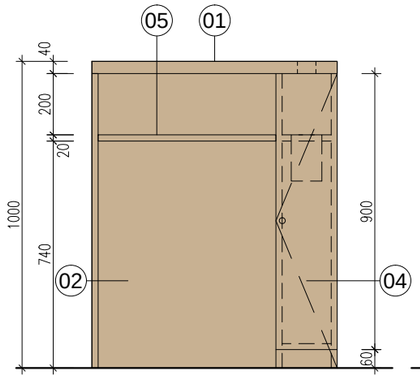

POHLED BOČNÍ

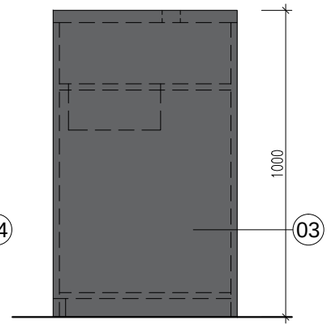

POZNÁMKA

- Řečnický pult bude proveden jako mobilní, výrobek nutno opatřit ze spodní strany podložkami pro tvrdou dřevěnou podlahu. Jeho umístění bude primárně nad podlahovou el. krabicí vybavenou pro AV technologii, viz projekt AV techniky.
- Korpus pultu z desky MDF tl.22mm, s povrchovou úpravou dýha, přírodní dub, napuštěná olejem s tvrdým voskem.
- Dvířka z desky MDF tl.22mm, s povrchovou úpravou dýha, přírodní dub, napuštěná olejem s tvrdým voskem.
- Horní deska spárovka DUB tl.40mm, nedělená, nenapojovaná FIX, kvalita AB, povrchová úprava olej s tvrdým voskem.
- Obklad pultu z čelní strany z plechu tl.2mm, ocel hlazená, lícová strana broušená, opatřena kovářskou barvou v odstínu černá. Plech lepen plnoplošně na korpus pultu.
- Kování dvířek bude včetně tlumičů dorazů. Dvířka budou uzamykatelná.
- Do pracovní desky bude provedena průchodka pro vedení elektroinstalací, materiál dřevo dub. Bude proveden výřez v bočnici skříňky a v polici pro vedení elektroinstalací, pr.70mm, hrany budou zapraveny.
- Veškeré změny koordinovat s projektantem.

– dřevěná průchodka, dub, pr.70mm

PŮDORYS

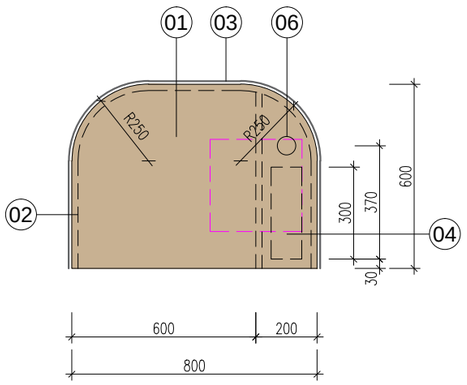

ŘEZ PŘÍČNÝ

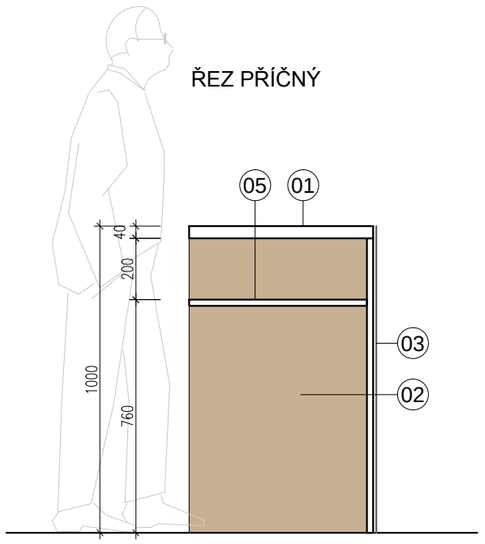

SCHÉMA ŘEČNICKÉHO PULTU
M 1:20