PŮDORYS

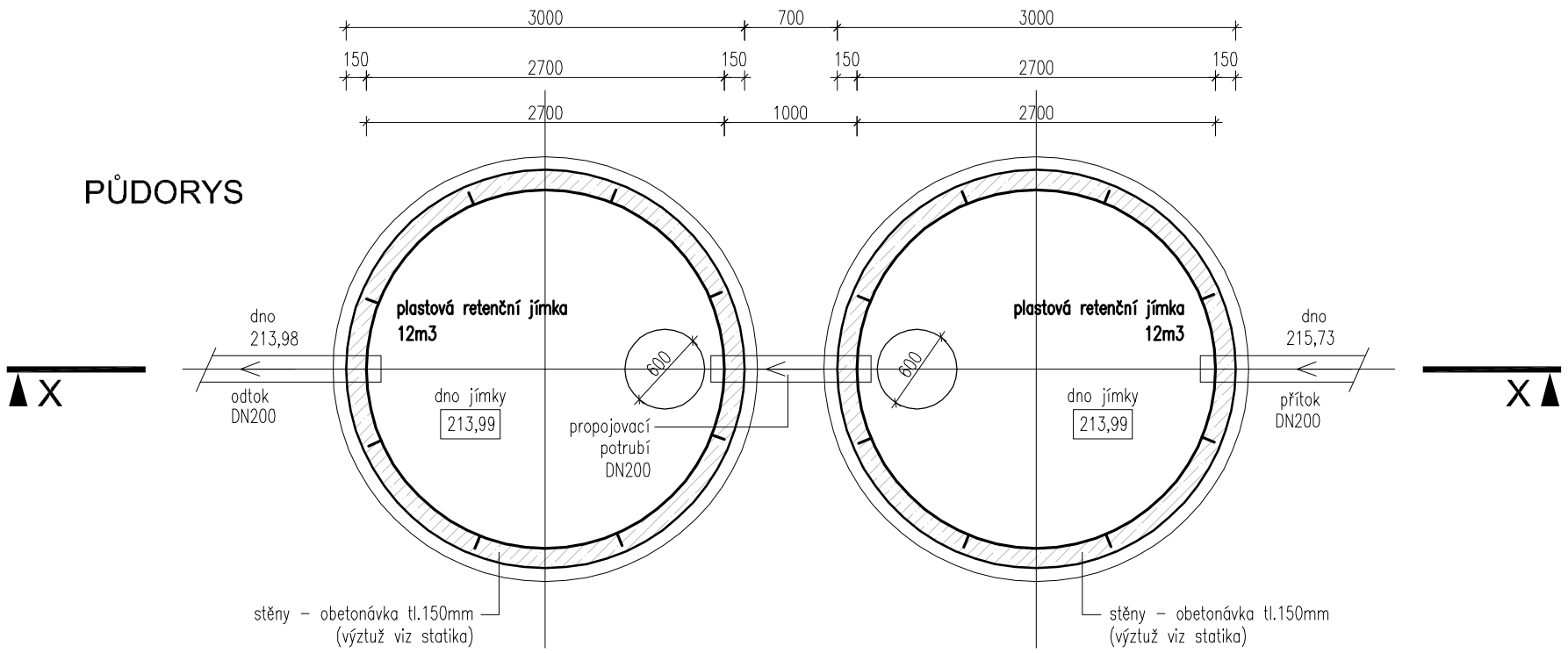

ŘEZ X-X

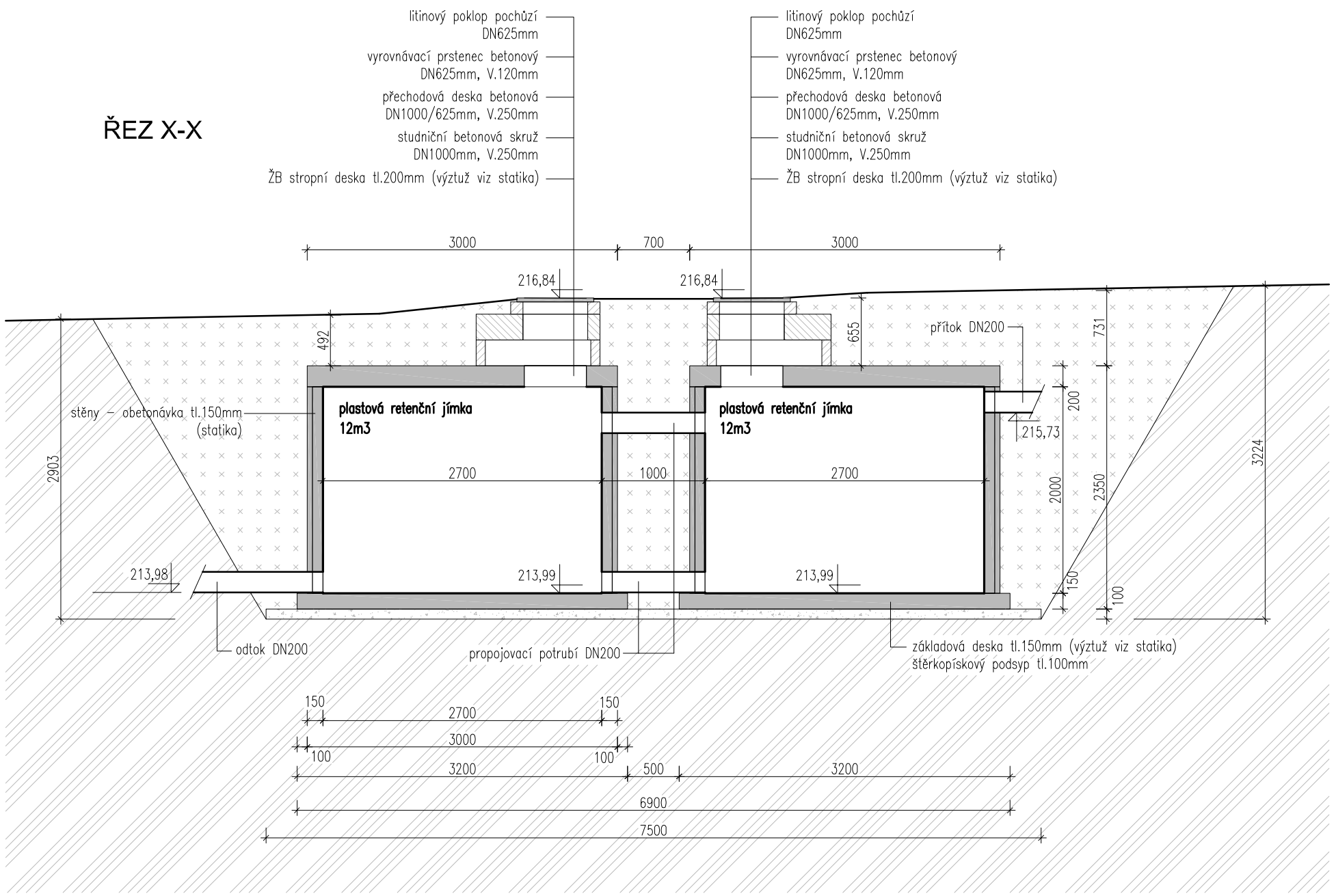

PLASTOVÁ RETENČNÍ JÍMKA - 12m3 - PRO OBETONOVÁNÍ

- VNITŘNÍ PRŮMĚR NÁDRŽE : 2700mm
- VNĚJŠÍ PRŮMĚR NÁDRŽE : 2900mm
- VÝŠKA NÁDRŽE BEZ REVIZNÍHO OTVORU : 2000mm
- PRŮMĚR REVIZNÍHO OTVORU : 600mm
- VÝŠKA REVIZNÍHO OTVORU : 200mm

POZNÁMKA

- USAZOVÁNÍ JÍMKY DO VÝKOPU, KOTVENÍ, PROVÁDĚNÍ A VEŠKERÉ DETAILY MUSÍ BÝT PROVEDENY DLE TECHNOLOGICKÝCH PRINCIPŮ VYBRANÉHO VÝROBKU RETENČNÍ JÍMKY.
- VÝZTUŽE ŽELEZOBETONOVÉ ZÁKLADOVÉ DESKY TL.150mm, ŽELEZOBETONOVÉ STROPNÍ DESKY TL.200mm A ŽELEZOBETONOVÉ STĚNY PRO OBETONOVÁNÍ JÍMKY TL.150mm, JSOU UVEDENY V SAMOSTATNÉM VÝKRESE : RETENČNÍ NÁDRŽ – TVAR, SCHÉMA VÝZTUŽE.
- MEZI ŽB STROPNÍ DESKU A ÚROVEŇ UPRAVENÉHO TERÉNU BUDOU OSAZENY PREFABRIKOVANÉ BETONOVÉ VÝROBKY (BETONOVÁ SKRUŽ, PŘECHODOVÁ DESKA BETONOVÁ, VYROVNÁVACÍ BETONOVÝ PRSTENEC) VE VÝŠKÁCH POTŘEBNÝCH PRO DOROVNÁNÍ VÝŠKOVÉ ÚROVNĚ.
- NA VYROVNÁVACÍ BETONOVÝ PRSTENEC BUDE KOTVEN POCHŮZÍ LITINOVÝ POKLOP DN625mm.

±0,000 = 217,800 m.n.m.

Vedoucí projektant	Zodpovědný projektant	Vypracoval	MUSIL, HYBSKÁ architektonický atelier, s.r.o. Kopečná 58, 602 00 Brno tel/fax: 543217357 e-mail: mh@mhatelier.cz
Ing. arch. Radim Musil	Ing. Kateřina Stratilová	Libor Kellner	

STAVEBNÍK:	MĚSTO ZNOJMO Obroková 1/12, 669 22 Znojmo Jednající : Ing. Vlastimil Gabrhel, starosta města		
NÁZEV AKCE:	CENTRUM OBNOVY SPOLEČNÉHO KULTURNÍHO DĚDICTVÍ Změna dokončené stavby - stavební úpravy	FORMÁT:	3 A4
MÍSTO STAVBY:	Loucká 3059/25, p.č.1, 2/1, 3, 26/1, 27, 804, 805, k.ú. Znojmo-Louka	DATUM:	12 / 2017
STUPEŇ:	Projektová dokumentace pro provedení stavby		
OBSAH:	D.1.4.3 Zdravotechnické instalace	VÝTISK:	
ST. OBJEKT:	SO-08 Areálová kanalizace, retence dešťových vod		
OSAZENÍ RETENČNÍCH JÍMEK		MĚŘÍTKO 1:50	VÝKRES Č: 05