35/Z

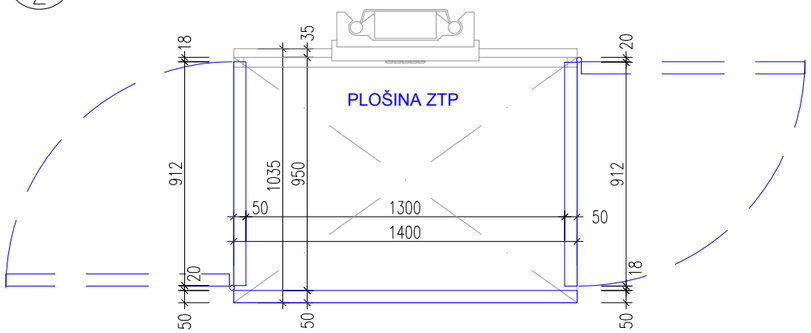

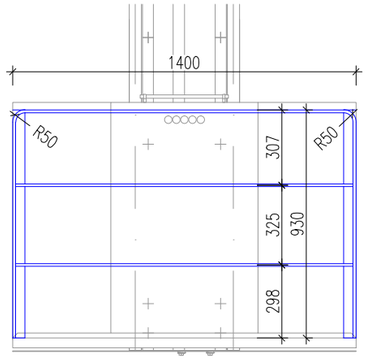

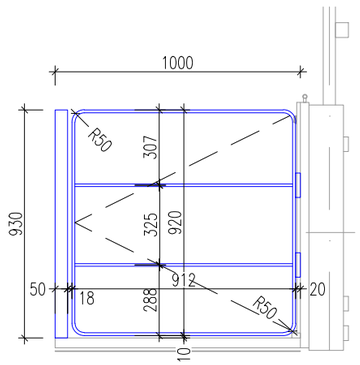

34/Z

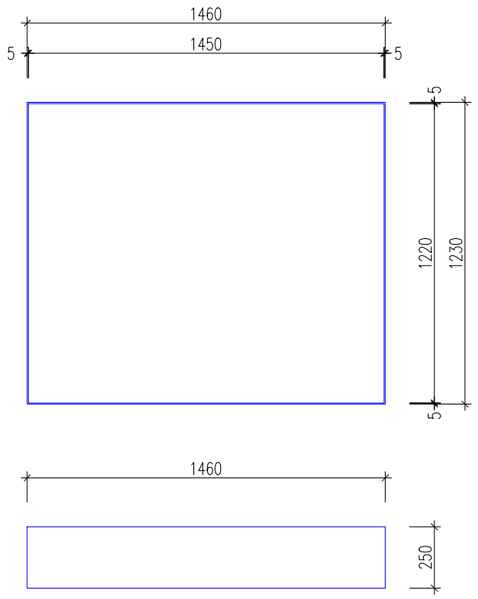

VÝPIS OCELI PRO ZÁBRADLÍ POL. 35/Z

č.pol. zábradlí	PROFIL	DÉLKA (mb)	POČET (ks)	DÉLKA CELKEM (mb)		POZNÁMKA
				pás.ocel 50/12	tyč.ocel ø10	
35/Z	pás.ocel 50/12mm	10,373	1	10,373		madlo,stojka
	tyč.ocel ø10mm	6,304	1		6,304	výplň zábradlí
DÉLKA CELKEM (mb)				10,373	6,304	
HMOTNOST (kg/mb)				4,710	0,617	
HMOTNOST CELKEM DLE PROFILU (kg)				37,115	3,890	
HMOTNOST CELKEM (kg)					**41,004**	

VÝPIS OCELI PRO LEM POL. 34/Z

č.pol. zábradlí	PROFIL	DÉLKA (mb)	POČET (ks)	DL.CELKEM (mb)	POZNÁMKA
				plech 250/5	
34/Z	ocel.plech válcovaný za tepla 250/5mm	5,380	1	5,380	madlo,stojka
DÉLKA CELKEM (mb)				5,380	
HMOTNOST (kg/mb)				9,816	
HMOTNOST CELKEM (kg)				**52,810**	

SCHÉMA ZÁMEČNICKÝCH VÝROBKŮ 34/Z, 35/Z
M 1:25