DODATEK č. 1 KE KUPNÍ SMLOUVĚ (č. DOD20160223)
PŘÍLOHA č. 3 - TYPOVÝ VÝKRES: BĚŽNÝ PODVOZEK

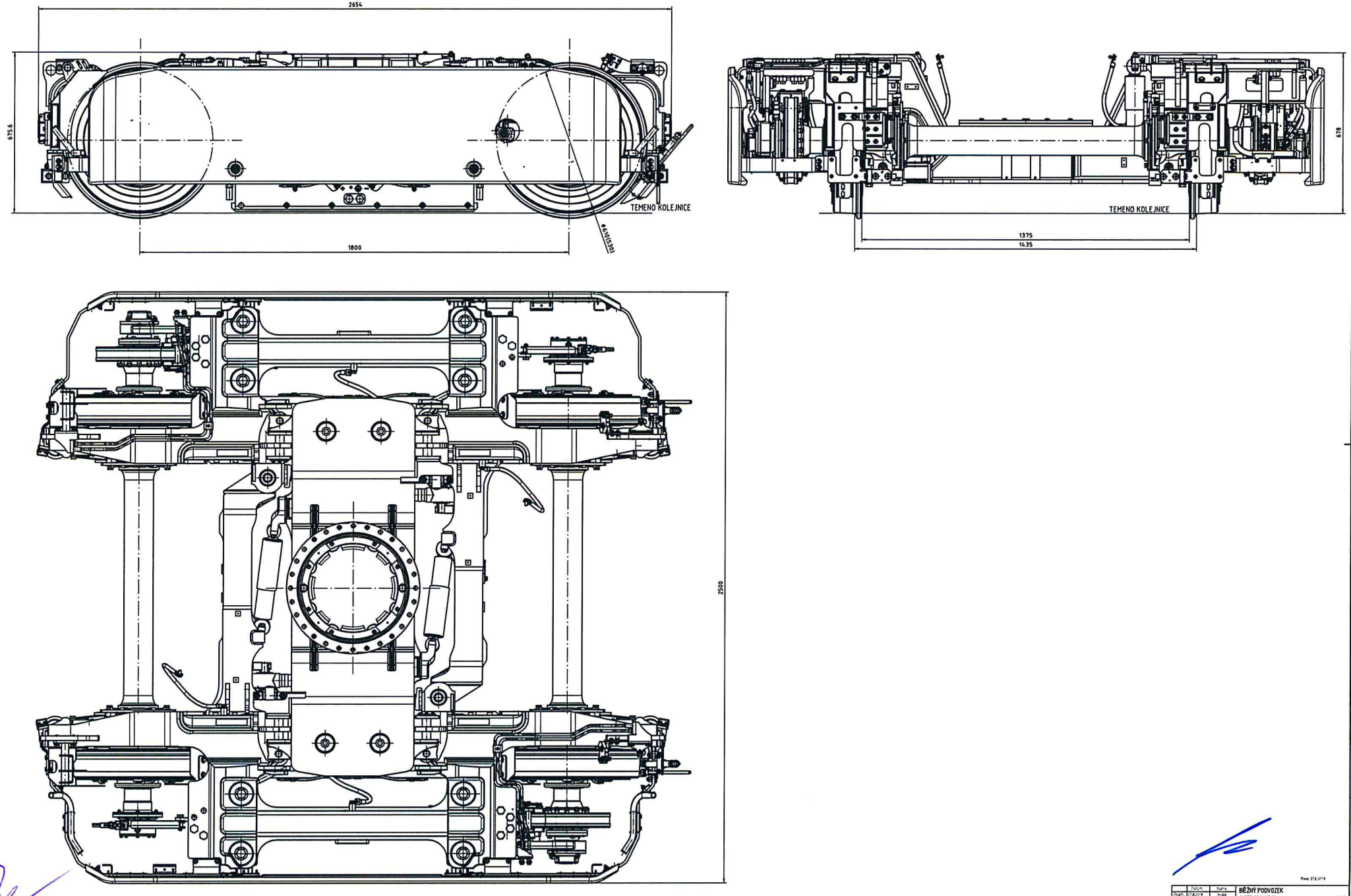

	Datum	Name	BĚŽNÝ PODVOZEK OSTRAM NF II	1:20
Reálb.	27.8.2018	Hulík		
Gepr.	27.8.2018	Bárek		
STADLER			200029	P-3716
Ersatz			Erg. zu	Erg. durch	A1